Panacea 1709 tx/t

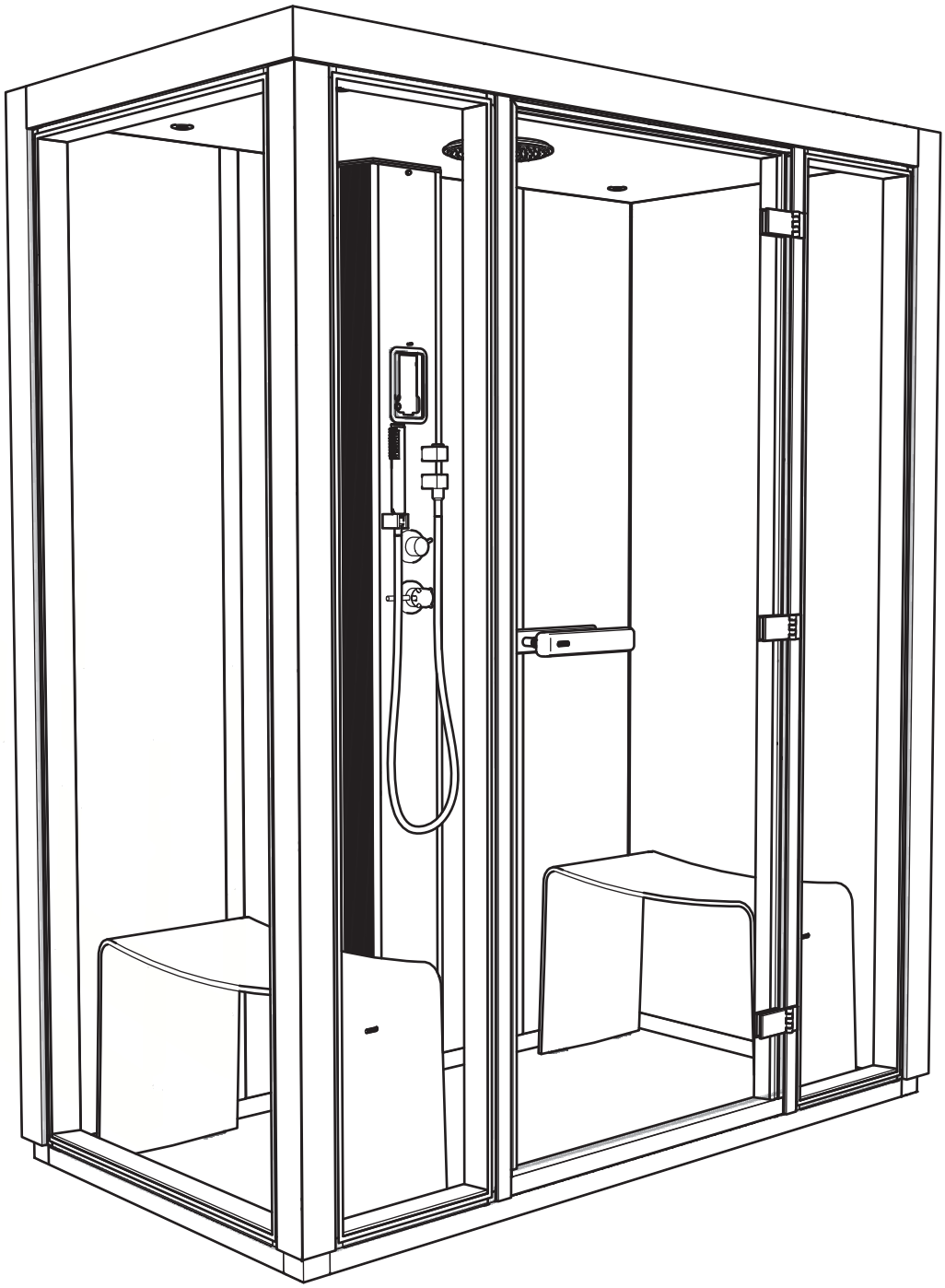

Art.nr 2900 2920

TYLÖ®
for the senses

Det här är två exempel på montering av rummet. Det är layout 1 som visas i monteringsanvisningen. Siffrorna visar i vilken ordning väggarna skall monteras. Väggarna på layouten är även märkta med materialet. A= grönt glas, B= glas, C= glasdörr, D= sektion för ånga.

Shown here are two examples of how to assemble the room. These assembly and installation instructions describe the procedure for assembling Layout 1. The numbers indicate the order in which the walls are to be assembled. The layout diagrams use the following codes to indicate materials/components: A= green glas, B= glass, C= glass door, D= steam section.

Dies sind zwei Beispiele für die Montage der Kabine. Die Montageanleitung bezieht sich auf Layout 1. Die Ziffern beziehen sich auf die Reihenfolge, in der die Wände zu montieren sind. Die Buchstaben bezeichnen das jeweilige Wandmaterial A= grünes Glas, B= Glas, C= Glastür, D= Dampf Sektion.

Voici deux exemples de montage de la cabine. C'est la configuration 1 qui est illustrée par les instructions de montage. Les chiffres indiquent l'ordre de montage des cloisons. Sur l'illustration, les cloisons portent également une lettre désignant le matériau. A = verre vert, B = verre, C = porte vitrée D= la section de vapeur.

Два примера монтажа комнаты. Это монтажная схема 1, показанная в инструкции по монтажу. Цифрами показан порядок монтажа стен. Стенки на монтажной схеме отмечены вместе с материалом. A= зеленое стекло, B= стекло, C= стеклянная дверь, D= пара разделе.

Są tu pokazane dwa przykłady aranżacji kabiny. Poniższa instrukcja montażu i instalacji opisuje procedurę dla schematu nr 1. Cyfry wskazują kolejność w jakiej ścianki mają być montowane. Na schematach są zastosowane następujące kody wskazujące materiały/moduły: A= zielona szyba, B= szyba, C= drzwi szklane D= Sekcja parowa.

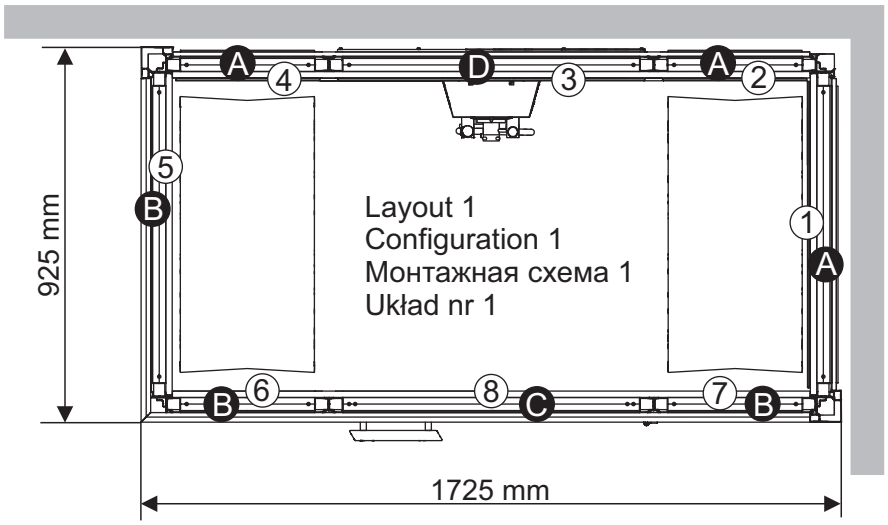

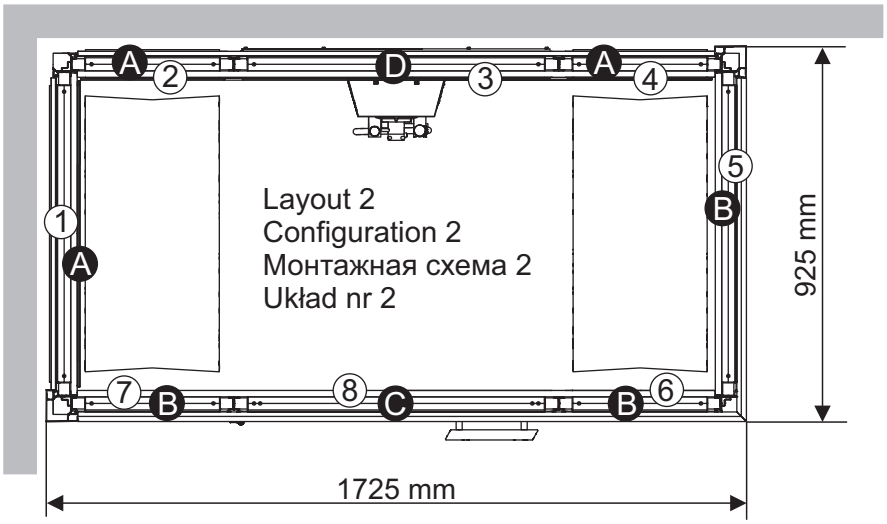

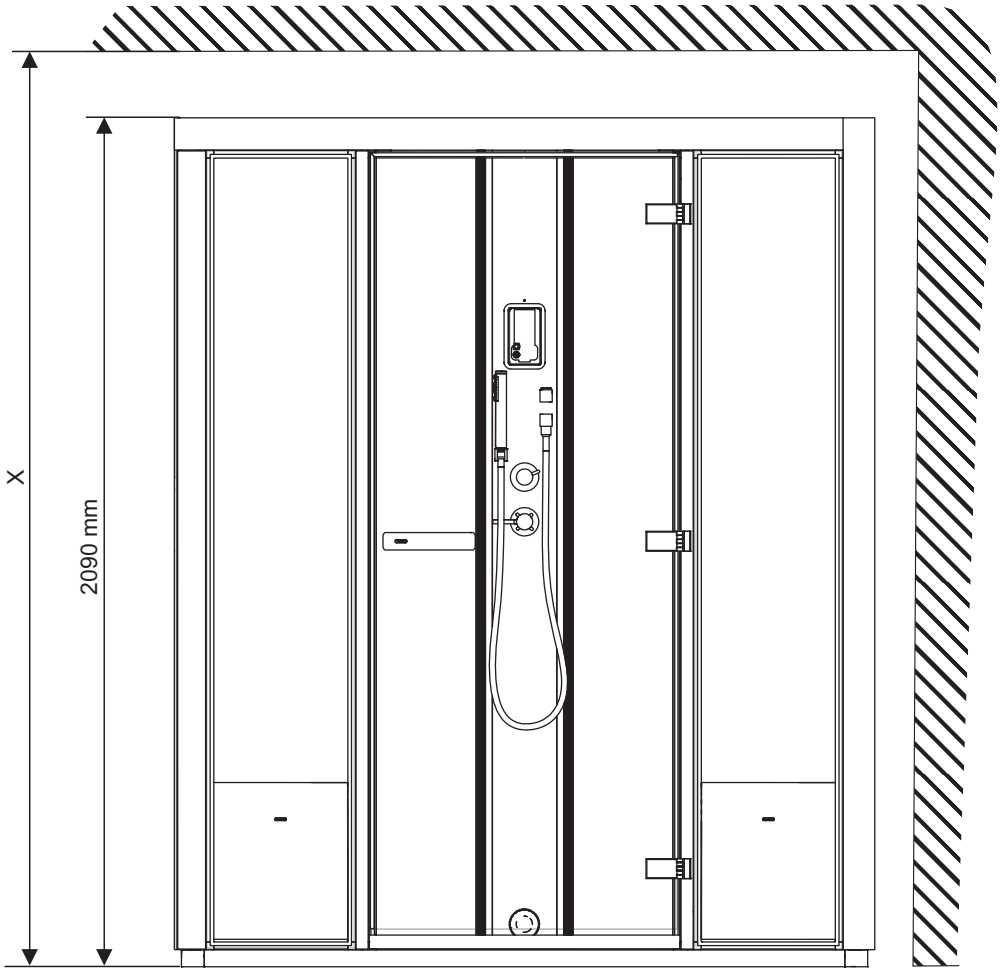

X
Min. 2400 mm - Vid montering
Min. 2400 mm - During assembly/installation
Mind. 2400 mm - Bei Montage
Mini. 2400 mm - Lors du montage
Мин. 2400 мм - При монтаже
Min. 2400 mm - Podczas montażu/instalacji

Golv / Golvram
Floor / Floor frame
Boden / Bodenrahmen
Sol / Cadre de sol
Пол / Рамы пола
Posadzka / Ramy podłogowej

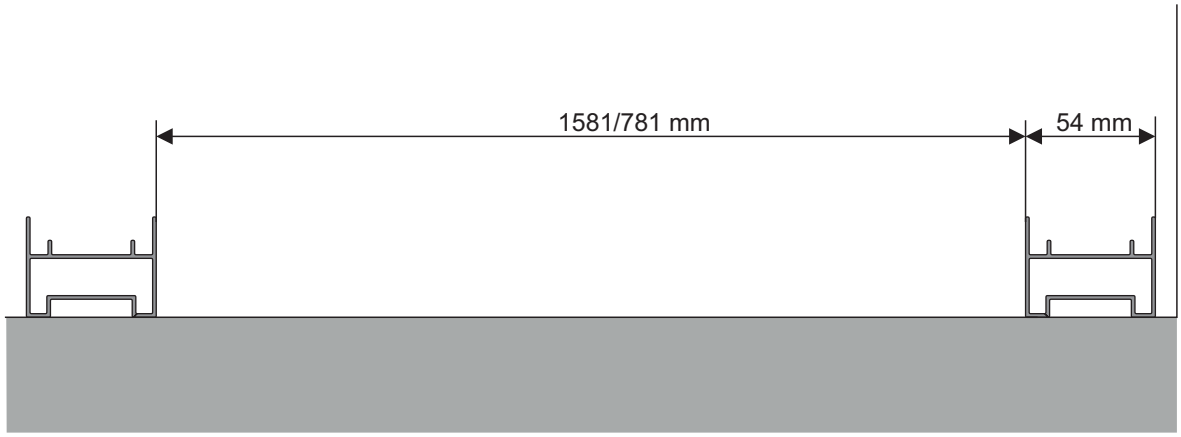

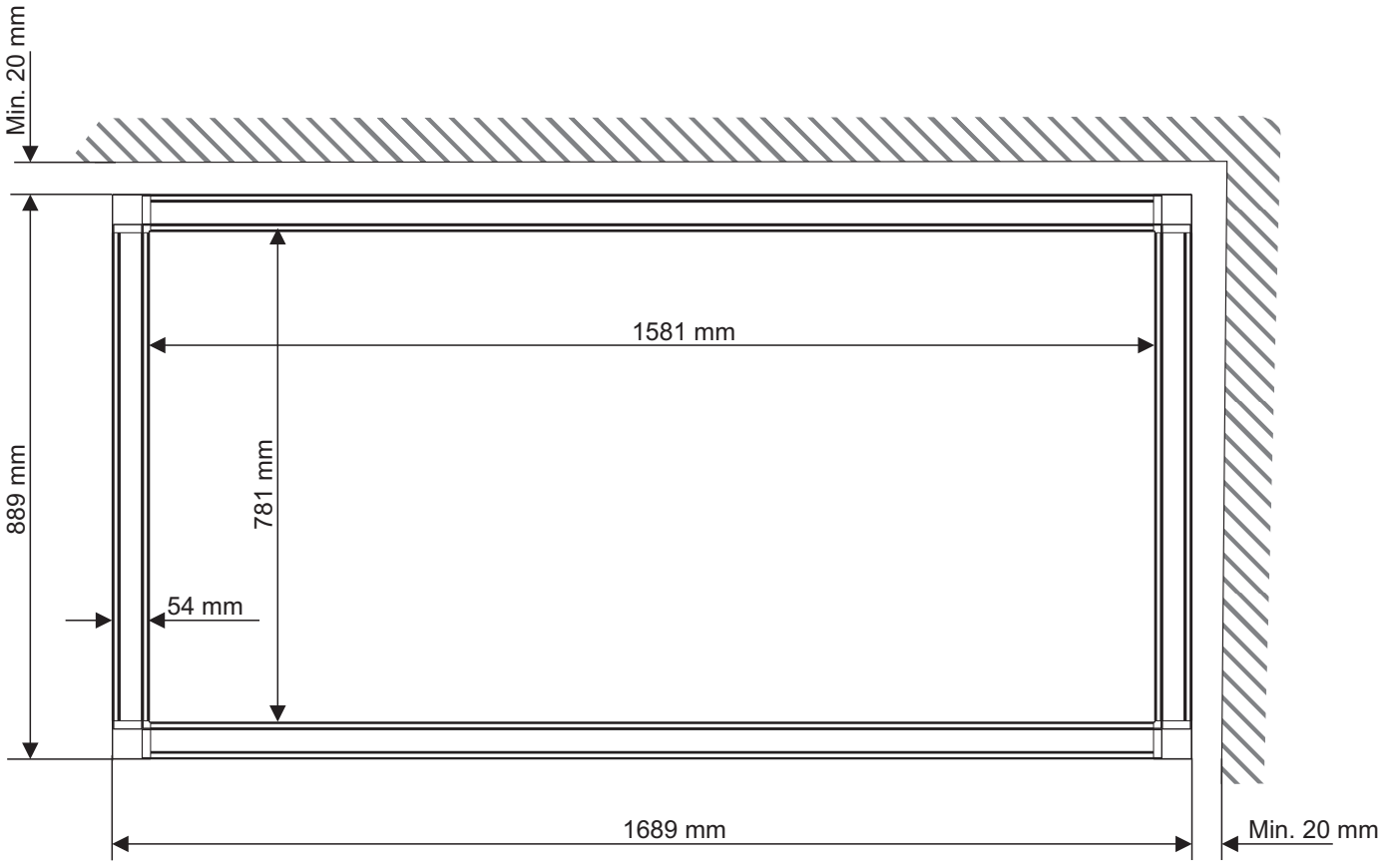

Beskrivning av de olika väggtyperna
Description of different types of wall construction
Beschreibung der einzelnen Wandtypen
Description des différents types de cloison
Описание различных типов стенок
Opis różnych modułów ścianek

A

D Sektion för ånga
Steam section
Dampf Sektion.
La section de vapeur
пара разделе
Sekcja parowa

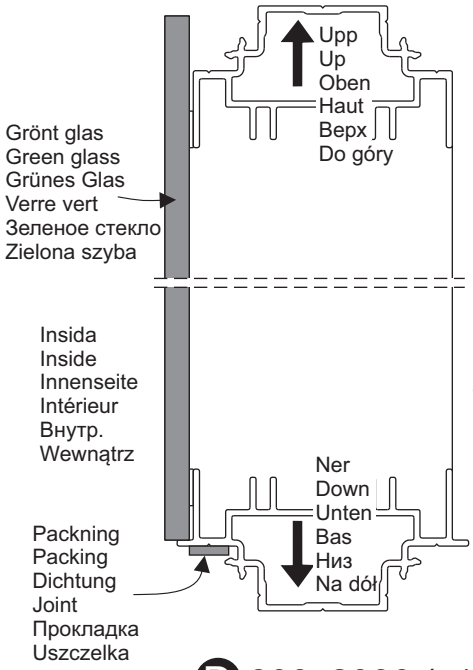

D 800x2000 (x1) *4706 2258*
800x2000 (x1) *4706 2249*
400x2000 (x2) *4706 2239*

B

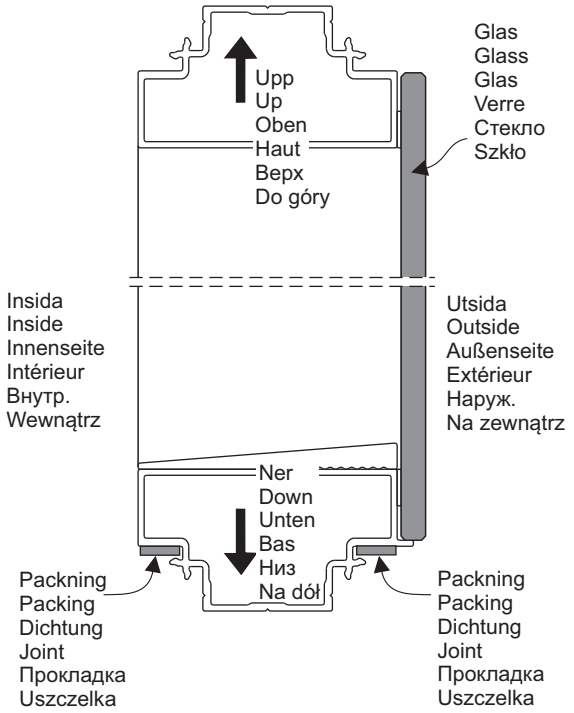

400x2000 (x2) *4706 2200*
800x2000 (x1) *4706 2210*

C

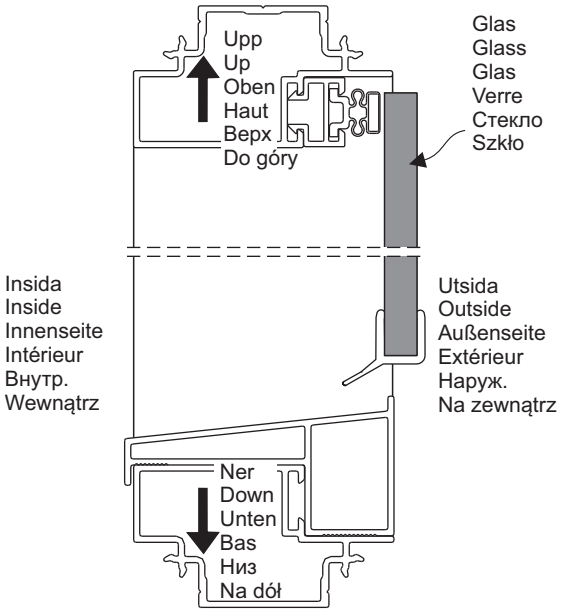

Glasdörr
Glass door
Glastür
Porte vitrée
Стеклянная дверь
Drzwi szklane

800x2000 (x1) *4706 2305*

x8
B8x9.5mm
1200 1179

x9
25mm
1200 1193

x32
B6x16mm
1200 1145

x1
2400 0261

x4
1800 0714

x4
1800 1665

x1
SILICONE
2100 0141

x1
2500 2040

x12
M8x25x30mm
1200 5040

x1m
1700 0793

x12
Ø20mm
0400 2795

x5.3m
9x6mm
1700 1140

x16
33x21x3mm
0300 1628

x6.3m
Ø10mm
1700 1092

x8
26x29x12.5mm
1700 1144

x4
1000 1800

x4
2800 0092

x1
1000 1717
Trafo

1x2m
2800 0038

Controller
1000 1750

x1

x1
Trafo
1000 1740

2100mmx1
14.5x5mm
1700 1146

x1
22x46.5x210mm
4600 2164

x24
70mm
4506 0039

x1
4mm
2400 0257

x1
Ø 3.5
1500 0110

x2
M6x60mm
4702 9032

x1
0300 2232
230x43x25mm LOGO

x1
0300 2233
230x43x25mm

x2
2800 0450

x3
M6x16mm
4702 9030

x2
2800 0455

x4
18x10x4mm
1800 2230

x3
4800 1792

x1
TYLÖ
28x7mm
0500 0252

x3
4800 1793

x3
4702 9012

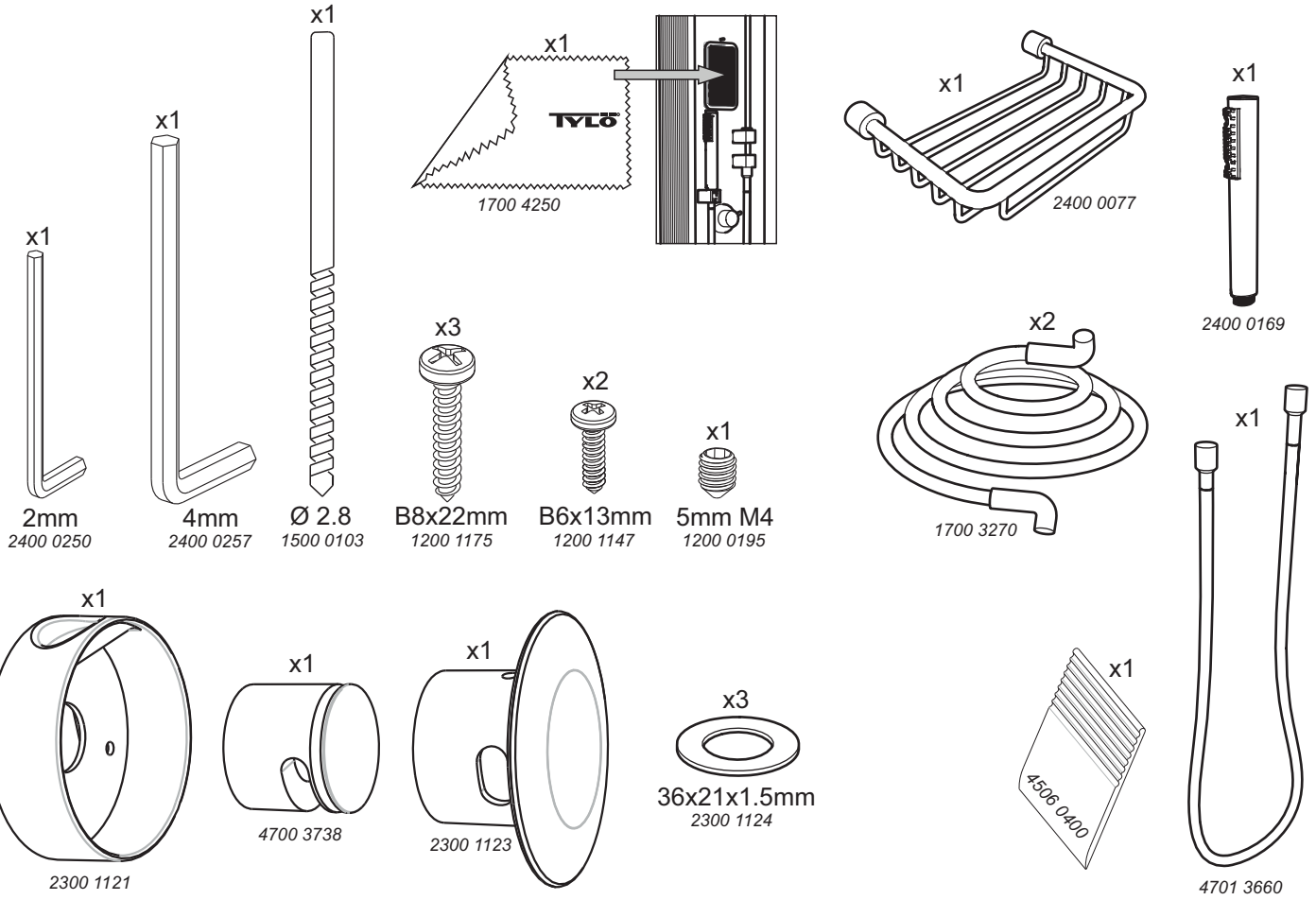

Profiler / Profiles / Profile / Profilés / Рейки / Profile

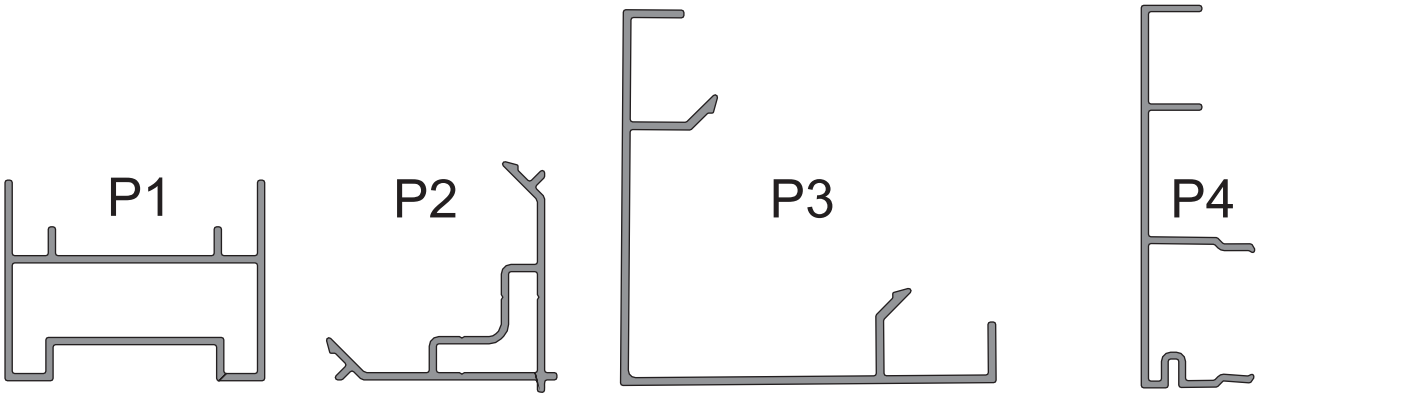

2x777mm *4506 0082*
2x1577mm *4506 0088*

4x1930mm *4506 0060*

2x2048mm *4506 0179*

1x846mm V/L *4506 0246*
1x846mm H/R *4506 0244*
1x1646mm V/L *4506 0203*
1x1646mm H/R *4506 0202*

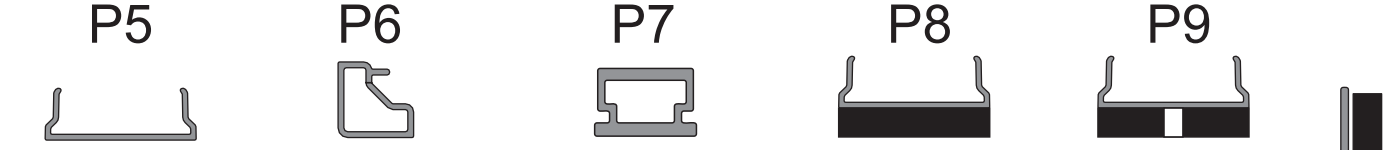

1x768mm *4506 0044*
1x1568mm *4506 0048*
4x1968mm *4506 0050*

2x792mm *4506 0142*
2x1570mm *4506 0148*

1x1949mm *4506 0795*

1x1968mm *4606 0650*

1x1968mm *4606 0652*

2x1980mm *4606 0662*

1x1968mm *4606 0654*

Grejer bra att ha
Useful tools, etc.
Praktische Hilfsmittel
Matériel utile
Что может пригодиться
Przydatne narzędzia, itp.

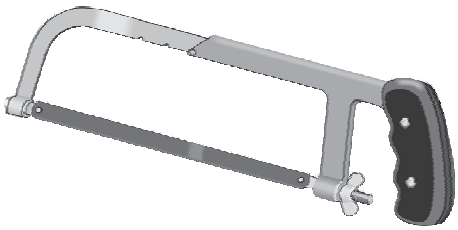

Kar - extra tillval
Shower tray - optional accessory
Duschwanne – extra Zubehör
Bac de douche – option supplémentaire
Поддон для душа - аксессуар
Brodzik – wyposażenie opcjonalne

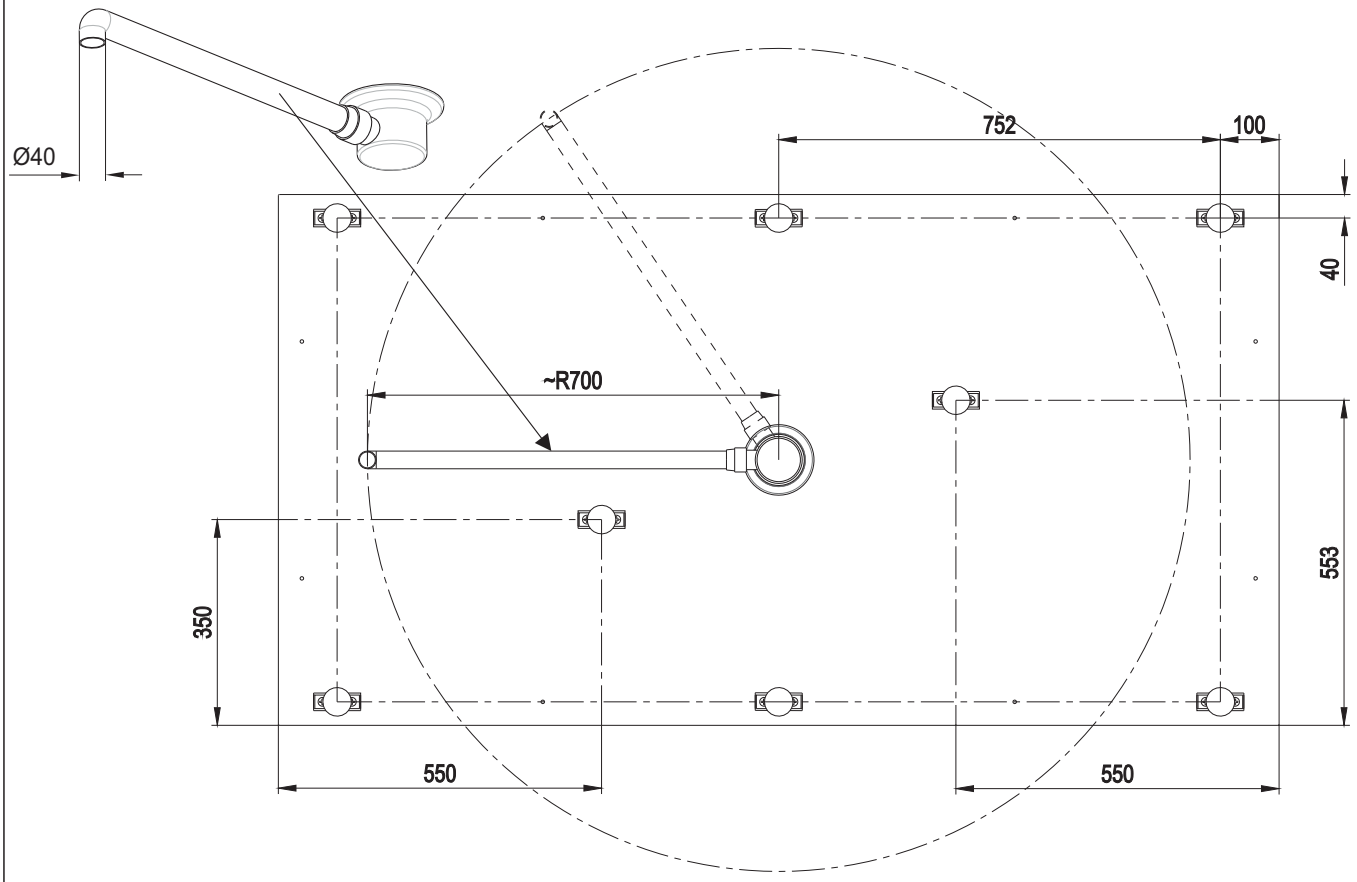

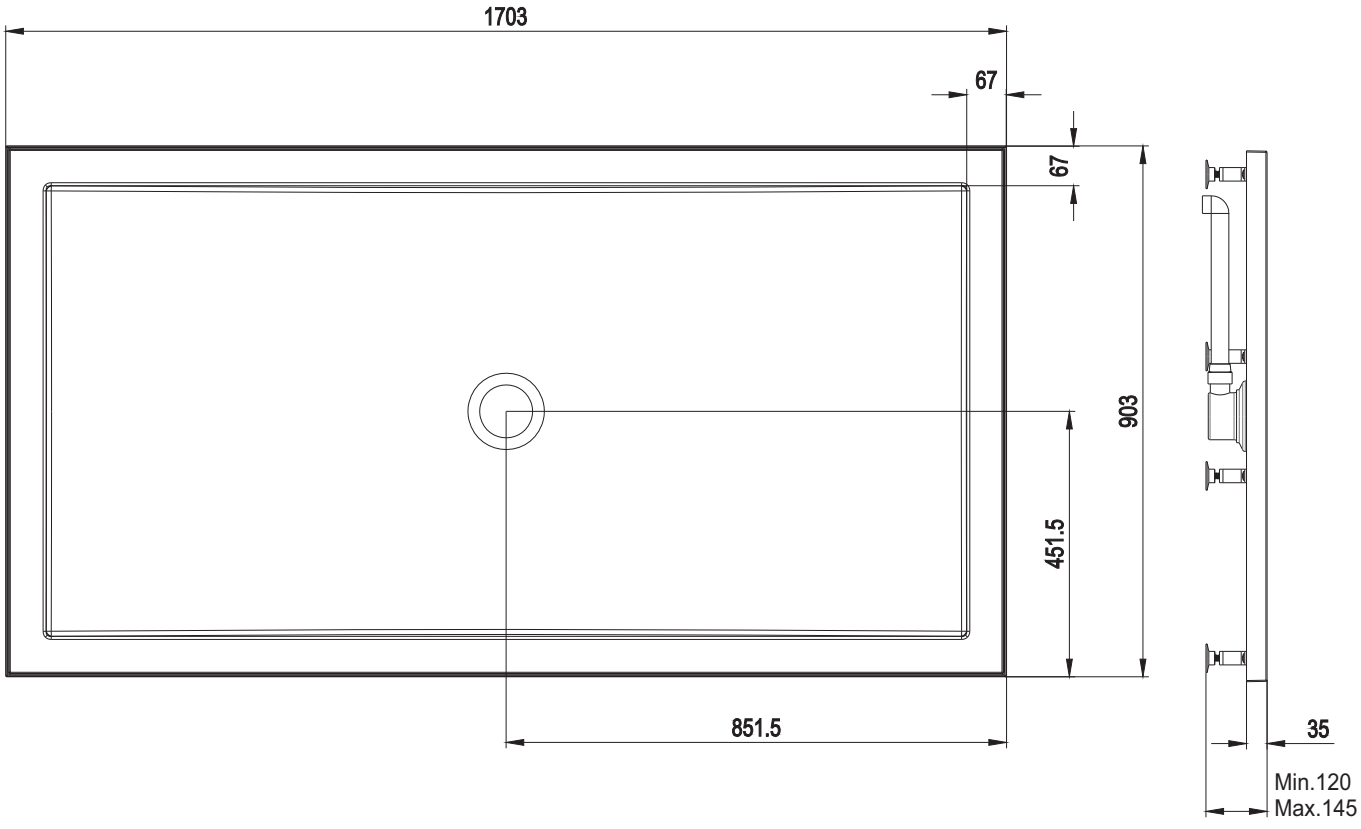

Kar - extra tillval
Shower tray - optional accessory
Duschwanne – extra Zubehör
Bac de douche – option supplémentaire
Поддон для душа - аксессуар
Brodzik – wyposażenie opcjonalne

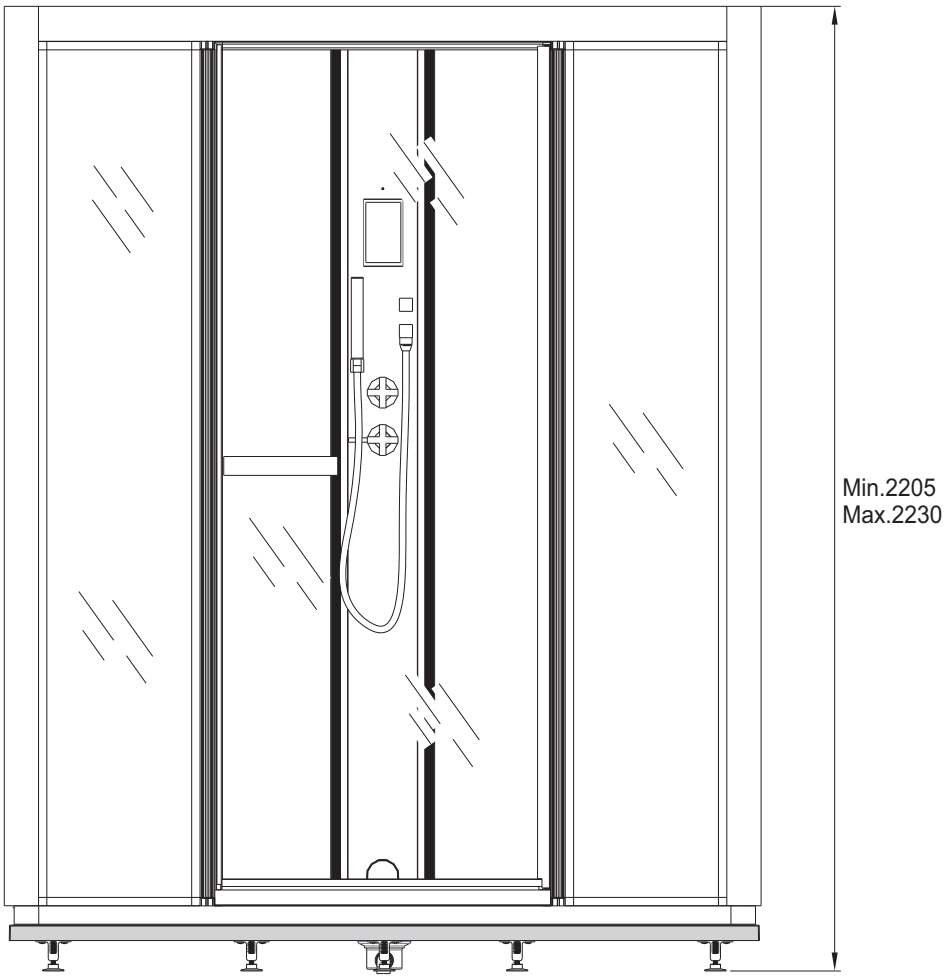

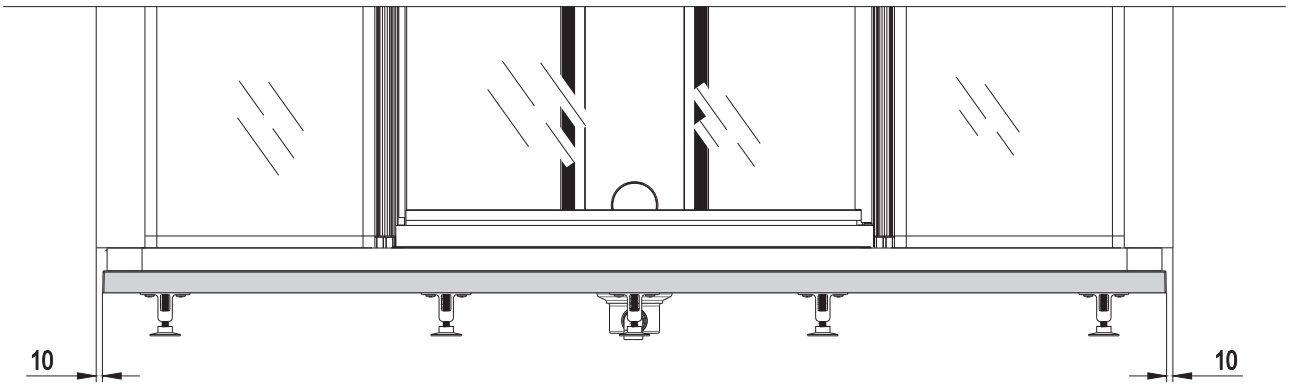

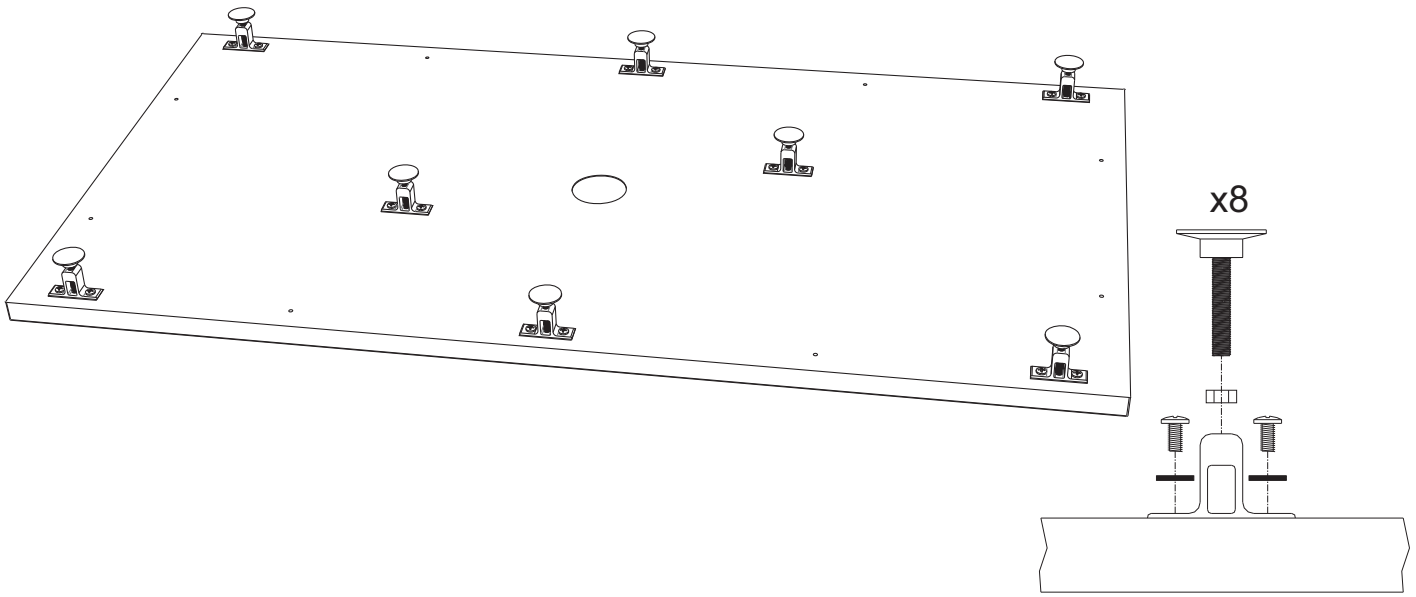

Kar - extra tillval
Shower tray - optional accessory
Duschwanne – extra Zubehör
Bac de douche – option supplémentaire
Поддон для душа - аксессуар
Brodzik – wyposażenie opcjonalne

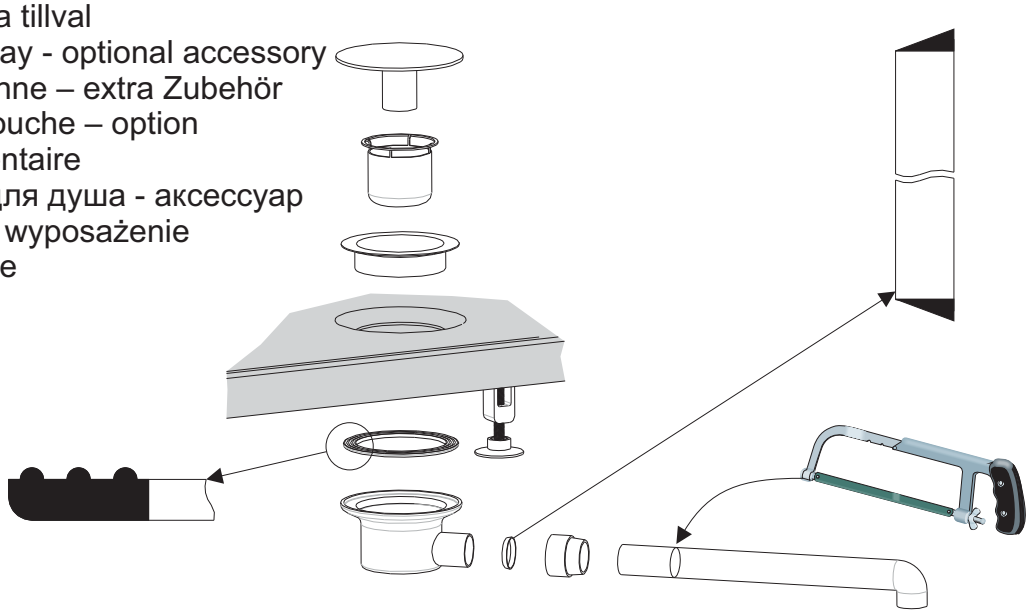

Kapa till önskad längd
Cut to desired length
Auf gewünschte Länge zuschneiden
Couper à la longueur voulue
Отрежьте до необходимой длины
Dociąć do wymaganej długości

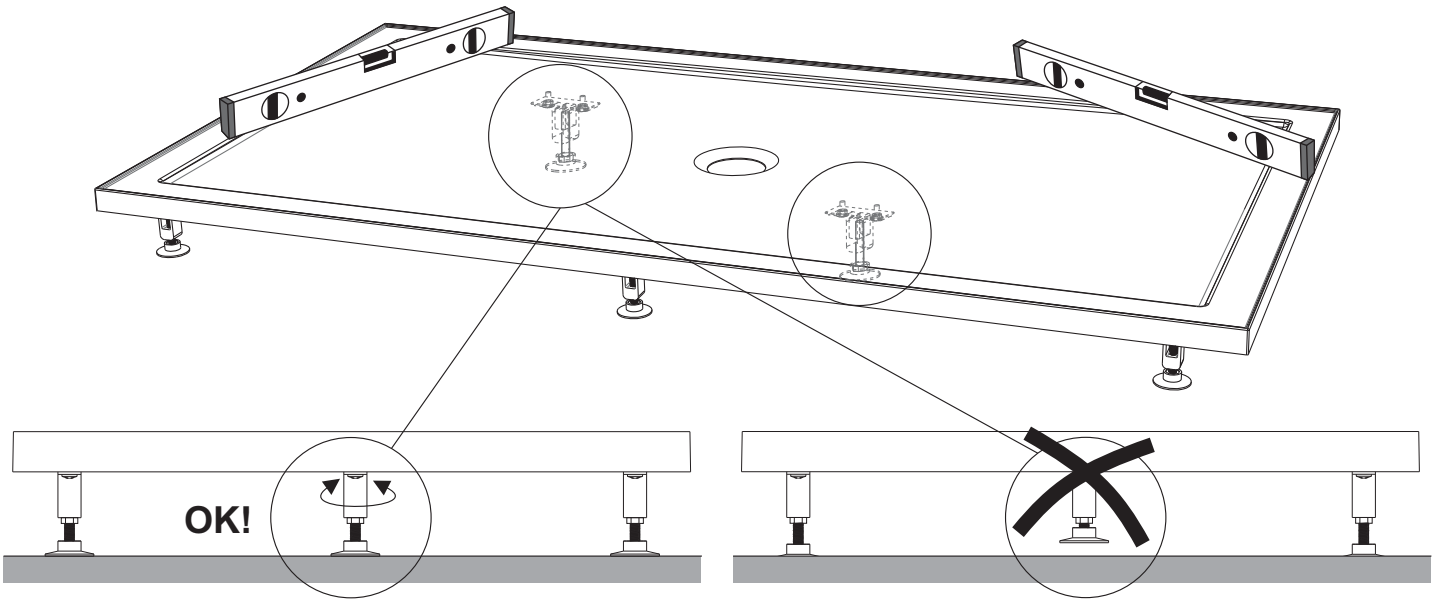

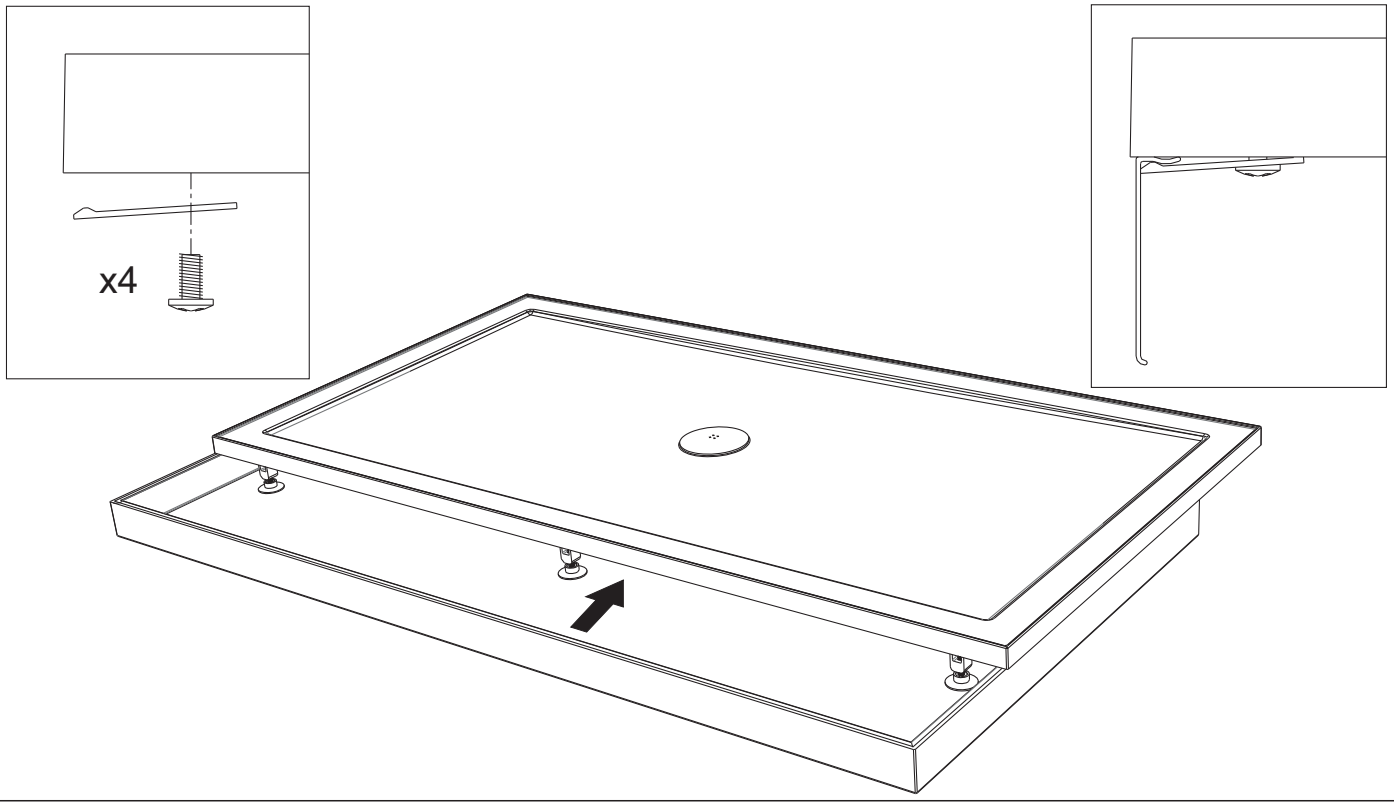

1 Montering av golvram
Assembling the floor frame
Montage des Bodenrahmens
Montage du cadre de sol
Монтаж рамы пола
Montaż ramy podłogowej

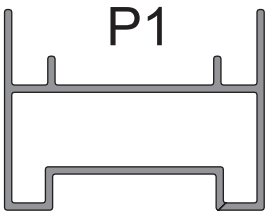

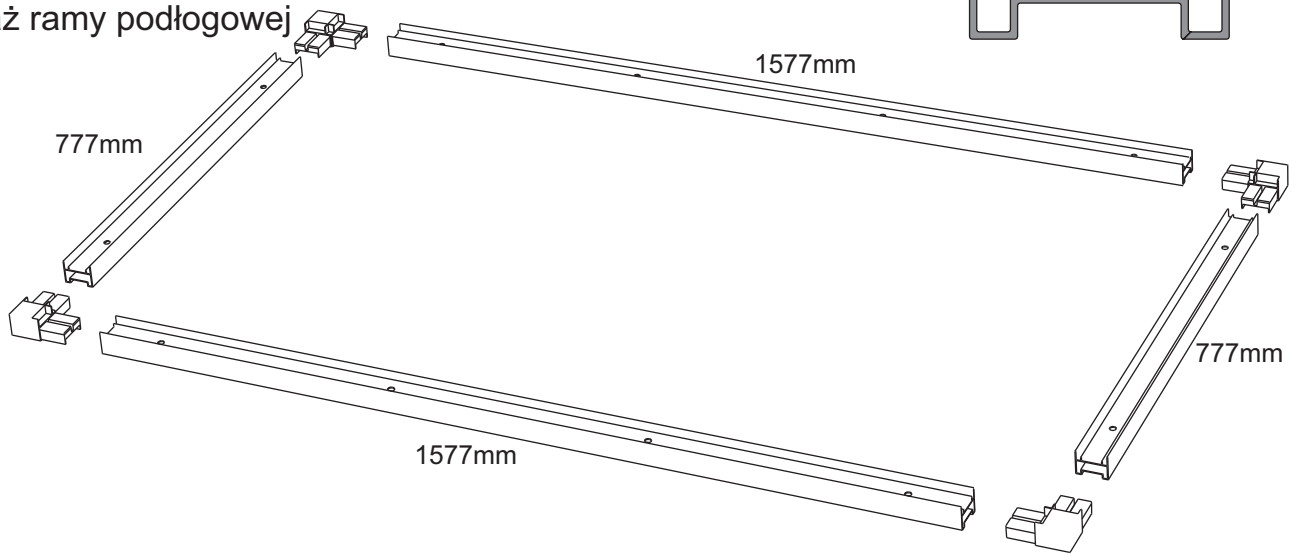

Lägg en sträng med silicon på hörnknutarna enligt bilderna.
Apply a string of silicone on the corner joints as shown.
An den Eck- und T-Verbindungen einen Siliconstrang wie abgebildet auftragen.
Appliquer un cordon de silicone aux angles selon les images.
Нанесите полосу силиконового клея на углах как показано на рисунке.
Nałożyć silikon na połączeniach narożnych jak pokazano na rysunkach.

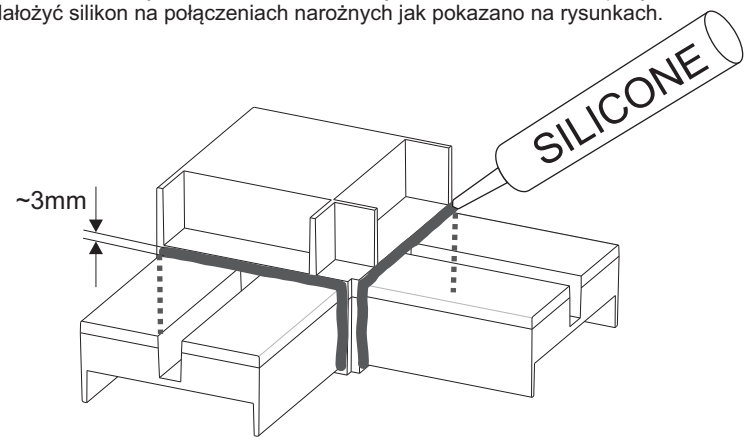

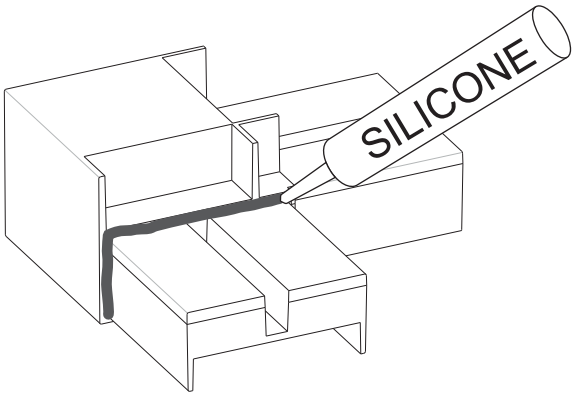

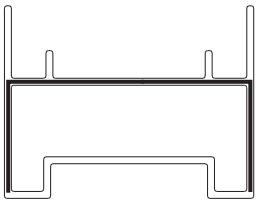

Motsvarande kontaktytor på golvram
Corresponding contact surfaces on floor frame
Entsprechende Kontaktflächen am Bodenrahmen
Plans de contact correspondants sur cadre de sol
Соответствующие поверхности соприкосновения на раме пола
Odpowiadające powierzchnie styku na ramie podłogowej

Skjut in hörnknutarna I golvramsprofilerna

Push the corner joints into place in the profiles for the floor frame.

Eck- und T-Verbindungen in die Bodenrahmenprofile einstecken

Engager les éléments d'angle dans les profilés du cadre de sol

Задвиньте внутрь угловые связки в рейки рамы пола

Wcisnąć złącza narożne na miejsce w profilach ramy podłogowej.

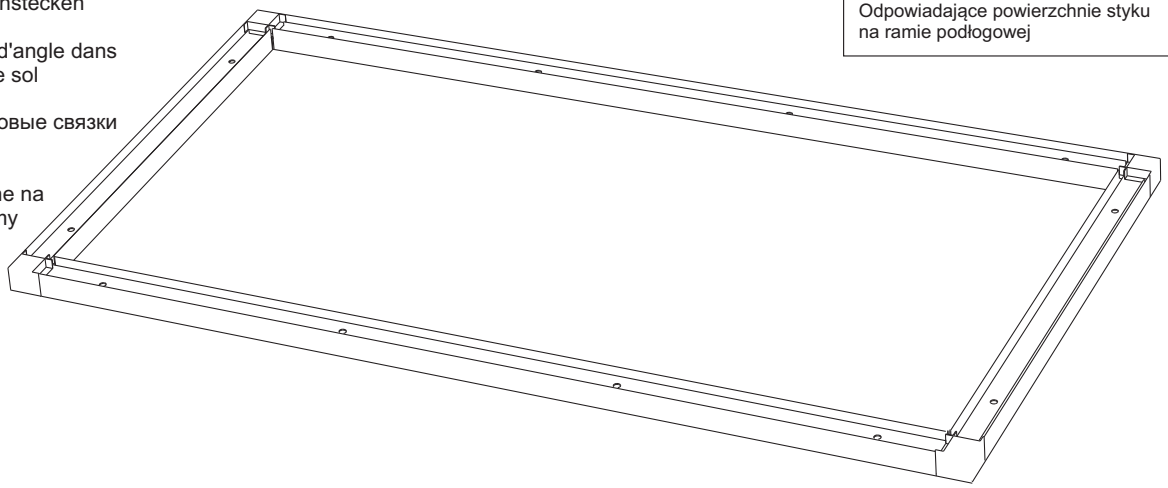

2

Vänd golvramen upp och ned. Banka in hörnknutarna i golvramsprofilerna så att de säkert går i botten. Skruva fast hörnknutarna och sätt dit ställfötterna. Ställfötterna skruvas i botten.

Turn the floor frame upside down. Tap the corner joints carefully into the floor frame profiles to make sure that they sit all the way in. Secure the corner joints with screws and fit the adjustable feet. Screw the adjustable feet in as far as they will go.

Bodenrahmen wenden. Eck- und T-Verbindungen bis zum Anschlag in die Bodenrahmenprofile einschlagen. Verbindungen festschrauben und Einstellfüße anbringen. Einstellfüße bis zum Anschlag einschrauben.

Retourner à l'envers le cadre de sol. Frapper sur les éléments d'angle pour les faire entrer entièrement dans les profilés du cadre de sol. Visser les éléments d'angle et placer les pieds réglables. Visser à fond les pieds réglables.

Переверните раму пола верхом вниз. Вбейте угловые связки в рейки рамы пола так, чтобы они хорошо вошли в днище. Закрепите угловые связки винтами и установите в них стальные лапки. Регулируемые лапки ввинчиваются в днище.

Odwrócić ramę podłogową do góry nogami. Zamontować złącza narożne w profilach ramy podłogowej, delikatnie je wbijając aż do końca. Przymocować złącza narożne wkętami i zamocować regulowane stopki. Wkręcić regulowane stopki do oporu.

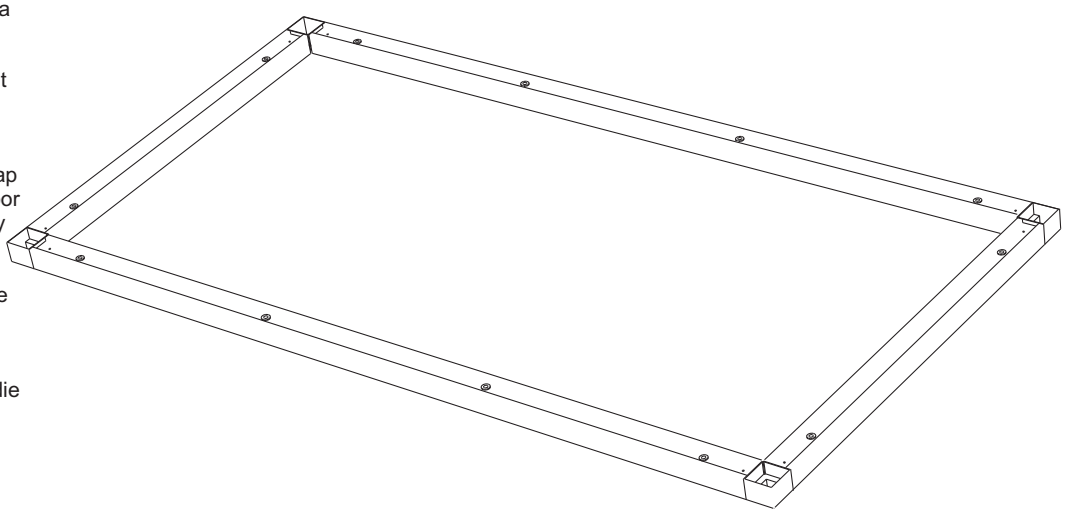

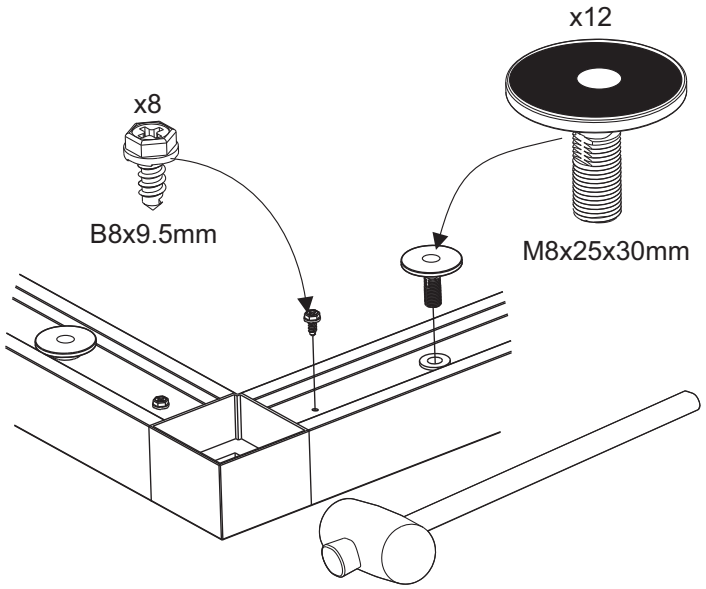

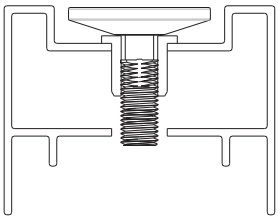

OBS! Ställfötterna behöver ej monteras om underlaget är plant.
NB: Frame feet are not required if installing on a flat surface.
Hinweis: Die Stellfüße brauchen bei einer ebenen Unterlage nicht montiert zu werden.
NOTE : Les pieds réglables sont inutiles si la surface est plane.
Внимание! Ножки не нужно устанавливать, если основание плоское.
UWAGA! Jeżeli podłoże jest płaskie, montaż nóżek poziomujących nie jest konieczny.

3

Vänd tillbaka golvramen. Torka bort eventuellt överflödigt silicon runt hörnknutarna.

Turn the floor frame over so it is once again the right way up. Wipe off any silicone residue around the corner joints.

Bodenrahmen wieder wenden. Eventuell überschüssiges Silicon an den Eck- und T-Verbindungen abwischen.

Retourner à l'endroit le cadre de sol. Essuyer l'éventuel excédent de silicone autour des éléments d'angle.

Поверните опять раму пола в правильное положение. Протрите возможный избыток силикона вокруг угловых связок.

Odwrócić ramę podłogową, aby ponownie była skierowana prawidłową stroną do góry. Usunąć nadmiar silikonu wokół złącz narożnych.

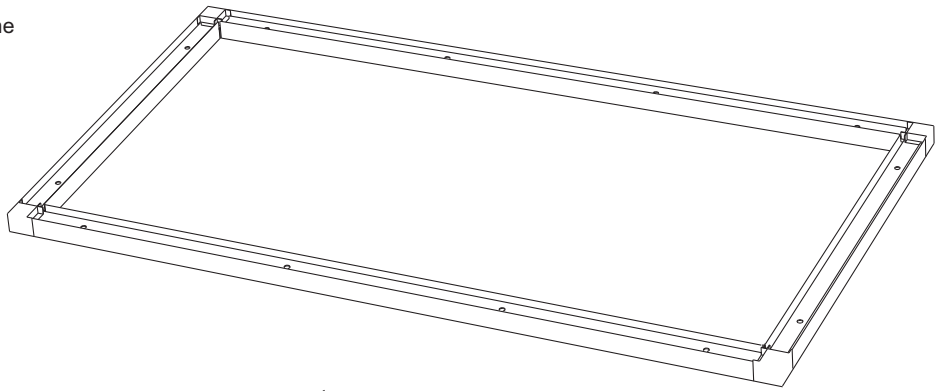

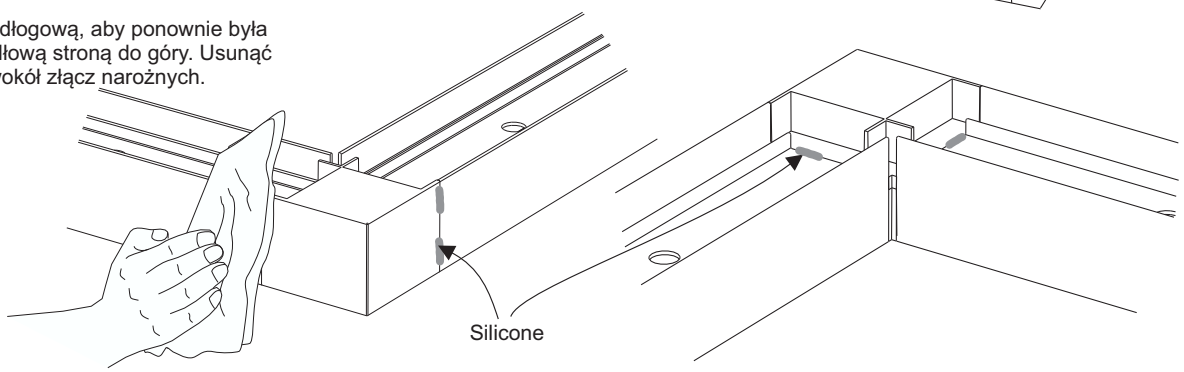

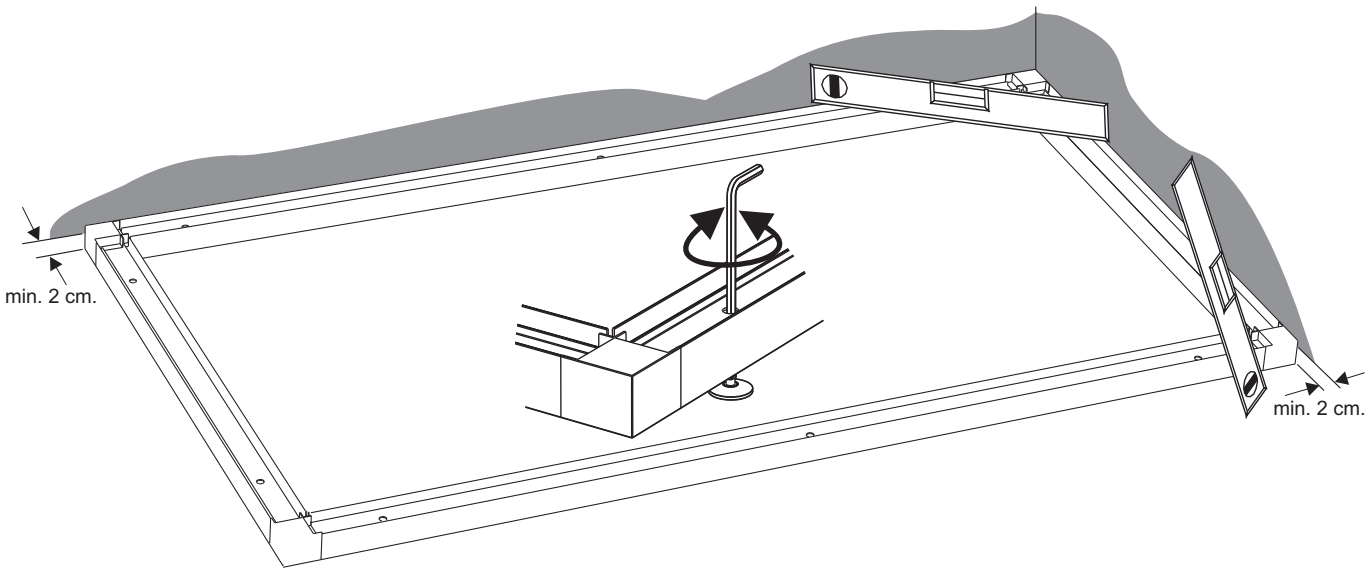

Placera golvramen där rummet ska stå. Kontrollera att ramen ligger plant, använd vattenpass. OBS! Det är ett absolut krav att golvramen ligger plant “i våg” för att slutresultatet ska bli perfekt. Justera ställfötterna med insexnyckeln. Det är viktigt att ställfoten hamnar under ytan där väggarna ska stå.

Move the floor frame to the exact location where the cabinet will stand. Use a spirit level to make sure that the floor frame is completely level on the floor. IMPORTANT! For a perfect end result, it is essential that the floor frame is absolutely level. Use the hex key to adjust the adjustable feet. It is important that the top of the thread on the adjustable feet is below the level of the bottom edge of the walls. (See the drawings.)

Bodenrahmen an der gewünschten Stelle positionieren. Auf ebene Lage des Rahmens achten, Wasserwaage verwenden. ACHTUNG! Damit ein perfektes Endergebnis gewährleistet ist, muss der Bodenrahmen unbedingt waagerecht liegen. Einstellfüße mit Innensechskantschlüssel einstellen. Die Einstellfüße dürfen nicht über die Auflagefläche für die Wände hinausragen (siehe Abb.).

Placer le cadre de sol à l'emplacement choisi pour la cabine. Vérifier que le cadre est posé à plat, utiliser un niveau à bulle. ATTENTION ! Il est absolument indispensable que le cadre de sol soit bien horizontal pour que le résultat final soit parfait. Ajuster les pieds réglables à l'aide d'une clé six pans creux. Il est important que le pied réglable soit placé comme indiqué par la figure.

Установите раму пола там, где будет расположена комната. Проверьте, чтобы рама лежала плоско, пользуйтесь нивелиром. Внимание! Для достижения оптимального результата, рама пола должна лежать полностью горизонтально. Отрегулируйте регулируемые лапки шестигранником. Важно, чтобы регулируемые лапки опустились под поверхности, на которых будут стоять стенки.

Umieścić ramę podłogową w miejscu, gdzie kabina ma być finalnie zamontowana. Użyć poziomicy do dokładnego wypoziomowania ramy podłogowej względem podłogi. WAŻNE! W celu prawidłowego zamontowania kabiny ważne jest, aby rama podłogowa była dokładnie wypoziomowana. Do wyregulowania regulowanych stopek użyć klucza imbusowego. Bardzo ważne jest, aby gorna część gwintu na regulowanej stopce była poniżej poziomu dolnej krawędzi ścianek (patrz rysunki).

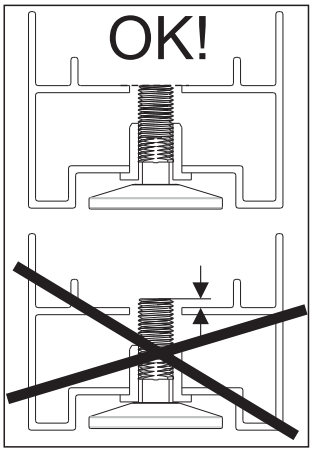

5

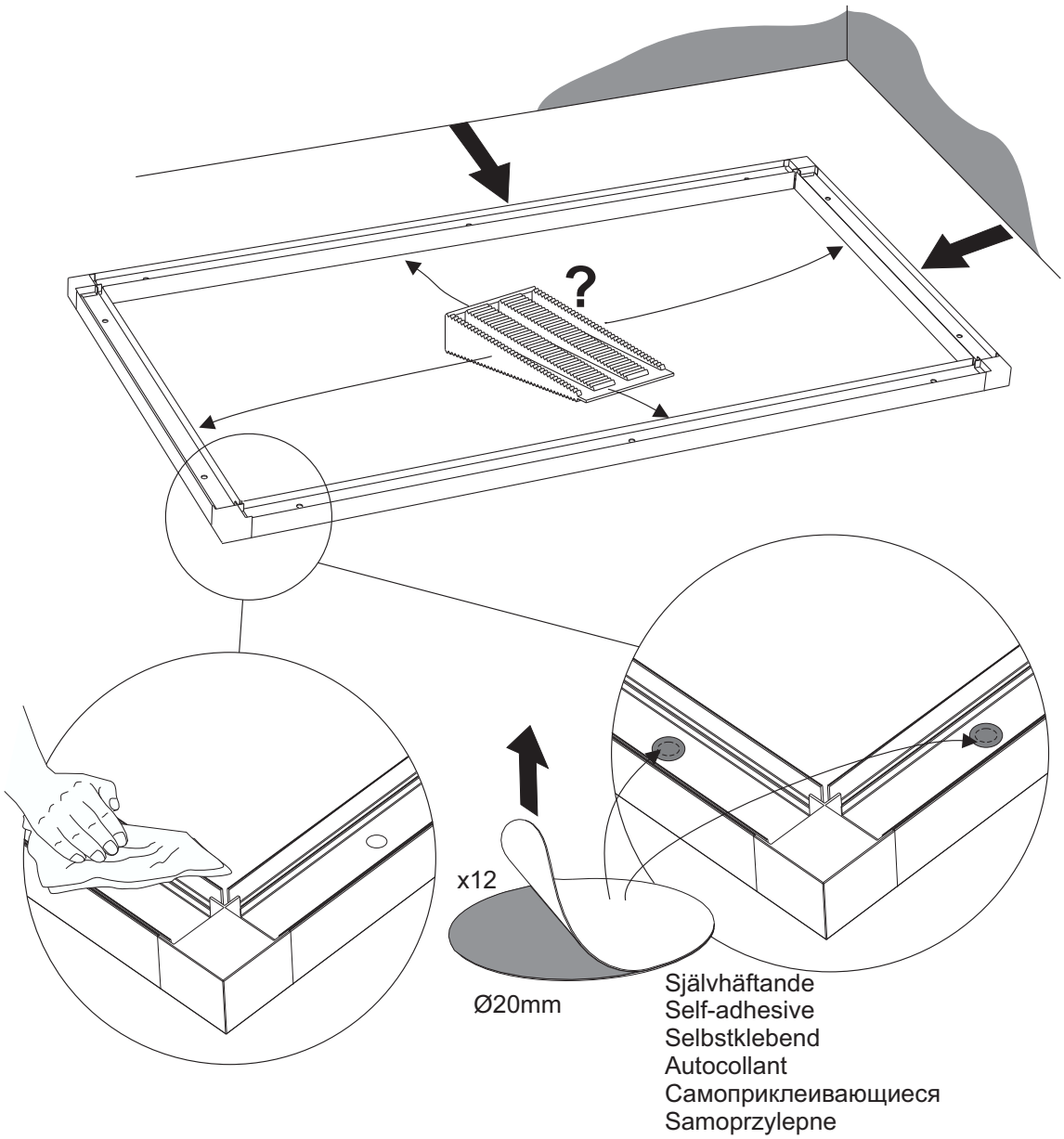

Flytta ut golvramen om den står nära en vägg för att lätt kunna montera väggarna. Om golvramen inte är plan när den flyttats, lägg under kilar på de ställen som behöver. Torka rent runt hålen ovanför ställfötterna och sätt dit tätningscirklarna.

For easier assembly, pull the floor frame out into the room if it is close to a wall. If this results in the floor frame no longer being level, use wedges where needed to level it up. Wipe clean around the holes above the adjustable feet and then cover the holes with the self-adhesive circular sealing pads.

Den Bodenrahmen gegebenenfalls von der Wand abrücken, um die Montage der Wände zu erleichtern. Bei eventuell auftretenden Unebenheiten Keile unterlegen. Den Bereich um die Löcher über den Einstellfüßen abwischen und die runden Abdeckungen aufkleben.

Si le cadre de sol est proche d'un mur, le déplacer afin de pouvoir monter les cloisons. Si le cadre de sol n'est plus d'aplomb après avoir été déplacé, poser des cales aux endroits où c'est nécessaire. Nettoyer autour des trous au-dessus des pieds réglables et coller les caches autocollants.

Выдвиньте раму пола, если она стоит рядом со стенкой, чтобы было легче монтировать стенки. Если рама пола не расположена горизонтально при перемещении, подложите клинья там, где это необходимо. Протрите начисто вокруг отверстия над регулируемыми лапками и наложите круглые прокладки.

W celu łatwiejszego montażu można ramę podłogową przesunąć na środek pomieszczenia. Jeśli po przesunięciu rama podłogowa nie jest w poziomie należy użyć klinów do wypoziomowania jej na czas montażu. Wytrzeć otwory nad regulowanymi stopkami, a następnie przykryć otwory samoprzylepnymi, okrągłymi podkładkami uszczelniającymi.

6

Skruva alltid dit den översta skruven först, sedan den nedersta och till sist de båda skruvarna I mitten.

Always start with the top screw, then the bottom screw and finally the two middle screws.

Zuerst die obere Schraube, dann die untere und abschließend die beiden mittleren Schrauben anbringen.

Toujours commencer à visser la vis du haut, puis celle du bas, et enfin les deux vis du milieu.

Начинайте ввинчивать всегда с первого винта, потом ввинтите нижний винт и в конце оба винта посредине.
Przykręcanie należy zawsze zaczynać od śrub górnych, następnie dolne, a na końcu śruby środkowe.

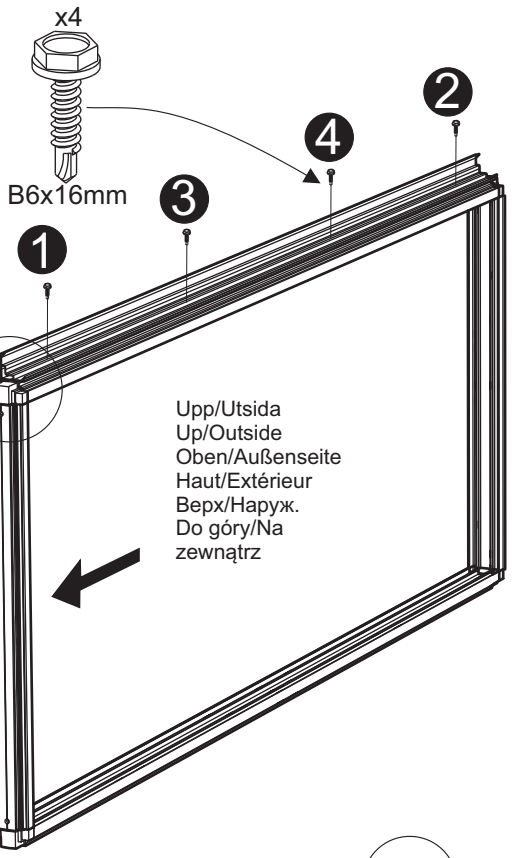

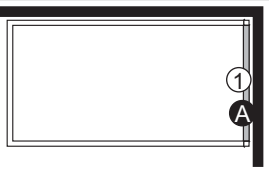

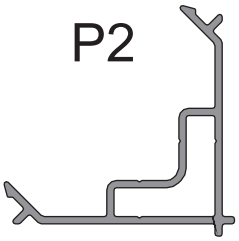

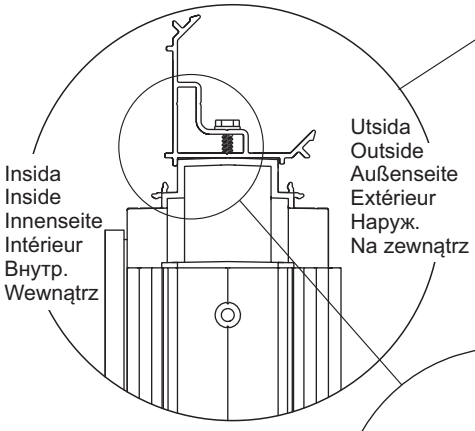

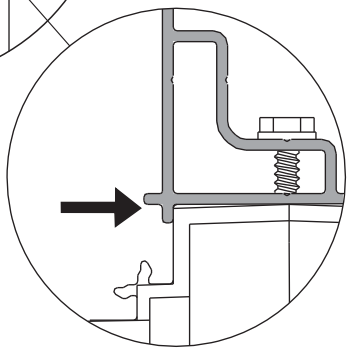

OBS! Det är viktigt att hörnprofilen ligger dikt an mot väggen. Tryck profilen mot väggen när den skruvas I.

IMPORTANT! Make sure the corner profile fits perfectly flush against the wall. Press the profile against the wall while screwing it into place.

ACHTUNG! Die Eck- und T-Verbindungen müssen dicht an der Wand anliegen. Das Profil beim Festschrauben an der Wand andrücken.

ATTENTION ! Il est important que le profilé d'angle soit bien plaqué contre la cloison. Pendant l'assemblage, presser le profilé contre la cloison.

Внимание! Важно, чтобы угловые рейки плотно прилегали к стенке. Прижимайте рейку к стенке, когда будете её привинчивать.

WAŻNE! Należy upewnić się czy profile narożne są idealnie dopasowane do elementu ścianki. Podczas dokręcania profil należy docisnąć do ścianki.

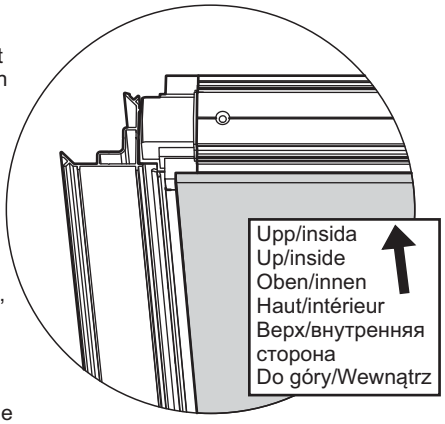

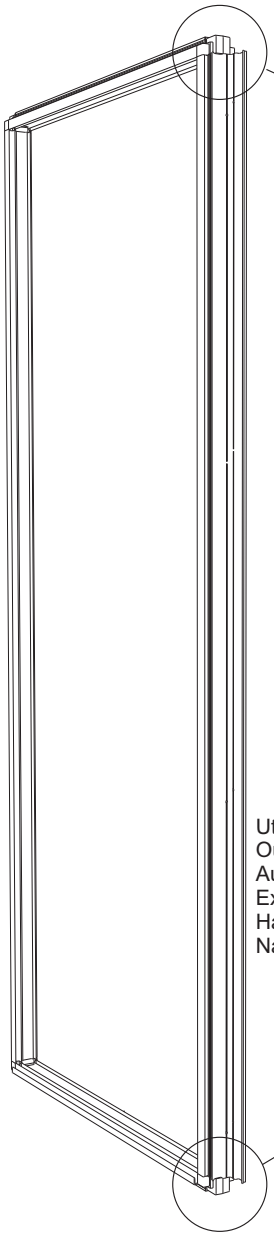

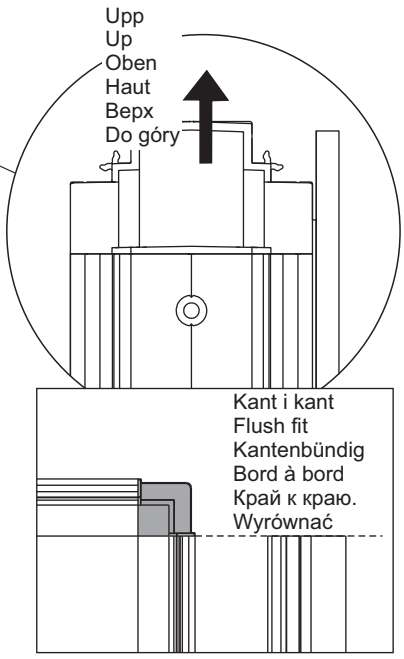

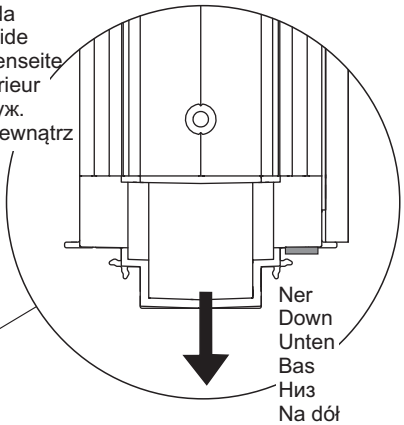

7

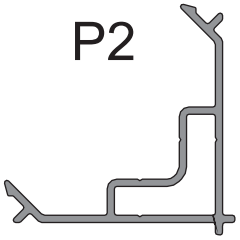

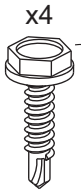

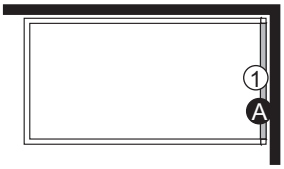

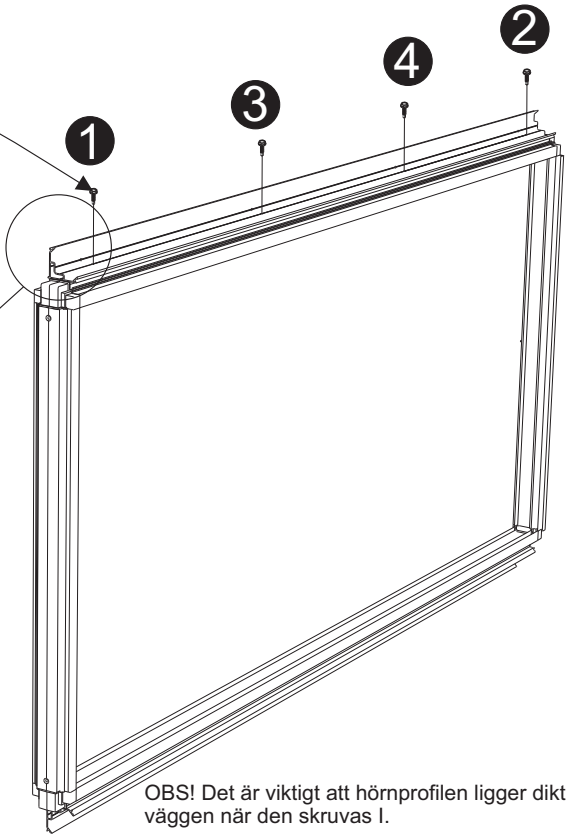

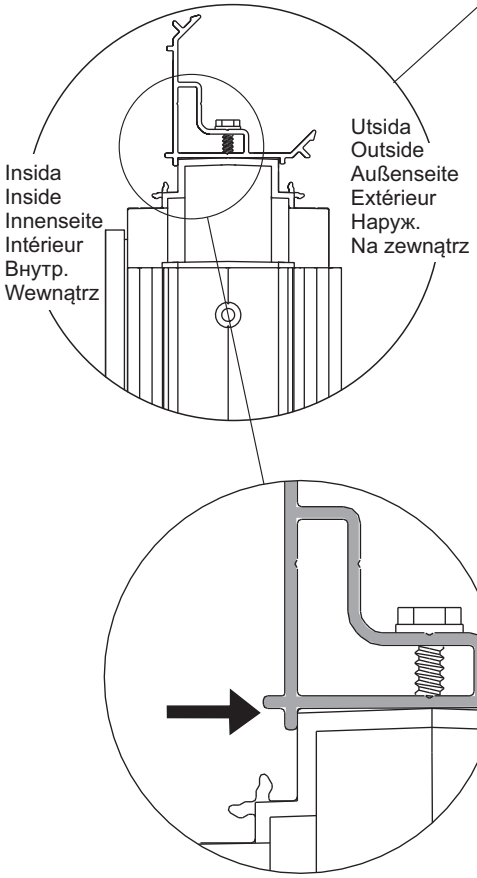

Vänd på väggen och skruva fast den andra hörnprofilen.

Turn the wall round and screw the other corner profile into place.

Wand wenden und zweites Eckprofil befestigen.

Retourner la cloison et visser le deuxième profilé d'angle.

Поверните стенку и закрепите винтами вторую угловую рейку.

Obrócić ściankę i przykręcić drugi profil narożny.

OBS! Det är viktigt att hörnprofilen ligger dikt an mot väggen. Tryck profilen mot väggen när den skruvas I.

IMPORTANT! Make sure the corner profile fits perfectly flush against the wall. Press the profile against the wall while screwing it into place.

ACHTUNG! Die Eck- und T-Verbindungen müssen dicht an der Wand anliegen. Das Profil beim Festschrauben an der Wand andrücken.

ATTENTION ! Il est important que le profilé d'angle soit bien plaqué contre la cloison. Pendant l'assemblage, presser le profilé contre la cloison.

Внимание! Важно, чтобы угловые рейки плотно прилегали к стенке. Прижимайте рейку к стенке, когда будете её привинчивать.

WAŻNE! Należy upewnić się czy profile narożne są idealnie dopasowane do elementu ścianki. Podczas dokręcania profil należy docisnąć do ścianki.

8

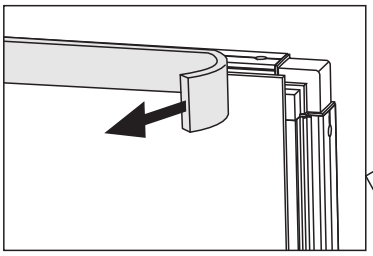

Ta bort kantskyddet när väggen är monterad.
Remove edge protector when wall is mounted.
Entfernen Sie den Kantenschutz, sobald die Wand montiert ist.
Une fois la paroi montée, enlevez la protection du bord.
Снимите защиту окантовок, когда установлены стенки.
Po zamontowaniu ściany należy zdjąć osłonę krawędzi.

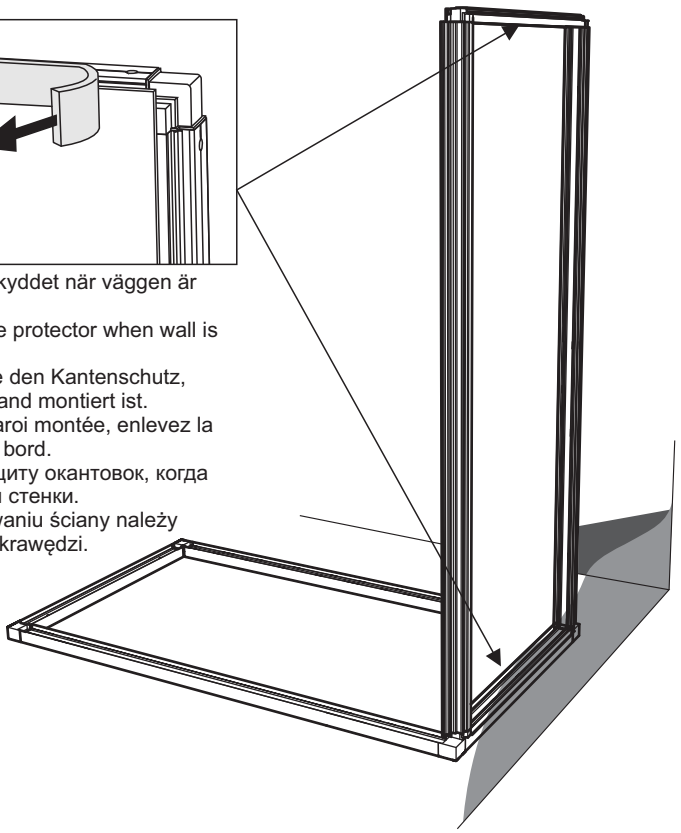

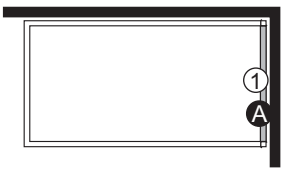

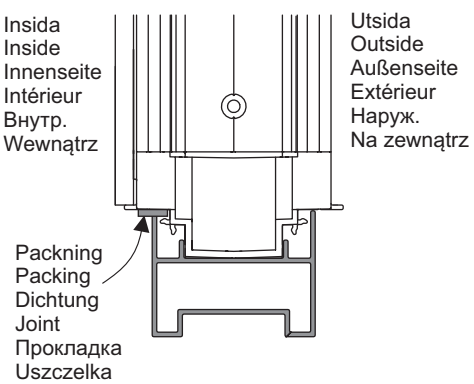

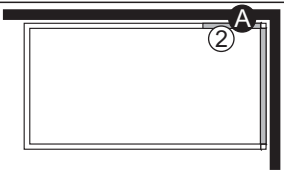

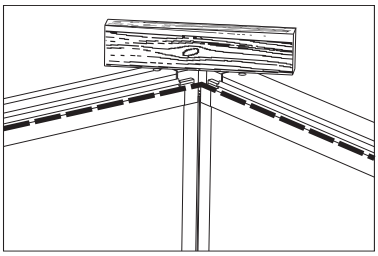

OBS! Det är viktigt att väggarna är i jämnhöjd I hörnen.

IMPORTANT! The walls must be perfectly level where they meet at the corners.

ACHTUNG! Die Wände müssen an den Ecken auf gleicher Höhe liegen.

ATTENTION ! Il est important que les cloisons soient au même niveau dans les angles.

Внимание! Важно, чтобы стенки были на одинаковой высоте в углу.

WAŻNE! Ścianki w narożniku musza być dokładnie na tym samym poziomie.

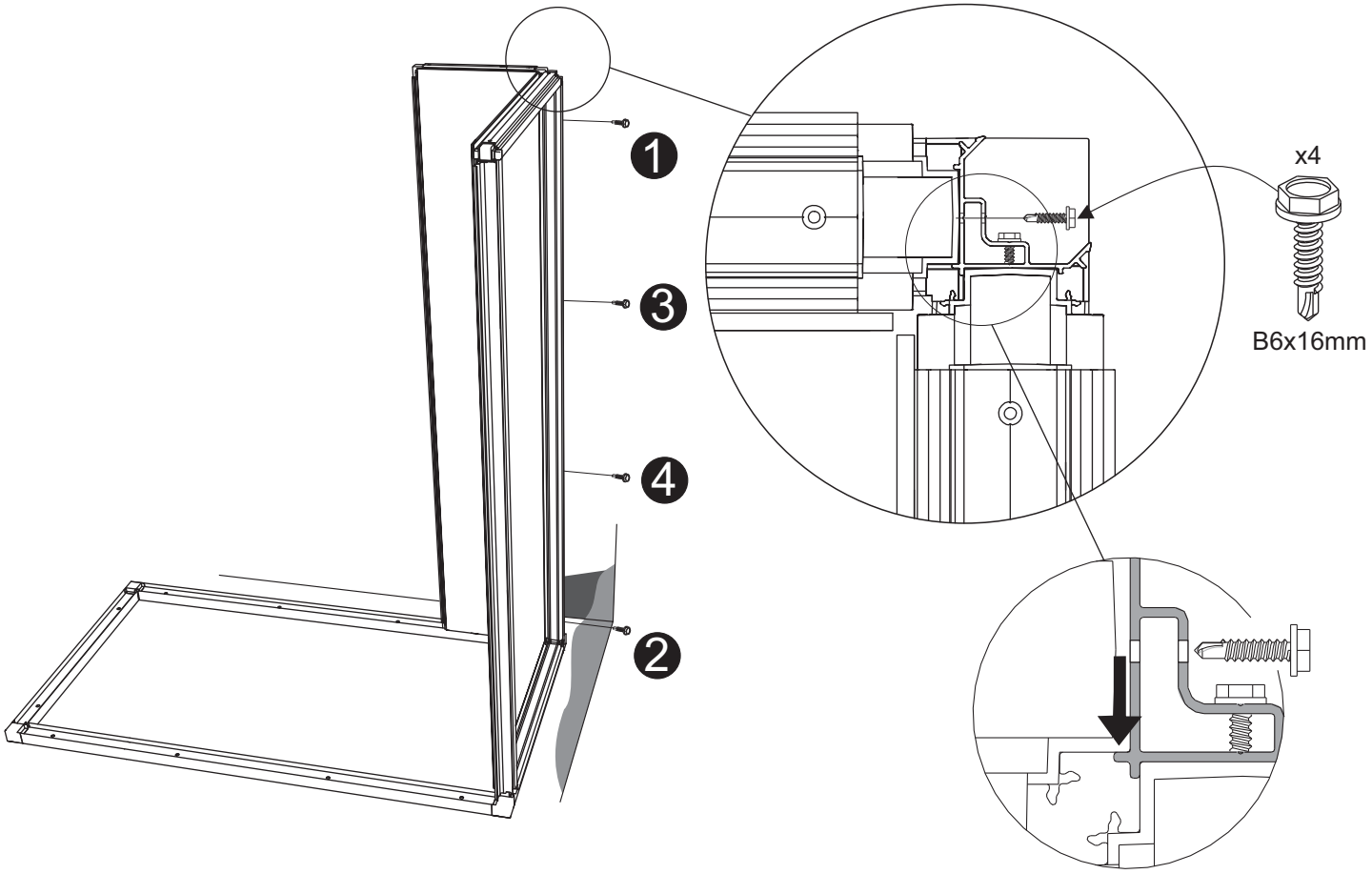

Tryck ihop väggarna när de skruvas samman.

Push the walls together while they are being screwed together.

Wände beim Zusammenschrauben zusammendrücken.

Pour visser les cloisons, les maintenir fermement assemblées.

Прижимайте стенки одну к другой, когда будете соединять их винтами.

Podczas skręcania ścianek należy je ze sobą trzymać dokładnie połączone.

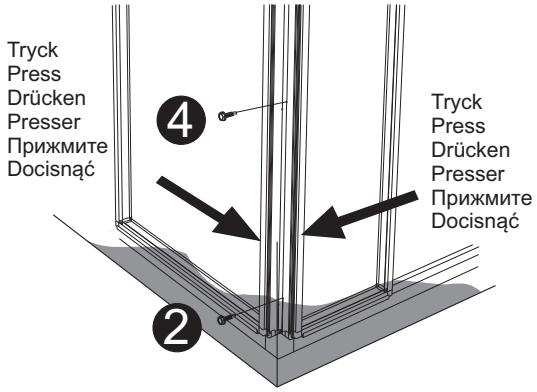

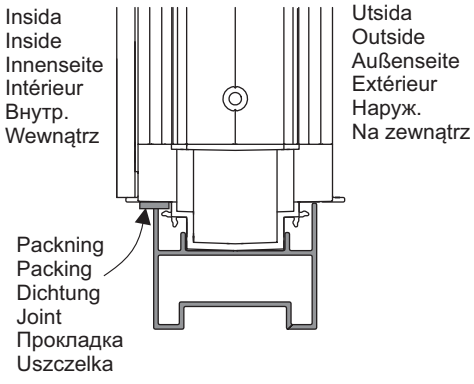

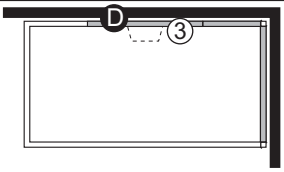

Styrning
Locking plate
Sicherungsscheibe
Rondelle de blocage
Направление
Płytka blokująca

x1

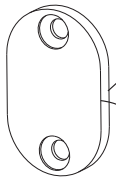

33x21x3mm

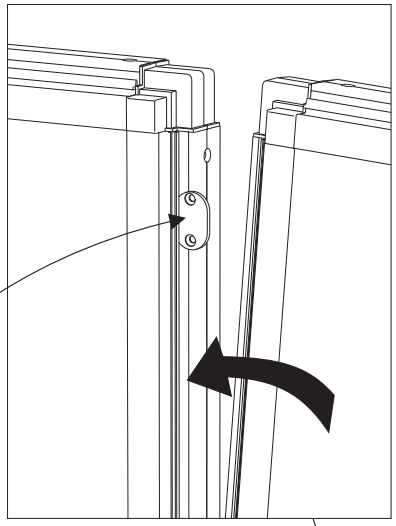

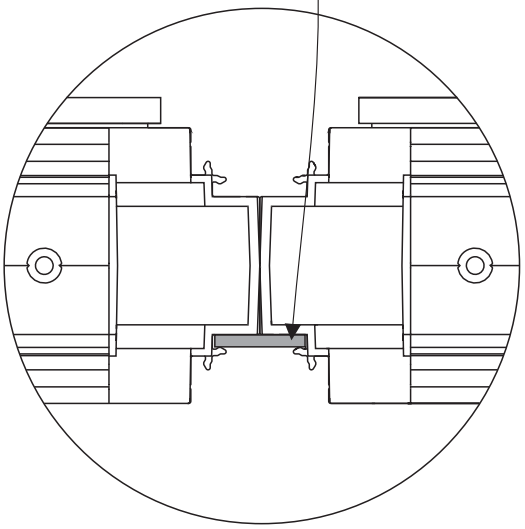

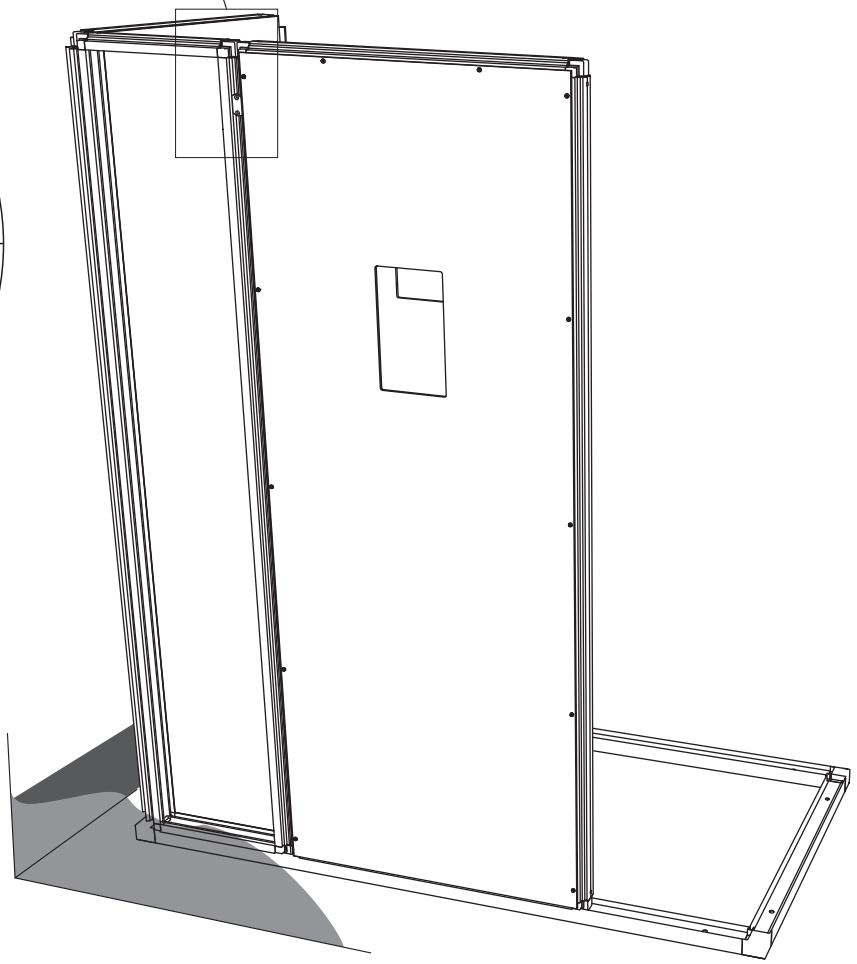

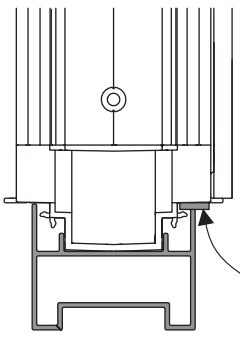

Utsida
Outside
Außenseite
Extérieur
Наруж.
Na zewnątrz

Insida
Inside
Innenseite
Intérieur
Внутр.
Wewnątrz

Packning
Packing
Dichtung
Joint
Прокладка
Uszczelka

11

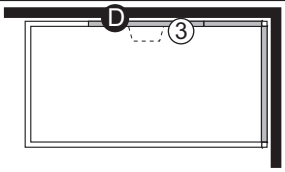
D
3

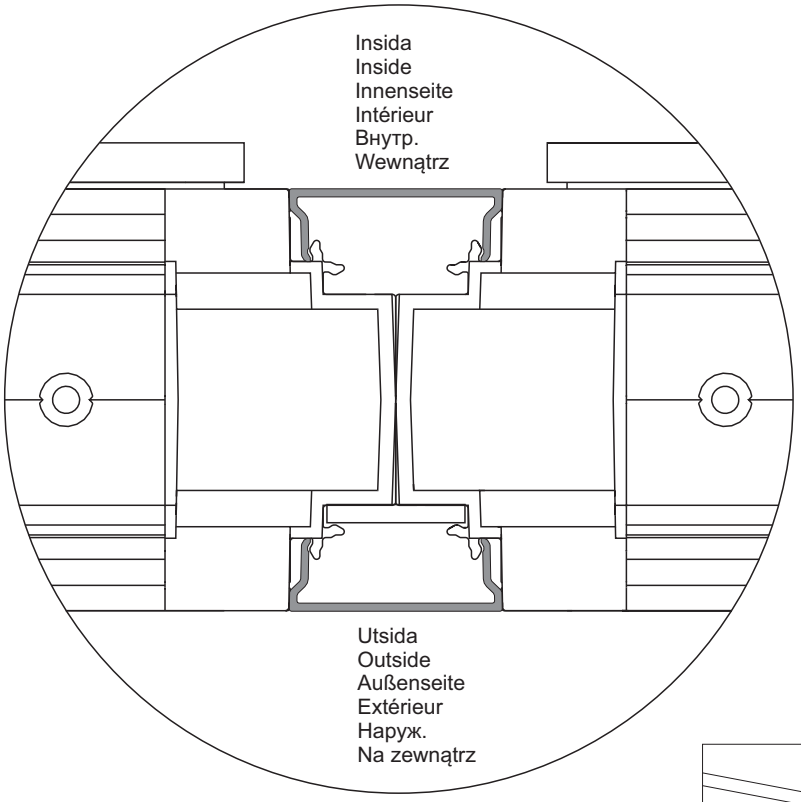
Insida
Inside
Innenseite
Intérieur
Внутр.
Wewnątrz
Utsida
Outside
Außenseite
Extérieur
Наруж.
Na zewnątrz

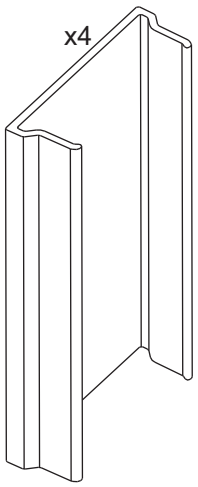
x4
70mm

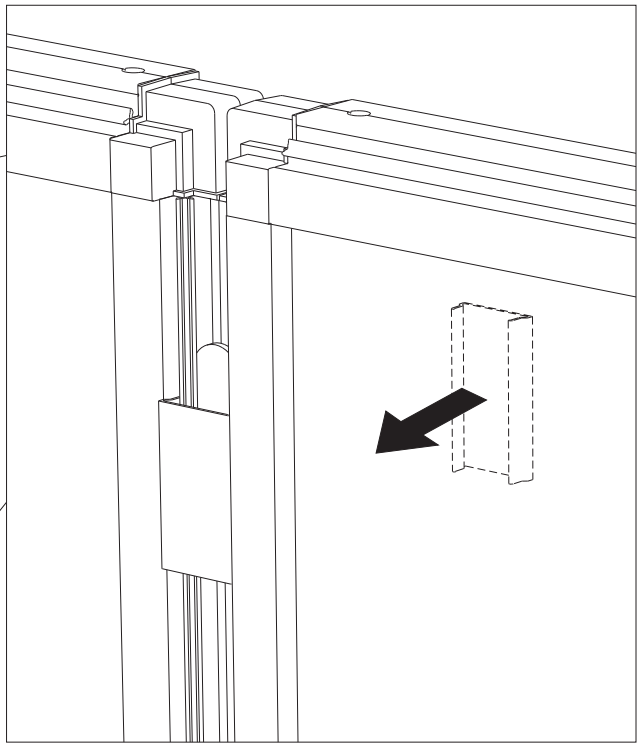

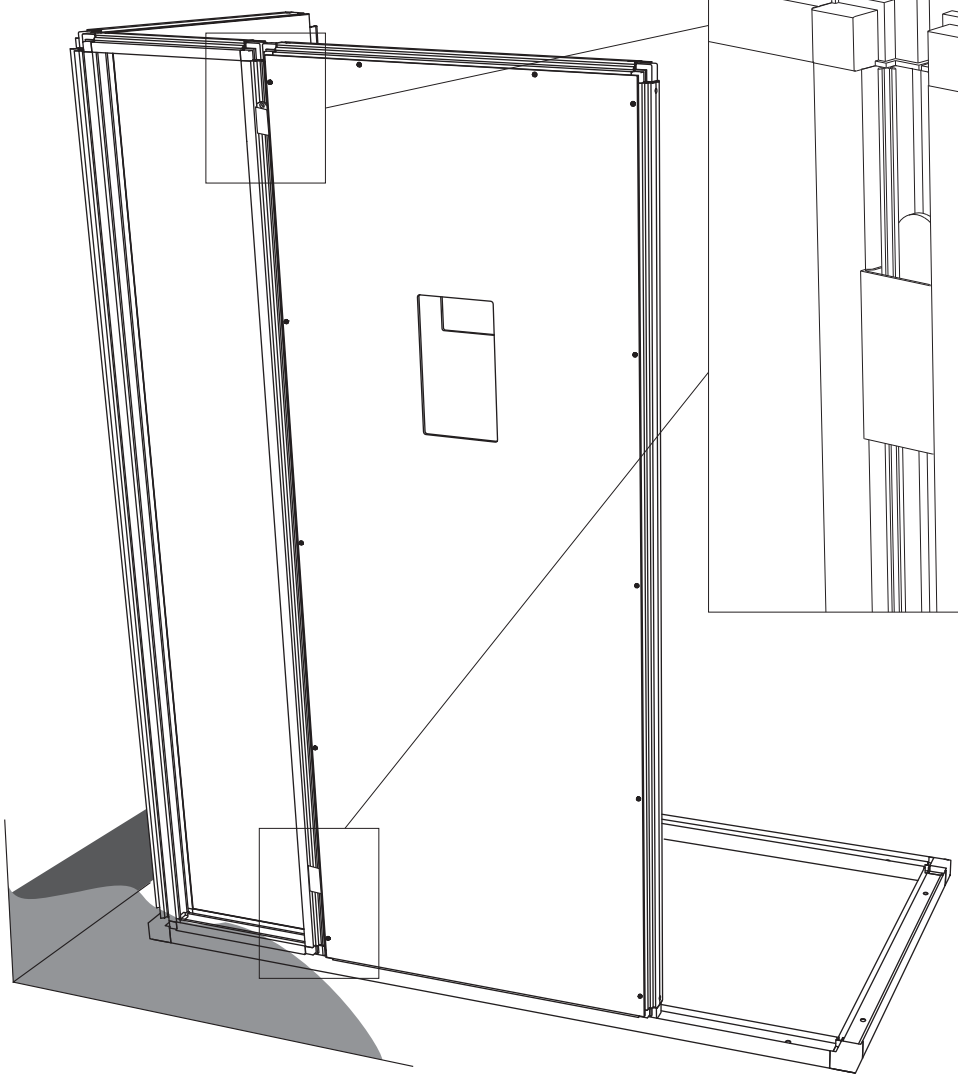

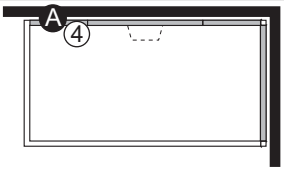

Styrning
Locking plate
Sicherungsscheibe
Rondelle de blocage
Направление
Płytka blokująca

x1

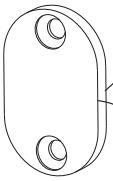

33x21x3mm

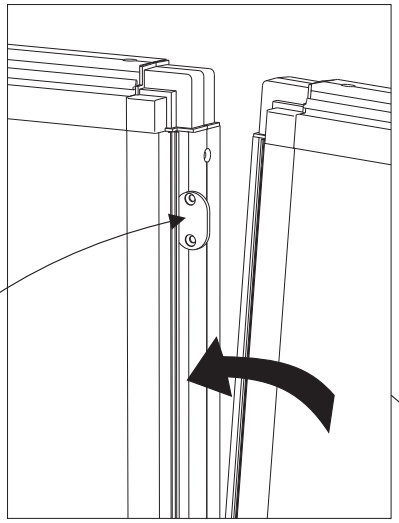

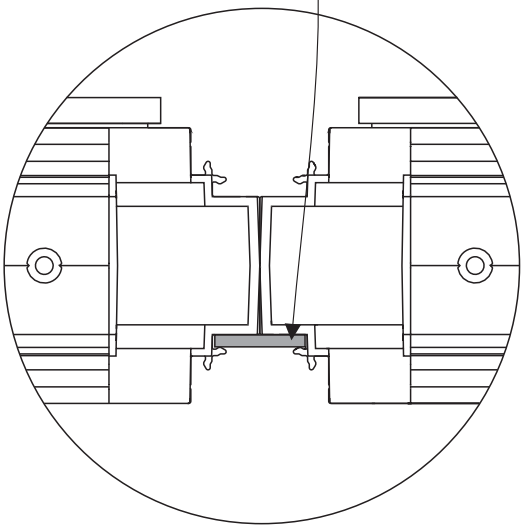

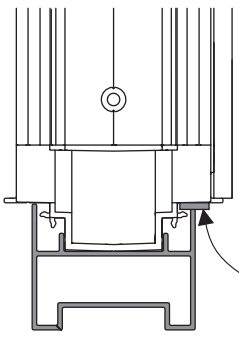

Utsida
Outside
Außenseite
Extérieur
Наруж.
Na zewnątrz

Insida
Inside
Innenseite
Intérieur
Внутр.
Wewnątrz

Packning
Packing
Dichtung
Joint
Прокладка
Uszczelka

13

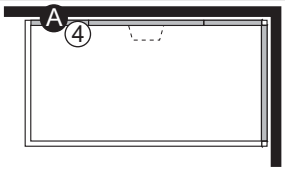
A
4

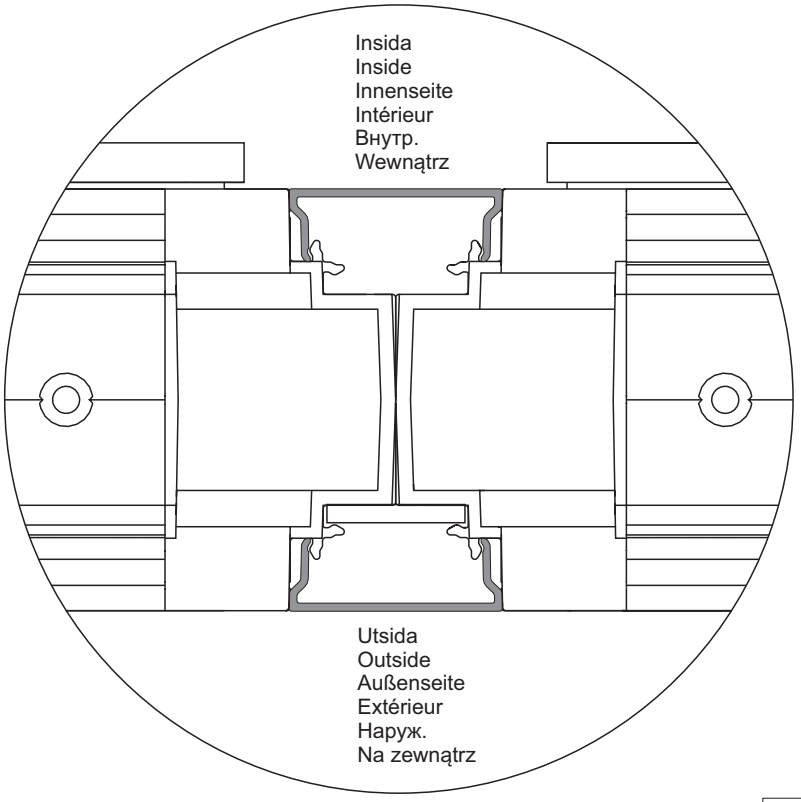
Insida
Inside
Innenseite
Intérieur
Внутр.
Wewnątrz
Utsida
Outside
Außenseite
Extérieur
Наруж.
Na zewnątrz

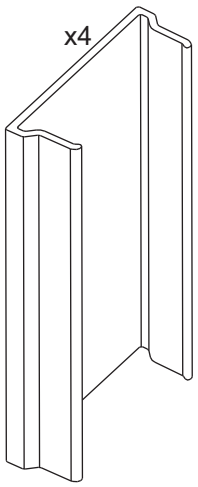
x4
70mm

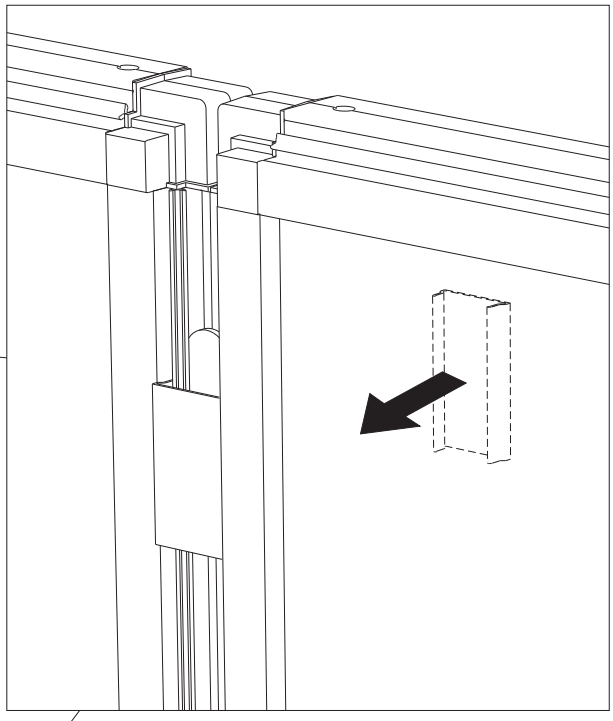

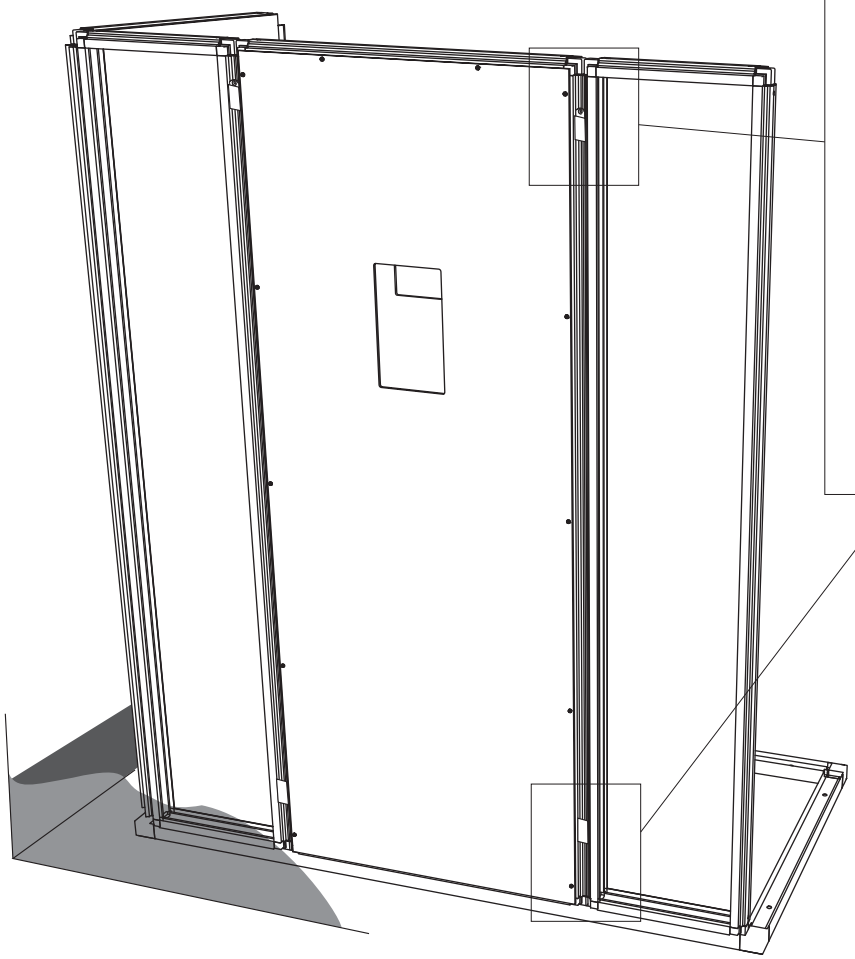

14

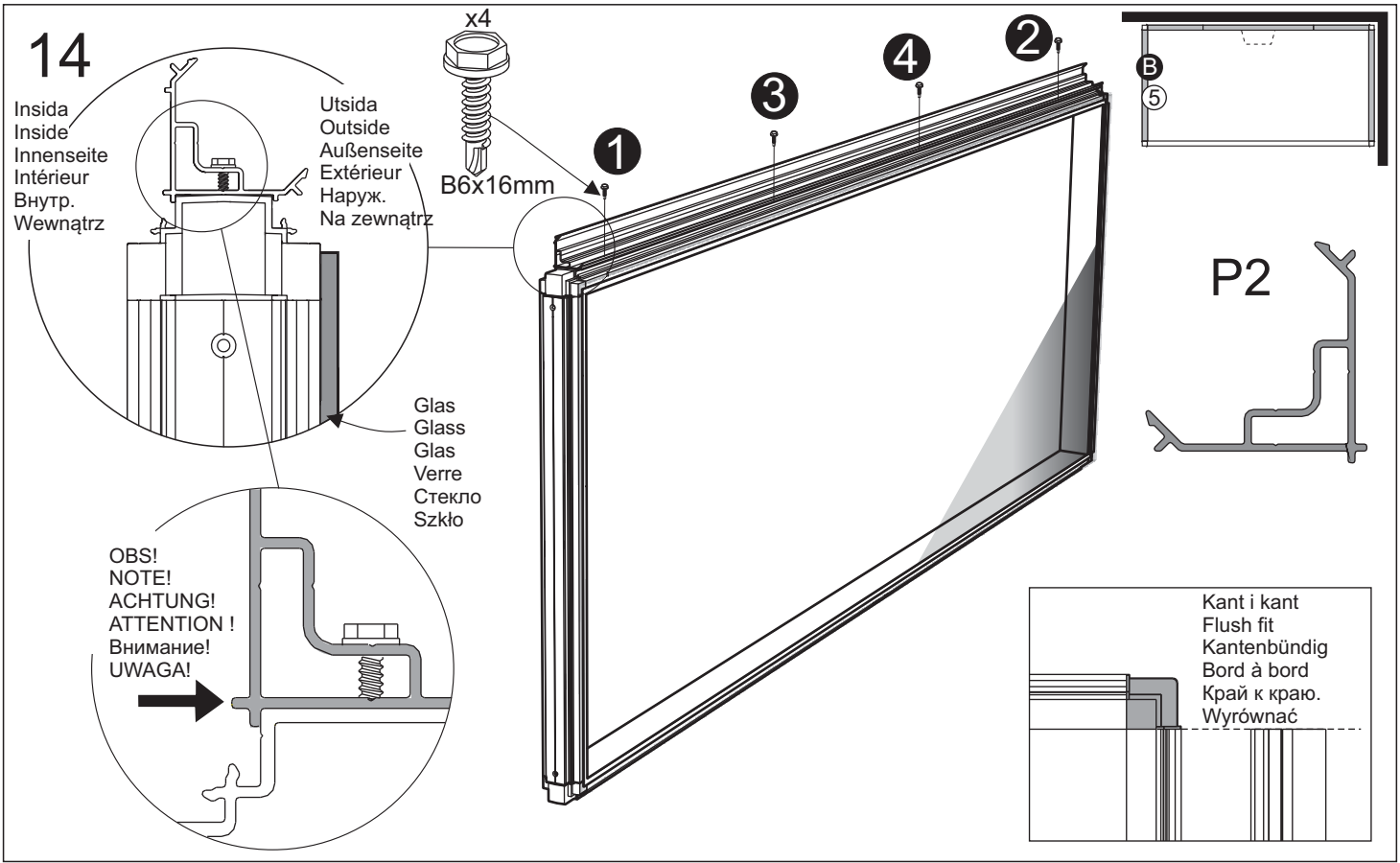

15

Vänd på väggen och skruva fast den andra hörnprofilen.

Turn the wall round and screw the other corner profile into place.

Wand wenden und zweites Eckprofil befestigen.

Retourner la cloison et visser le deuxième profilé d'angle.

Поверните стенку и закрепите винтами вторую угловую рейку.

Obrócić ściankę i przykręcić drugi profil narożny.

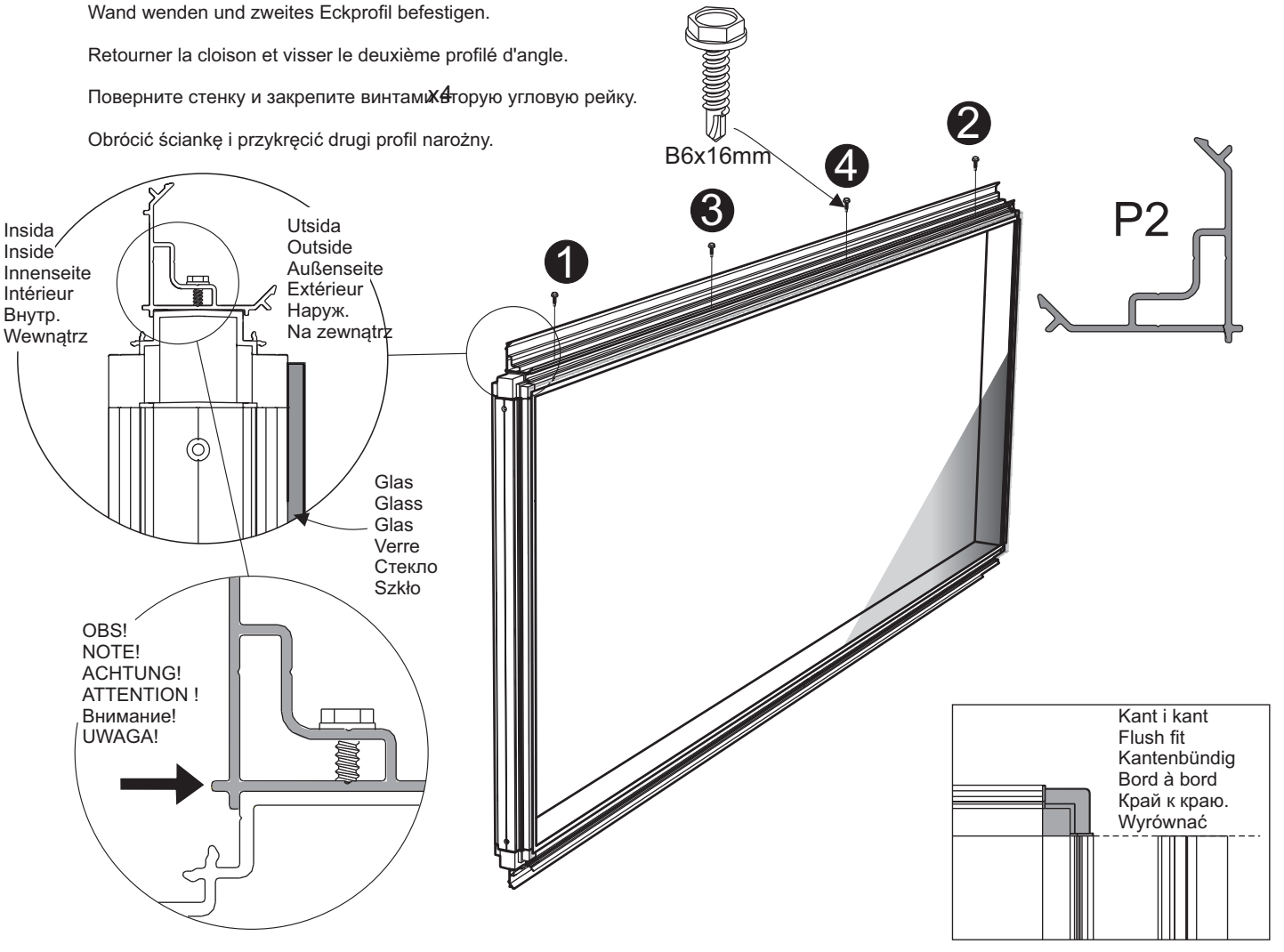

16

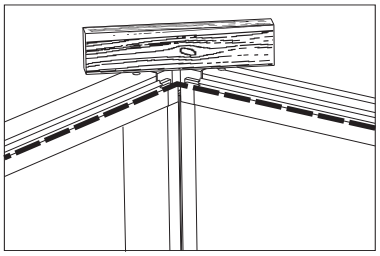

OBS! Det är viktigt att väggarna är i jämnhöjd I hörnen.
IMPORTANT! The walls must be perfectly level where they meet at the corners.
ACHTUNG! Die Wände müssen an den Ecken auf gleicher Höhe liegen.
ATTENTION ! Il est important que les cloisons soient au même niveau dans les angles.
Внимание! Важно, чтобы стенки были на одинаковой высоте в углу.
WAŻNE! Ścianki w narożniku musza być dokładnie na tym samym poziomie.

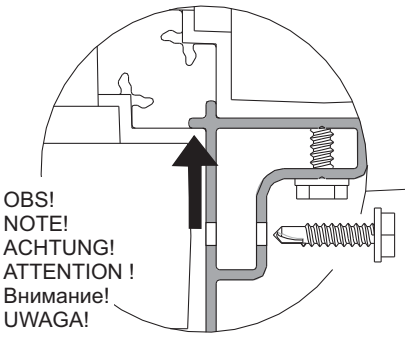

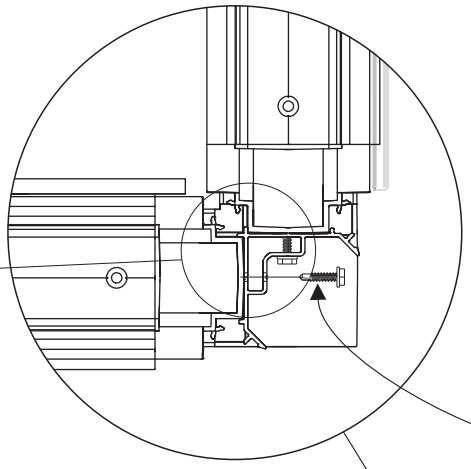

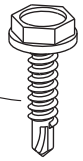

B6x16mm

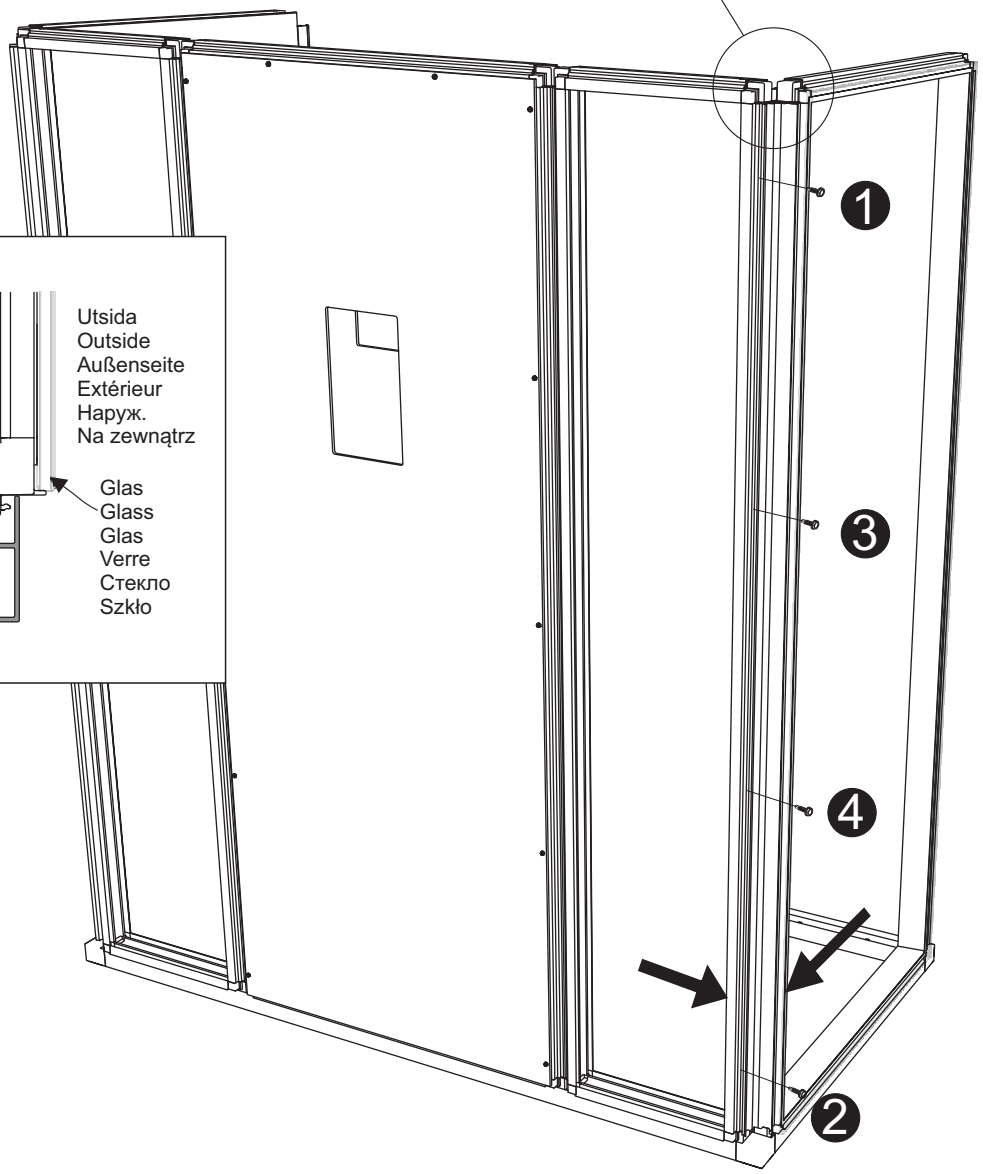

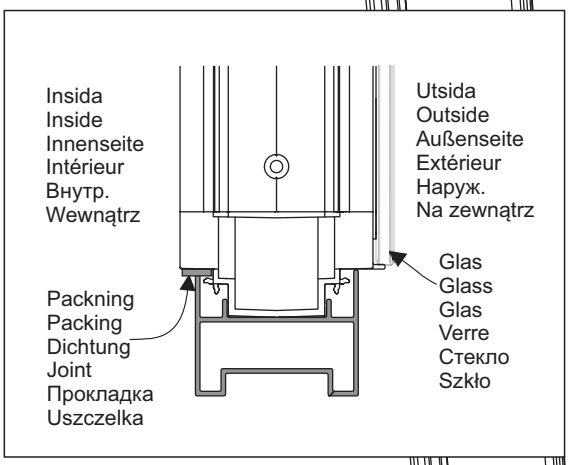

17

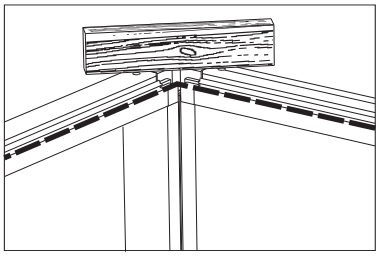

OBS! Det är viktigt att väggarna är i jämnhöjd I hörnen.
IMPORTANT! The walls must be perfectly level where they meet at the corners.
ACHTUNG! Die Wände müssen an den Ecken auf gleicher Höhe liegen.
ATTENTION ! Il est important que les cloisons soient au même niveau dans les angles.
Внимание! Важно, чтобы стенки были на одинаковой высоте в углу.
WAŻNE! Ścianki w narożniku musza być dokładnie na tym samym poziomie.

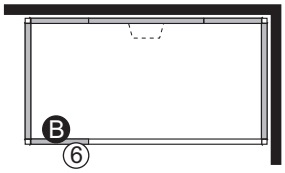

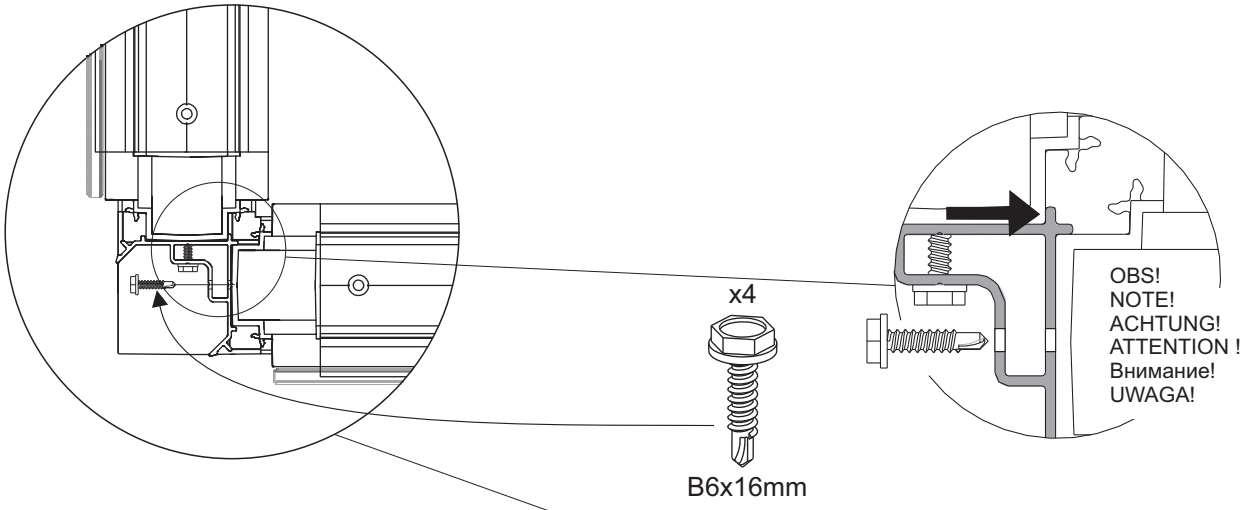

B6x16mm

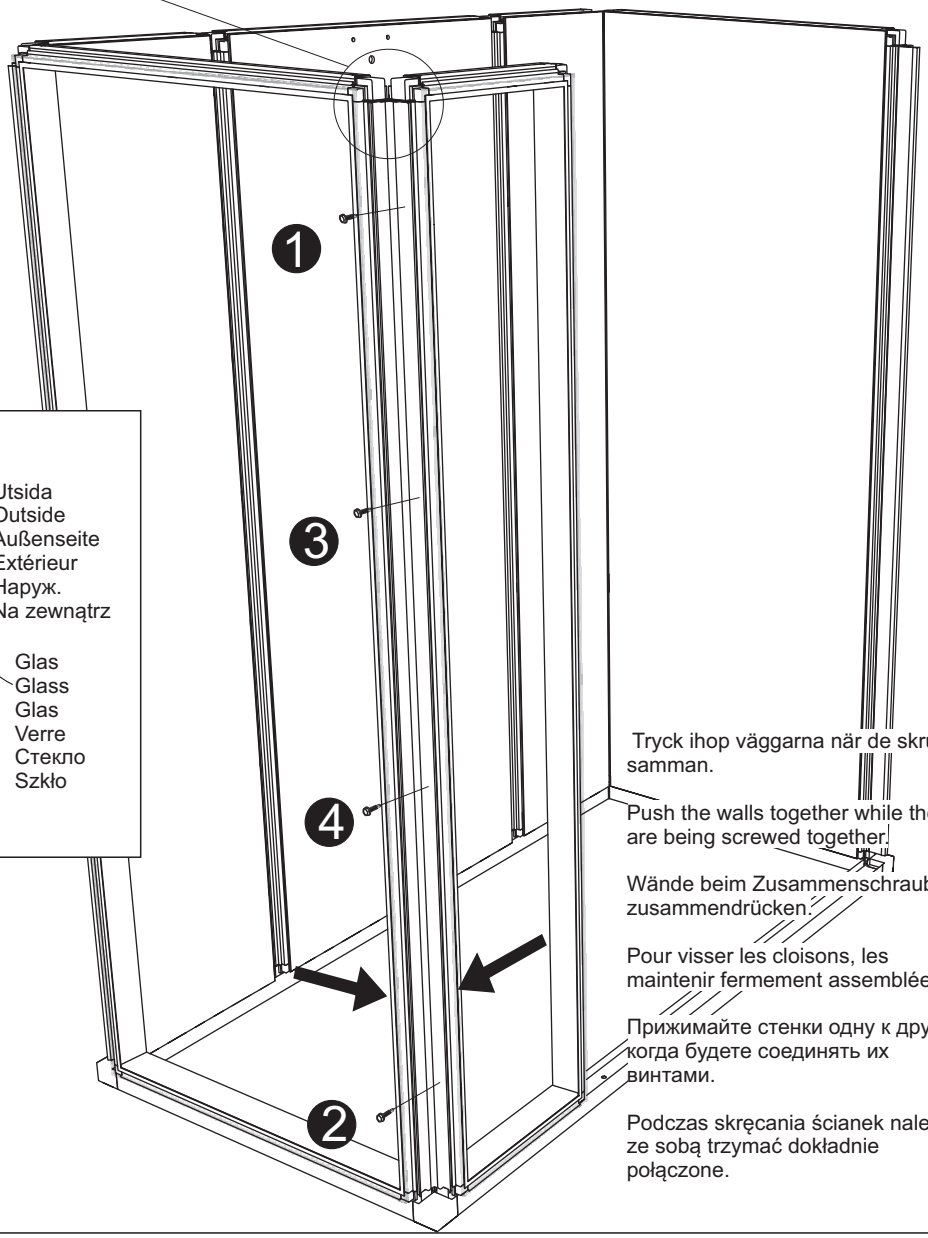

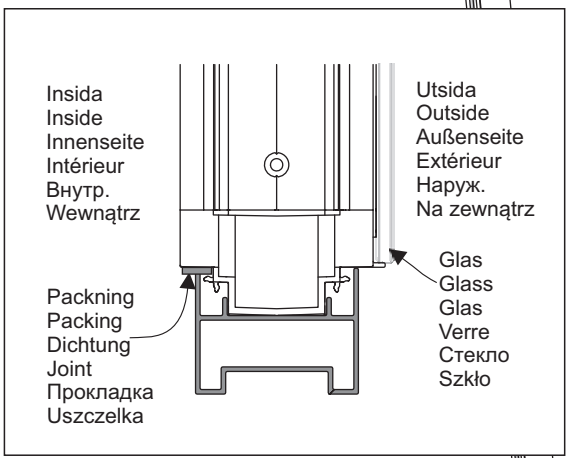

Tryck ihop väggarna när de skruvas samman.

Push the walls together while they are being screwed together.

Wände beim Zusammenschrauben zusammendrücken.

Pour visser les cloisons, les maintenir fermement assemblées.

Прижимайте стенки одну к другой, когда будете соединять их винтами.

Podczas skręcania ścianek należy je ze sobą trzymać dokładnie połączone.

18

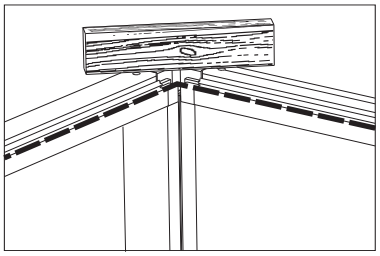

OBS! Det är viktigt att väggarna är i jämnhöjd I hörnen.
IMPORTANT! The walls must be perfectly level where they meet at the corners.
ACHTUNG! Die Wände müssen an den Ecken auf gleicher Höhe liegen.
ATTENTION ! Il est important que les cloisons soient au même niveau dans les angles.
Внимание! Важно, чтобы стенки были на одинаковой высоте в углу.
WAŻNE! Ścianki w narożniku musza być dokładnie na tym samym poziomie.

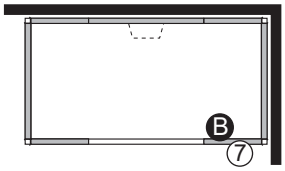

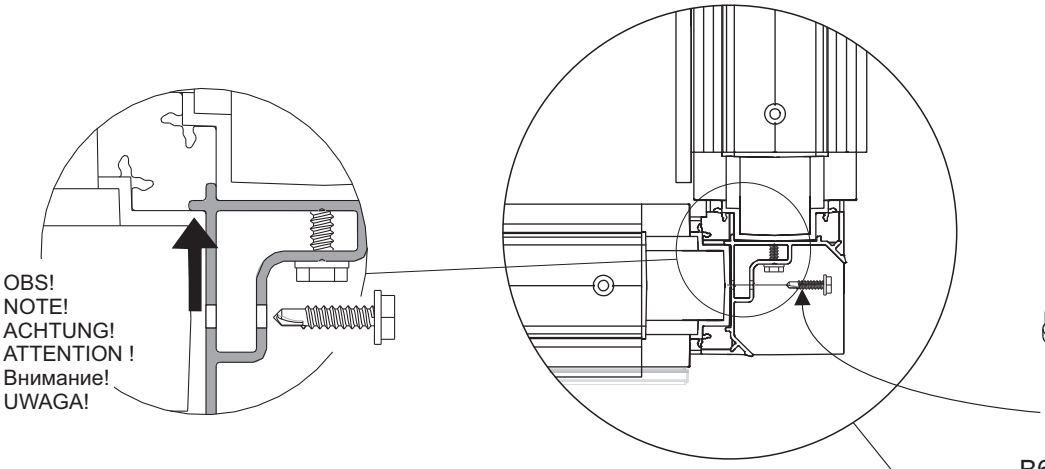

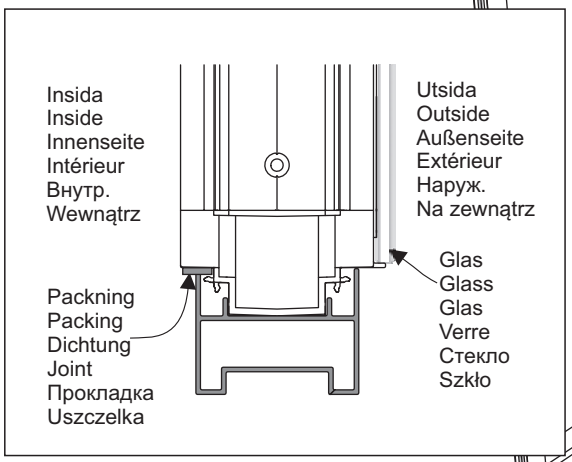

P7

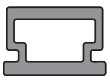

1x1949mm

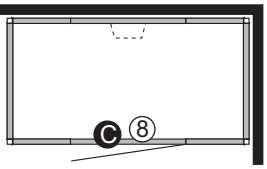

Alt. / Альт. / Wer.

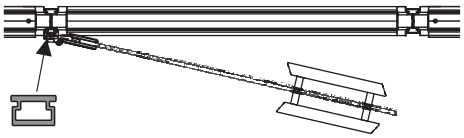

Vänsterhängd
Left hinged
Links eingehängt
Charnières à gauche
Петлями с левой стороны
Zawiasy z prawej strony

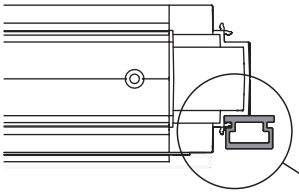

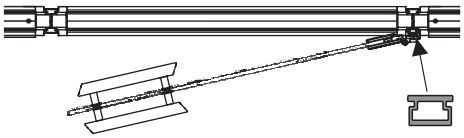

Högerhängd
Right hinged
Rechts eingehängt
Charnières à droite
Петлями с правой стороны
Zawiasy z lewej strony

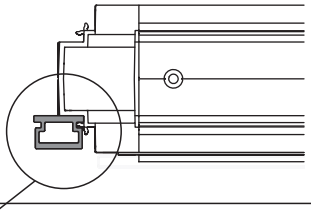

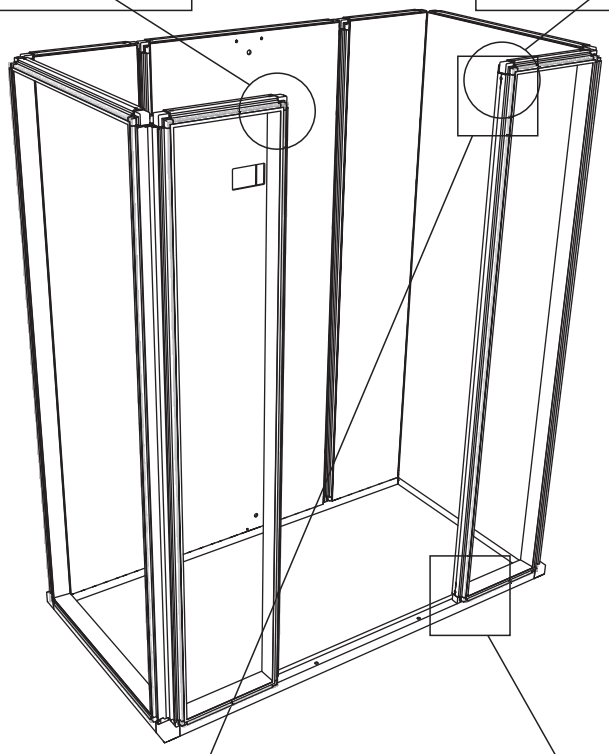

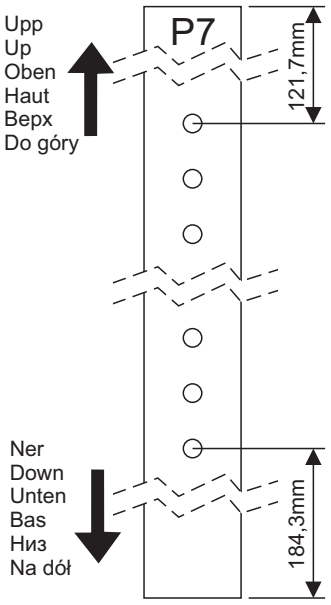

Sätt lite tejp för att tillfälligt hålla profilen på plats.
Use adhesive tape to hold the profile temporarily in place.
Das Profil mit einem Stück Klebeband an Ort und Stelle halten.
Placer un peu de ruban adhésif pour maintenir en place provisoirement le profilé.
Закрепите рейку на место предварительно лентой.
Użyć taśmy samoprzylepnej do tymczasowego przytrzymania profilu na miejscu.

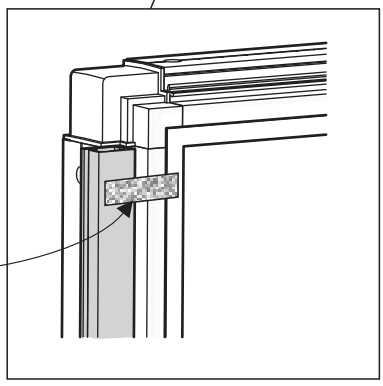

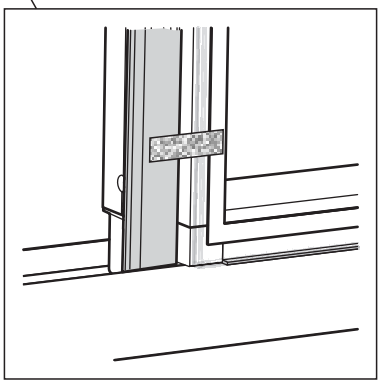

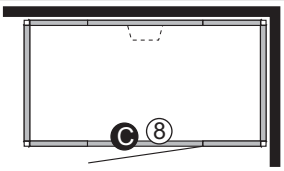

Styrning
Locking plate
Sicherungsscheibe
Rondelle de blocage
Направление
Płytka blokująca
x1

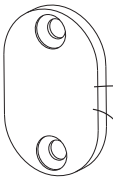

33x21x3mm

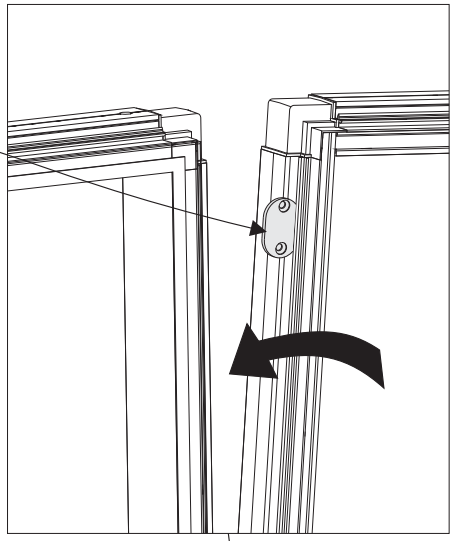

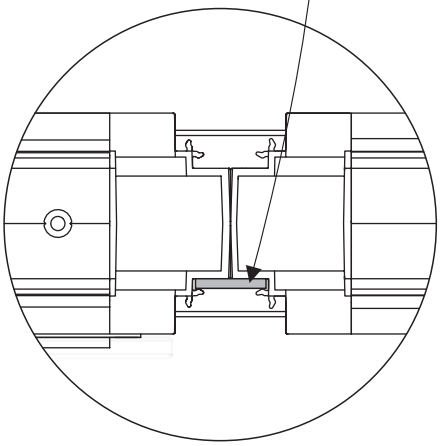

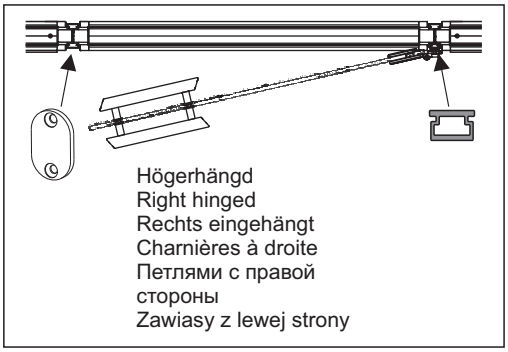

Högerhängd
Right hinged
Rechts eingehängt
Charnières à droite
Петлями с правой стороны
Zawiasy z lewej strony

Alt. / Альт. / Wer.

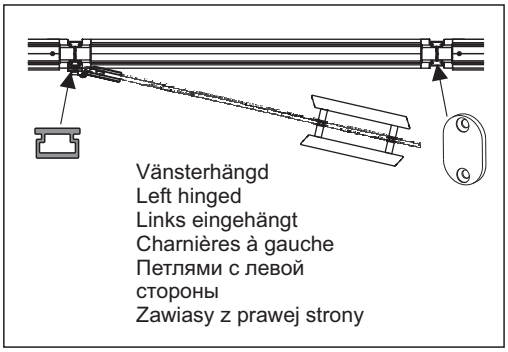

Vänsterhängd
Left hinged
Links eingehängt
Charnières à gauche
Петлями с левой стороны
Zawiasy z prawej strony

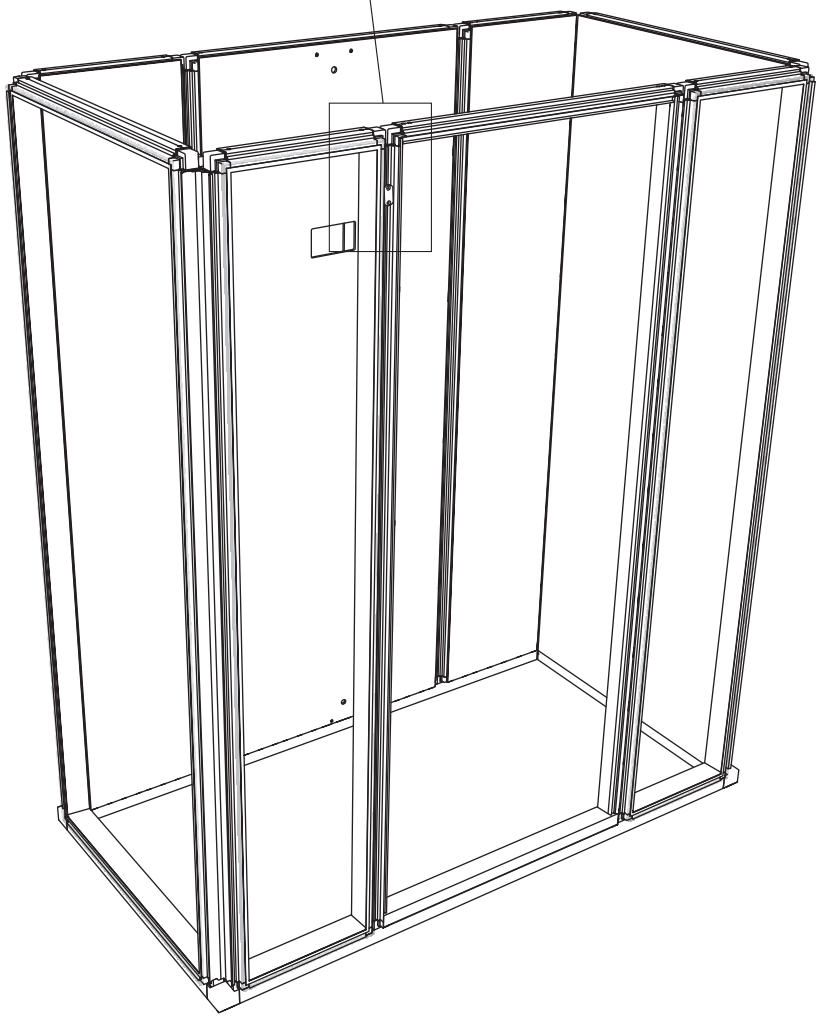

21

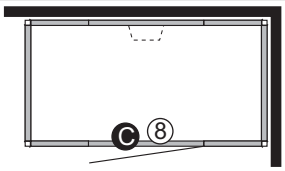
C
8

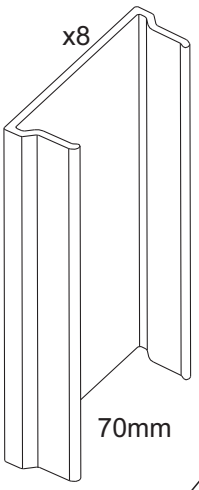
x8
70mm

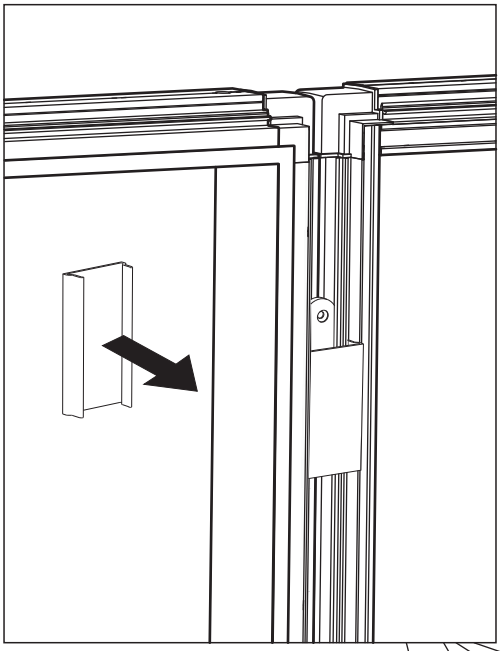

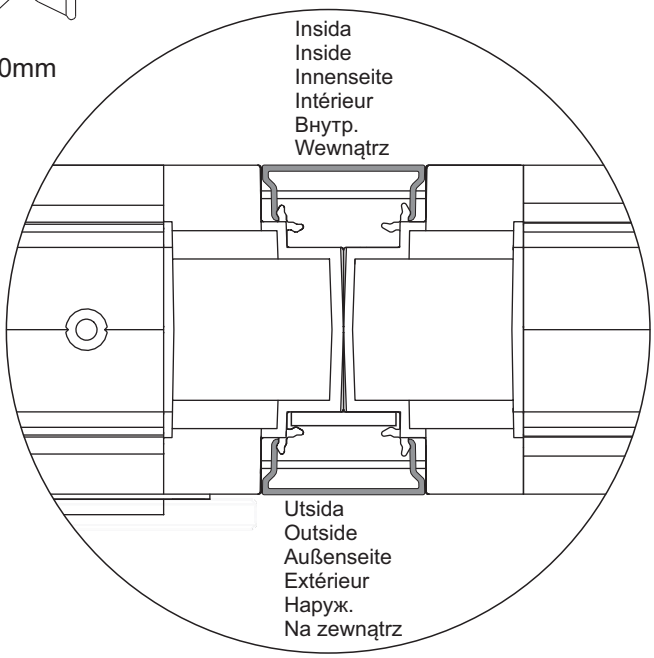
Insida
Inside
Innenseite
Intérieur
Внутр.
Wewnątrz
Utsida
Outside
Außenseite
Extérieur
Наруж.
Na zewnątrz

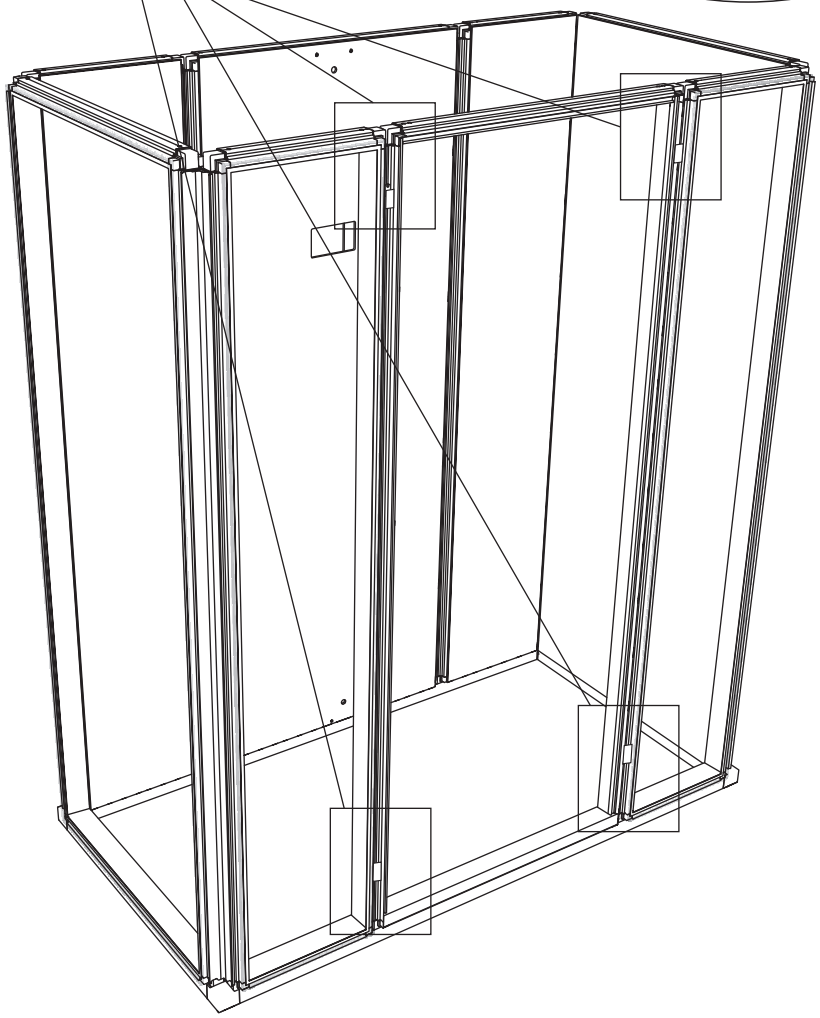

22

P6

2x752mm
2x1570mm

Självhäftande
Self-adhesive
Selbstklebend
Autocollant
Самоприклеивающиеся
Samoprzylepne

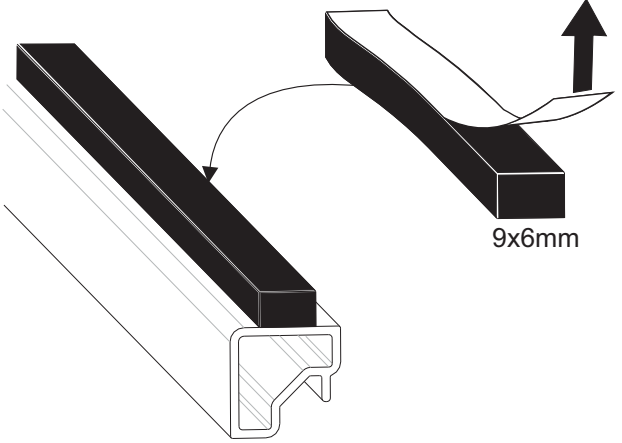

9x6mm

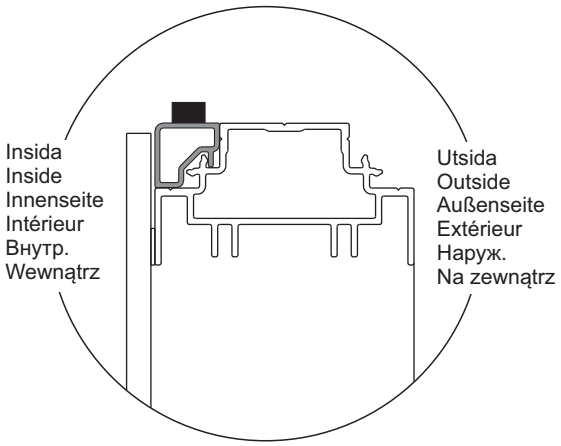

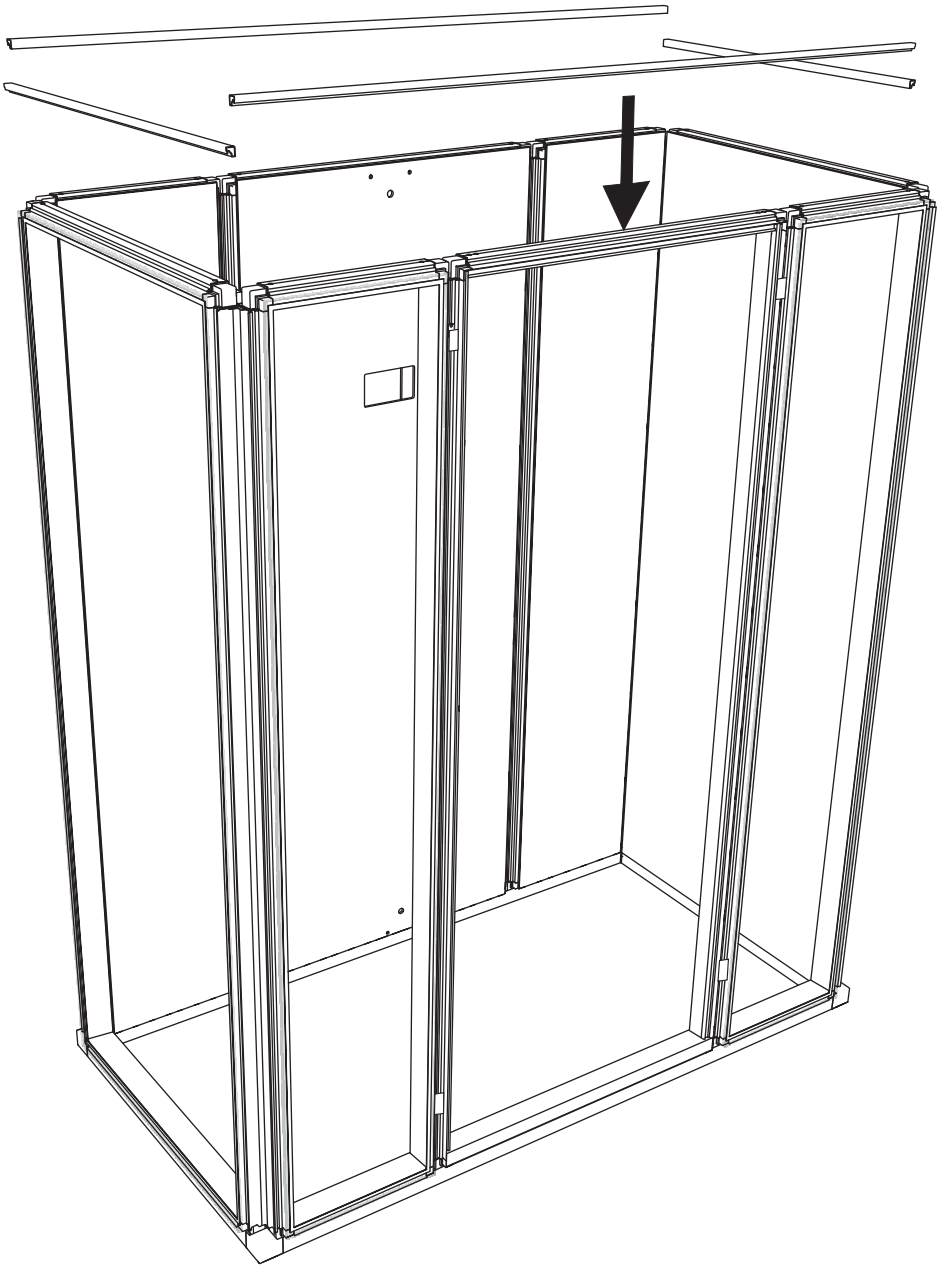

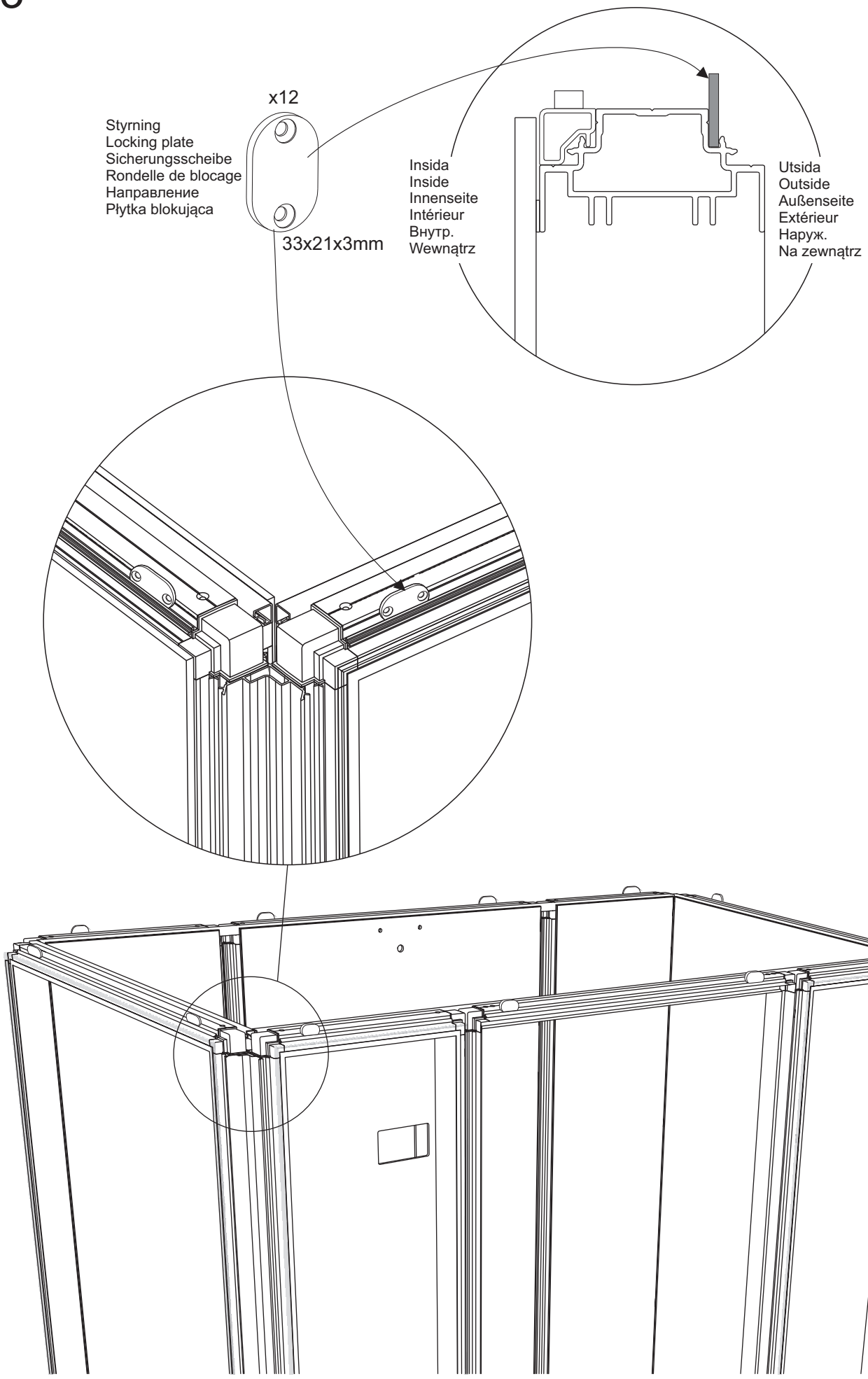
x12
Styrning
Locking plate
Sicherungsscheibe
Rondelle de blocage
Направление
Płytka blokująca
33x21x3mm
Insida
Inside
Innenseite
Intérieur
Внутр.
Wewnątrz
Utsida
Outside
Außenseite
Extérieur
Наруж.
Na zewnątrz

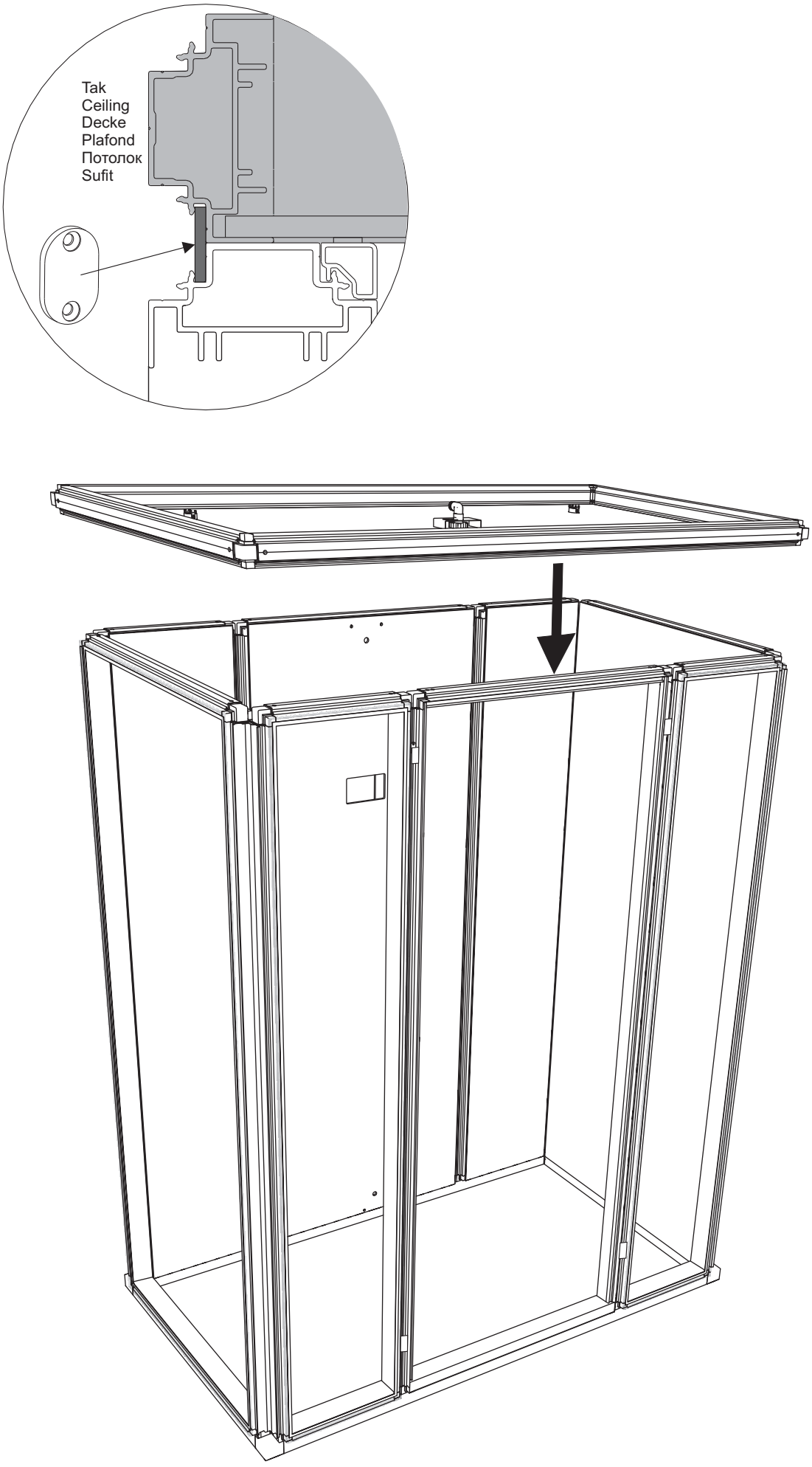
Tak
Ceiling
Decke
Plafond
Потолок
Sufit

25

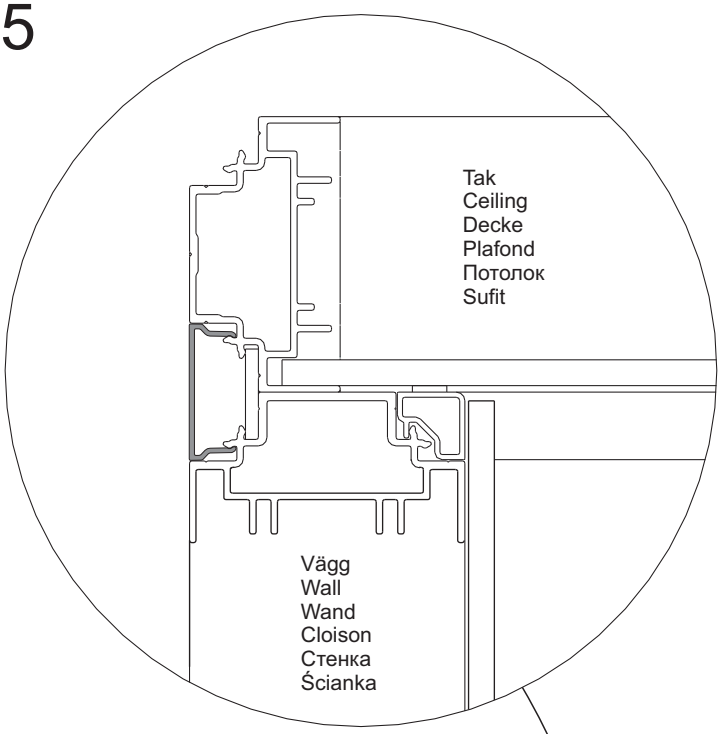
Tak
Ceiling
Decke
Plafond
Потолок
Sufit
Vägg
Wall
Wand
Cloison
Стенка
Ścianka

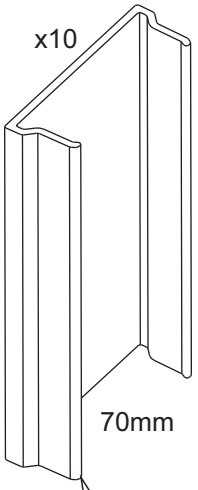
x10
70mm

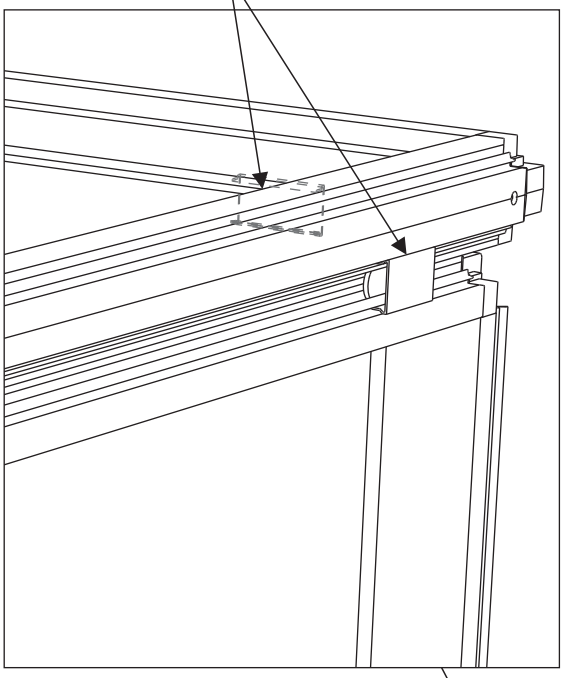

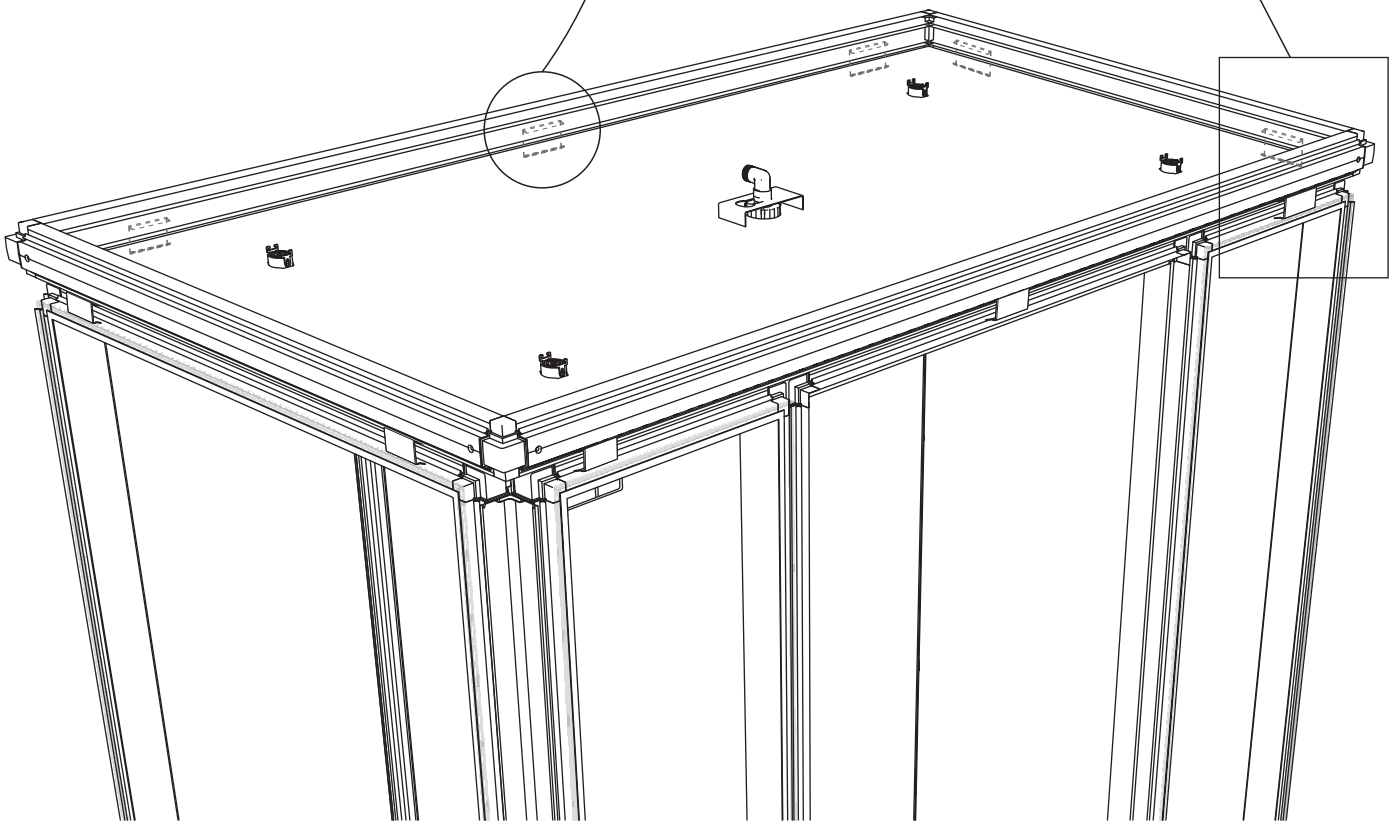

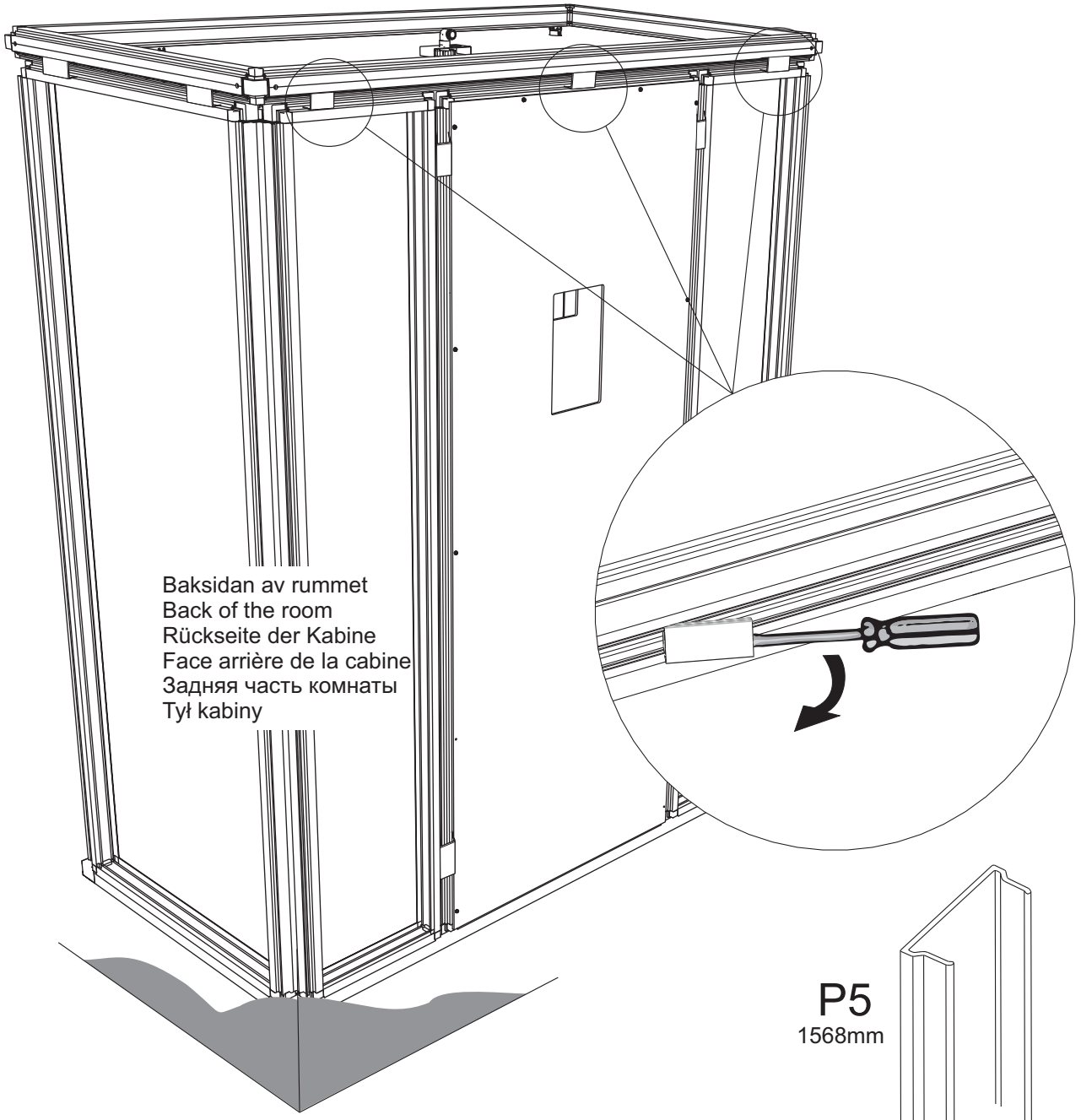
Baksidan av rummet
Back of the room
Rückseite der Kabine
Face arrière de la cabine
Задняя часть комнаты
Tył kabiny

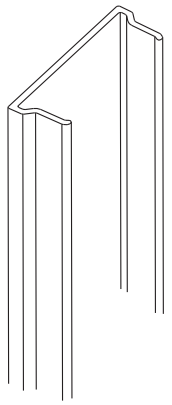
P5
1568mm

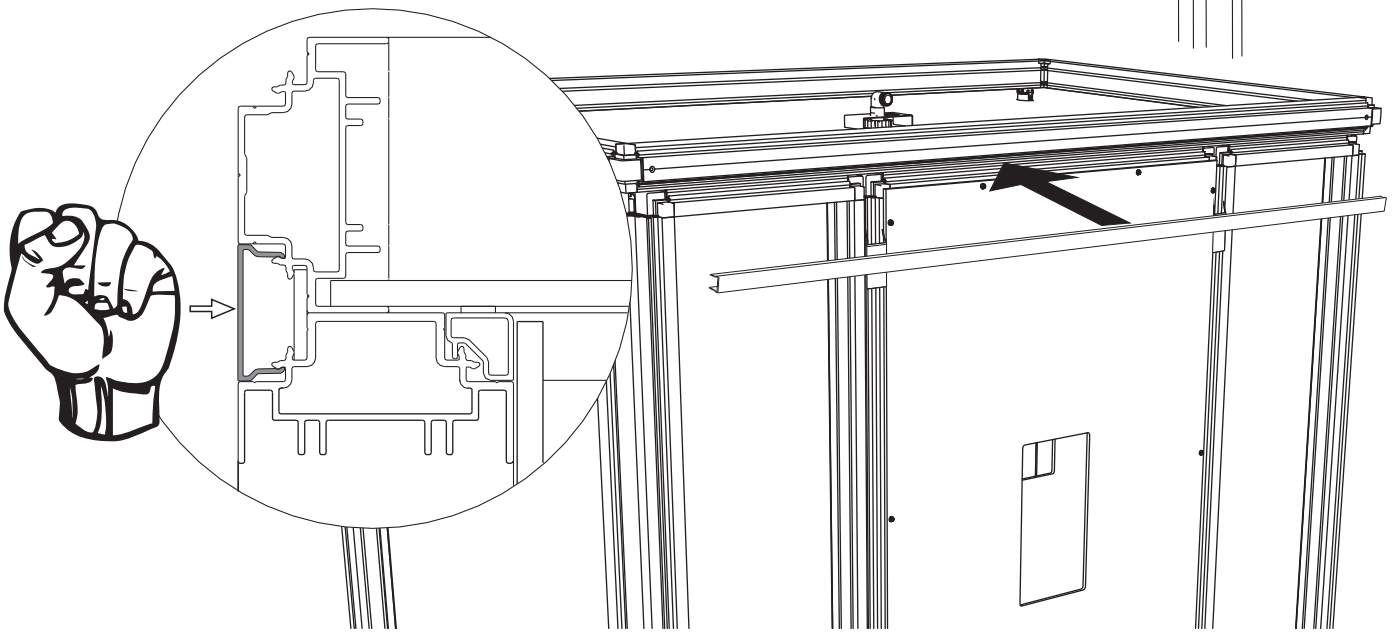

27

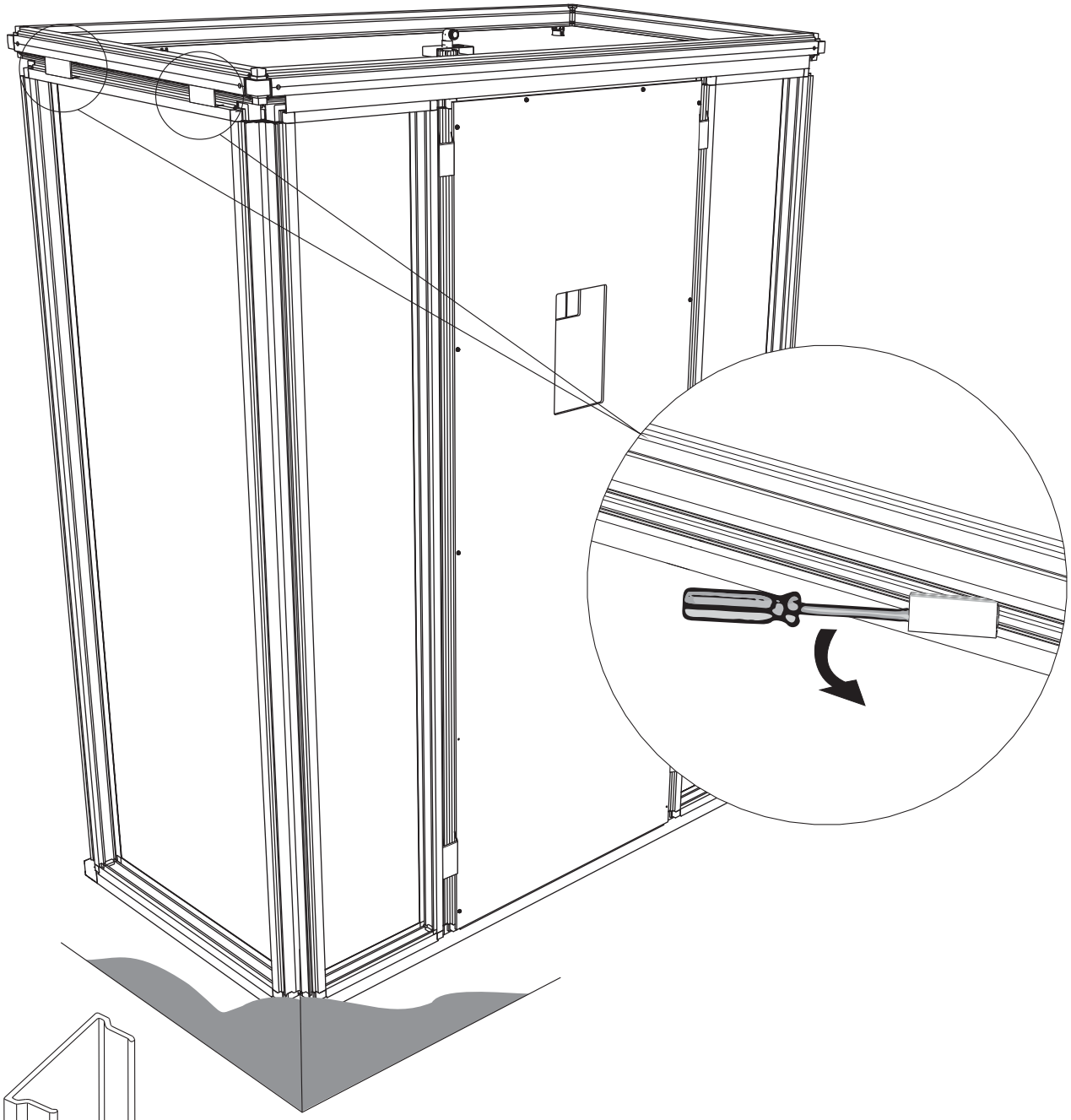

P5
768mm

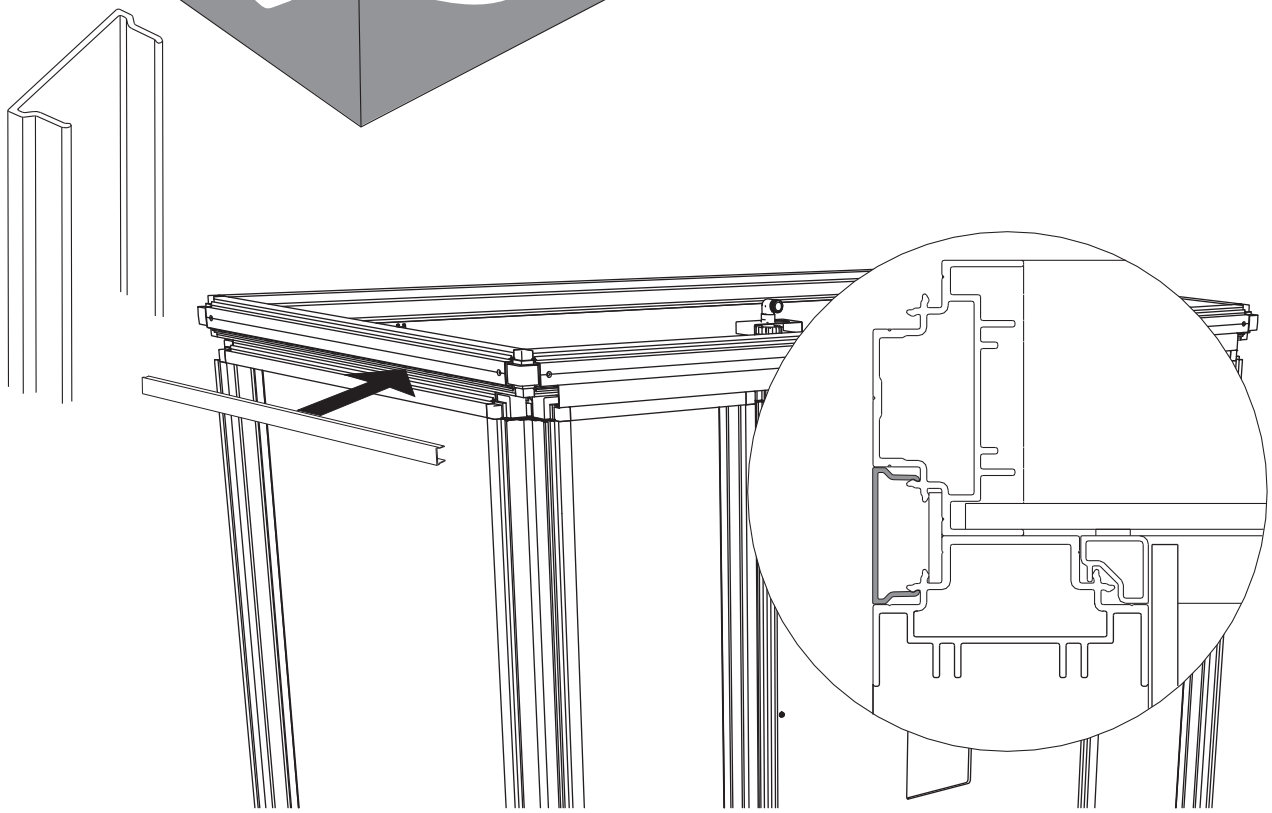

28

P5
1968mm

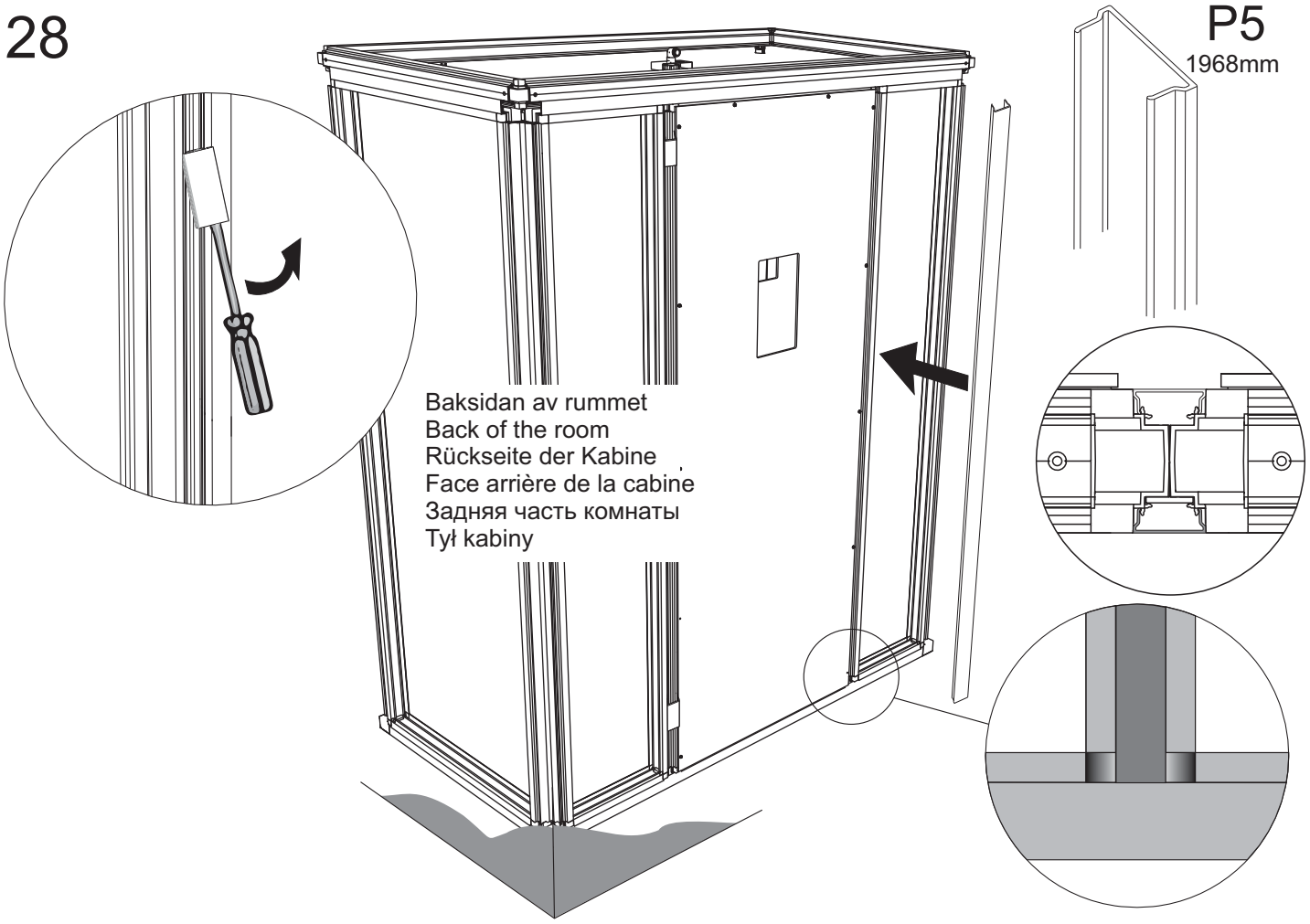

29

P5
1968mm

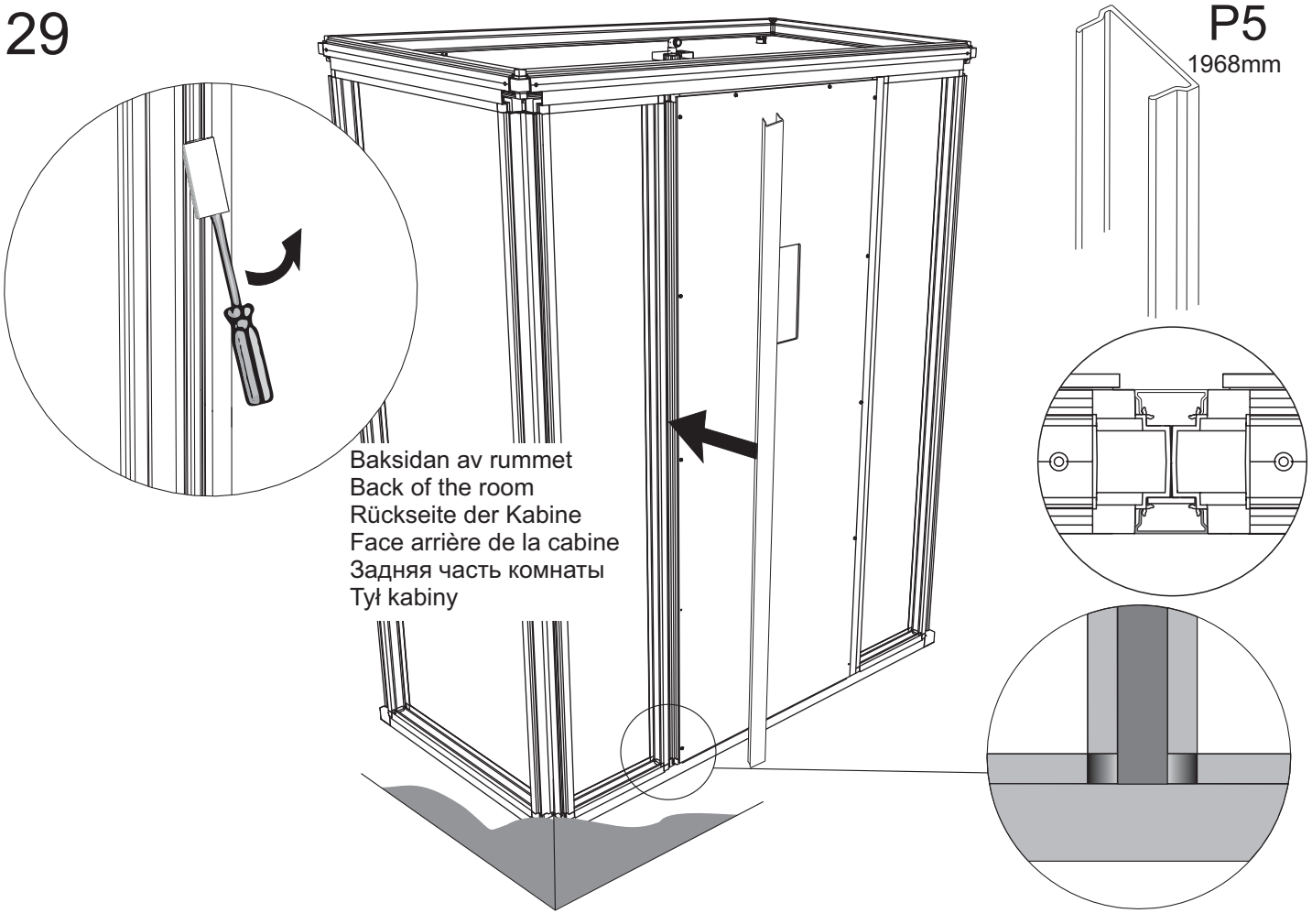

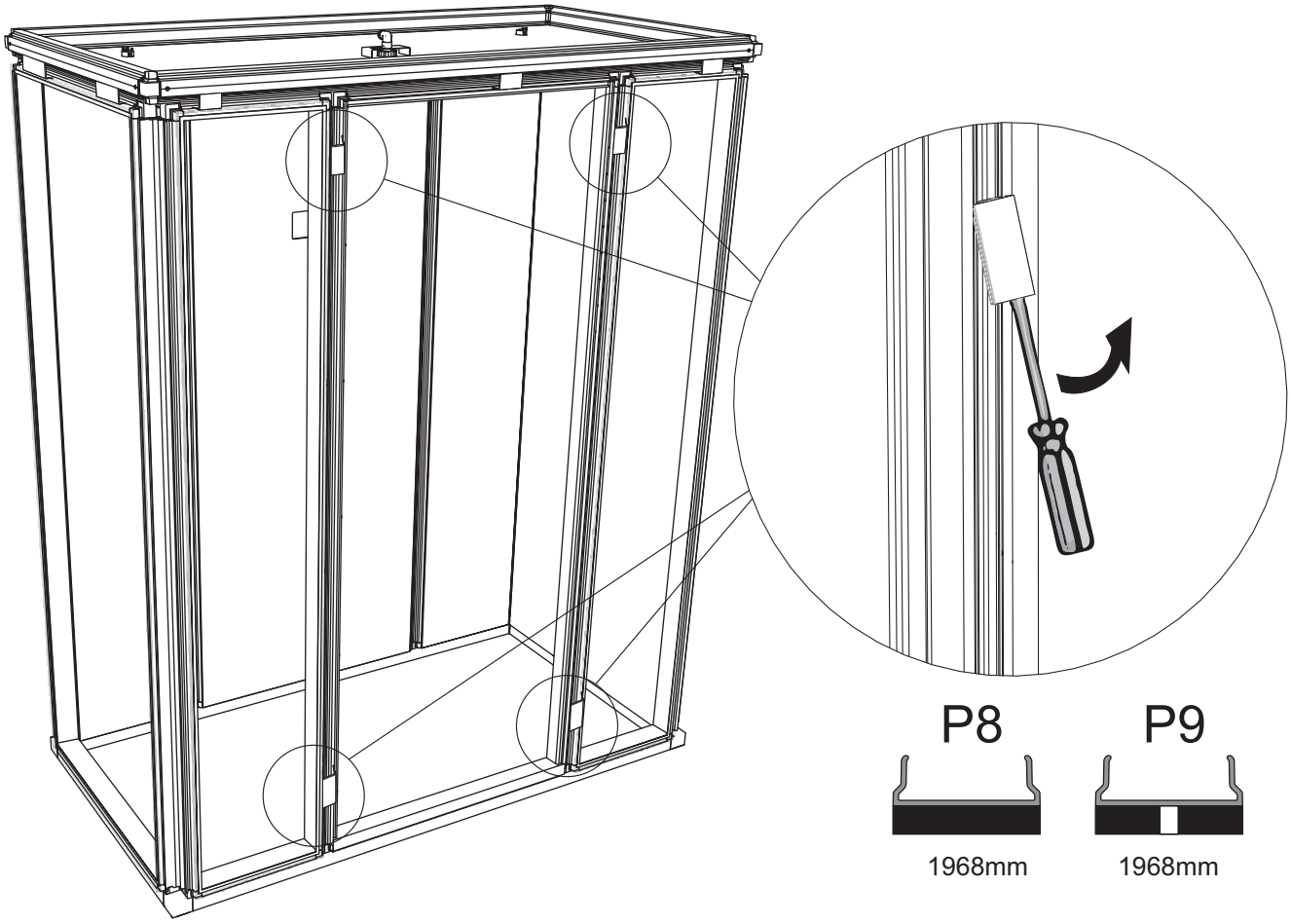
P8
P9
1968mm
1968mm

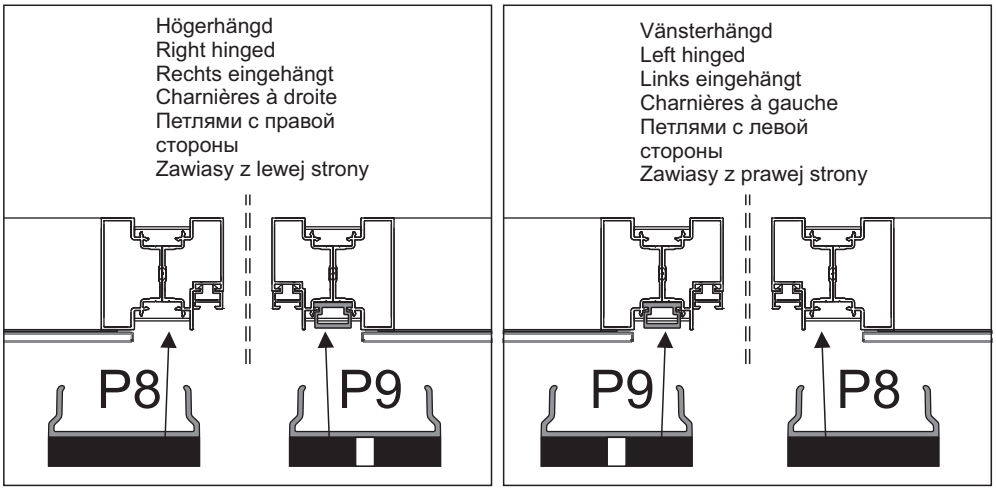
Högerhängd
Right hinged
Rechts eingehängt
Charnières à droite
Петлями с правой стороны
Zawiasy z lewej strony
P8
P9
Vänsterhängd
Left hinged
Links eingehängt
Charnières à gauche
Петлями с левой стороны
Zawiasy z prawej strony
P9
P8

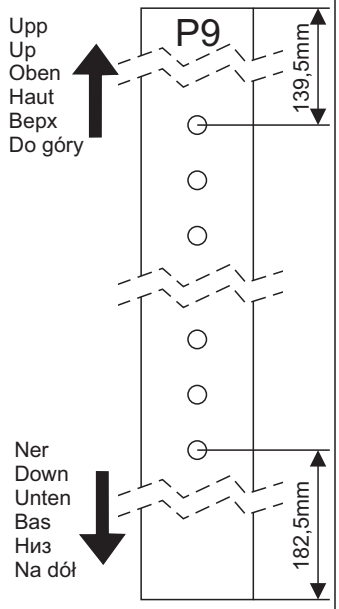
Upp
Up
Oben
Haut
Вверх
Do góry
P9
139,5mm
Ner
Down
Unten
Bas
Низ
Na dół
182,5mm

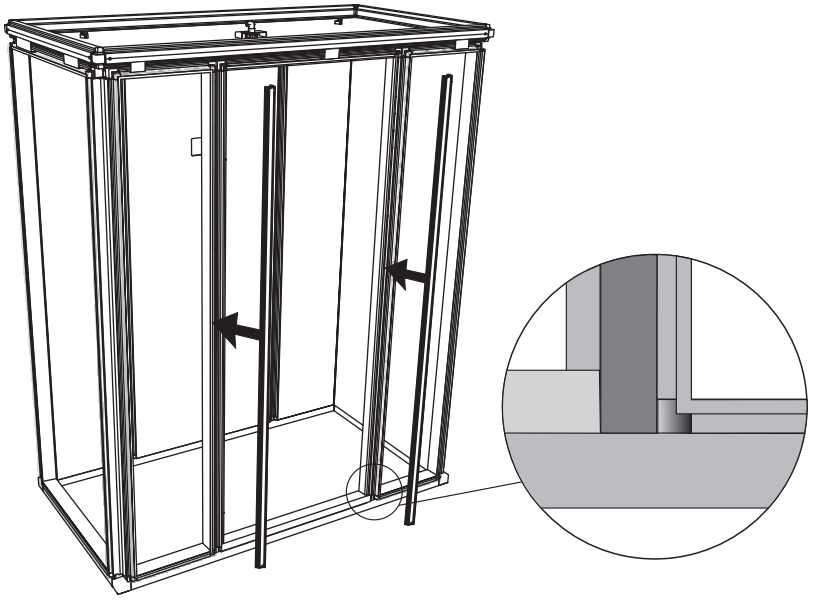

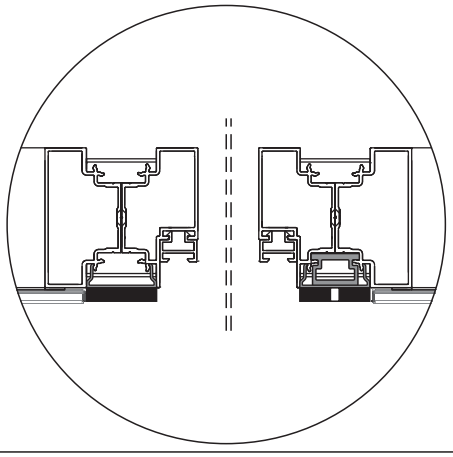

31

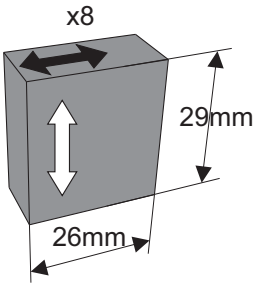
x8
29mm
26mm

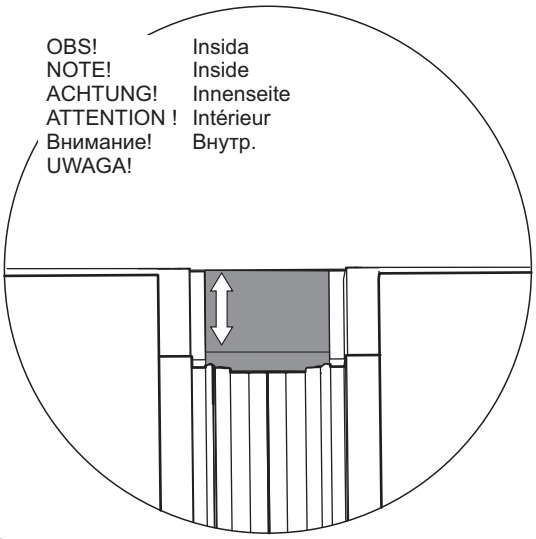
OBS!
NOTE!
ACHTUNG!
ATTENTION !
Внимание!
UWAGA!
Insida
Inside
Innenseite
Intérieur
Внутр.

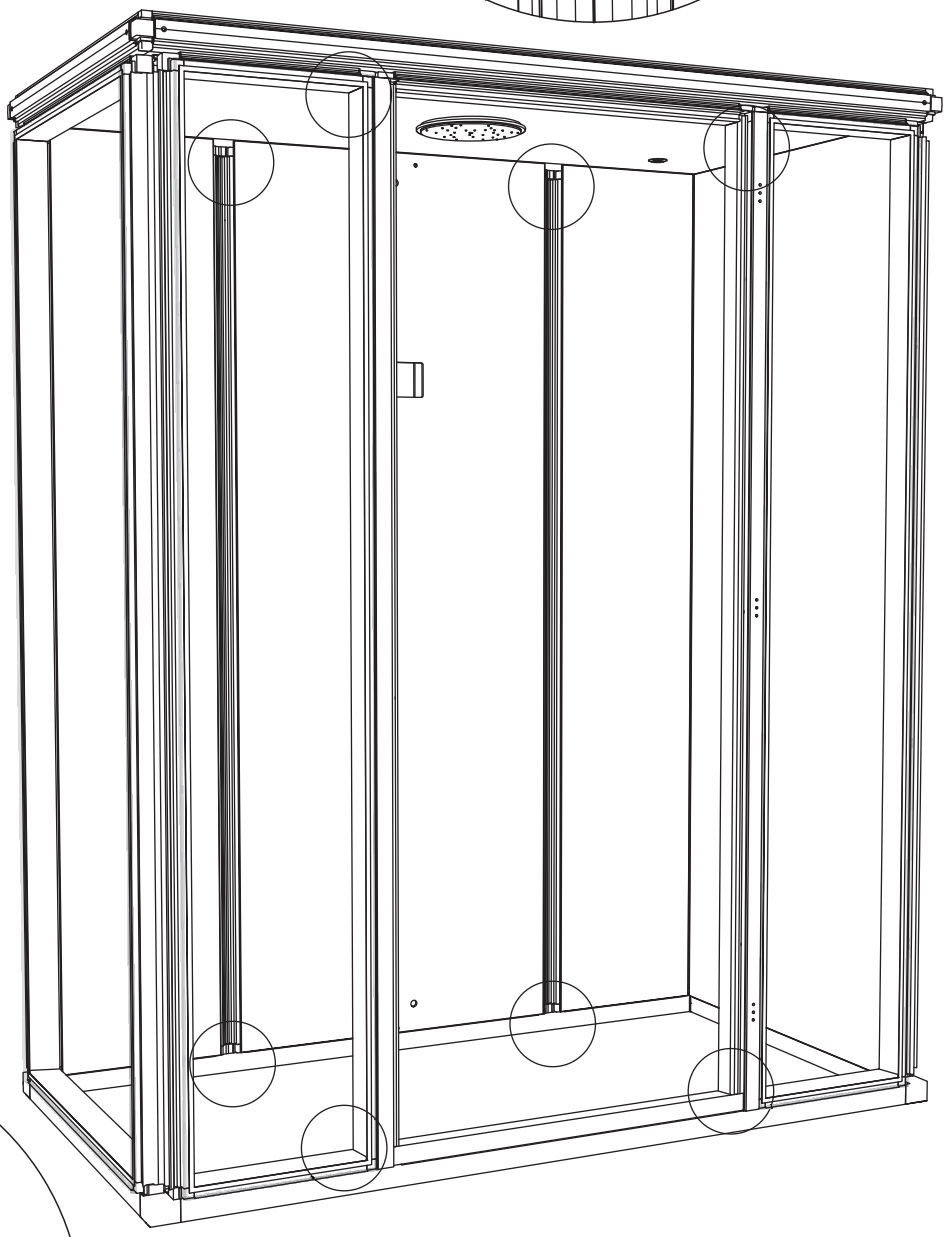

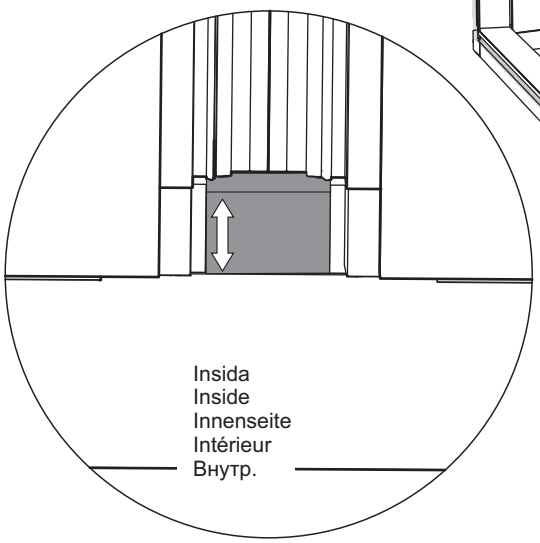
Insida
Inside
Innenseite
Intérieur
Внутр.

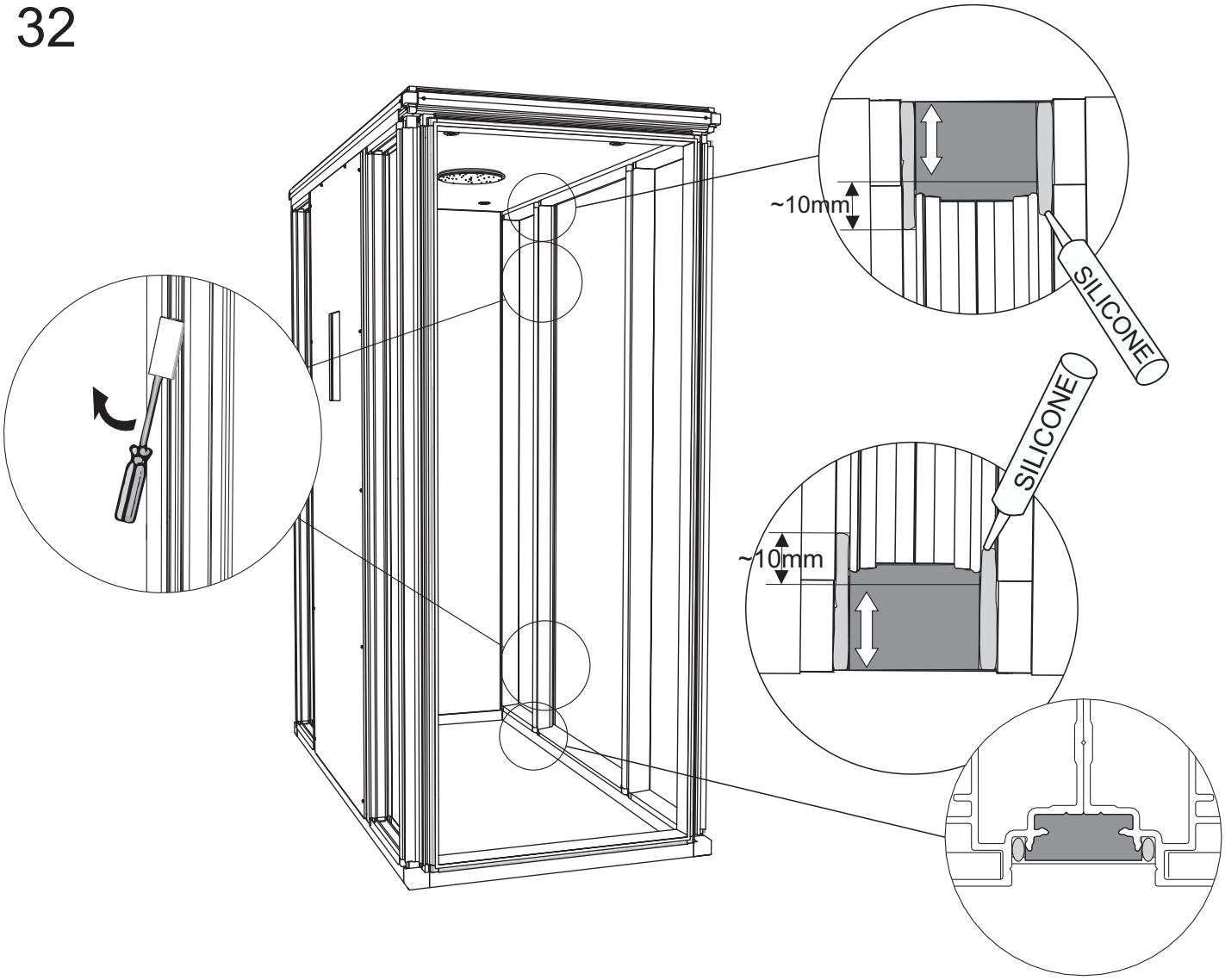

P5
1968mm

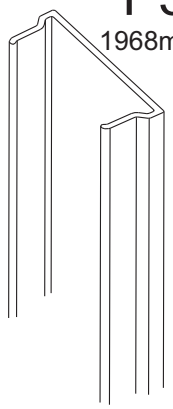

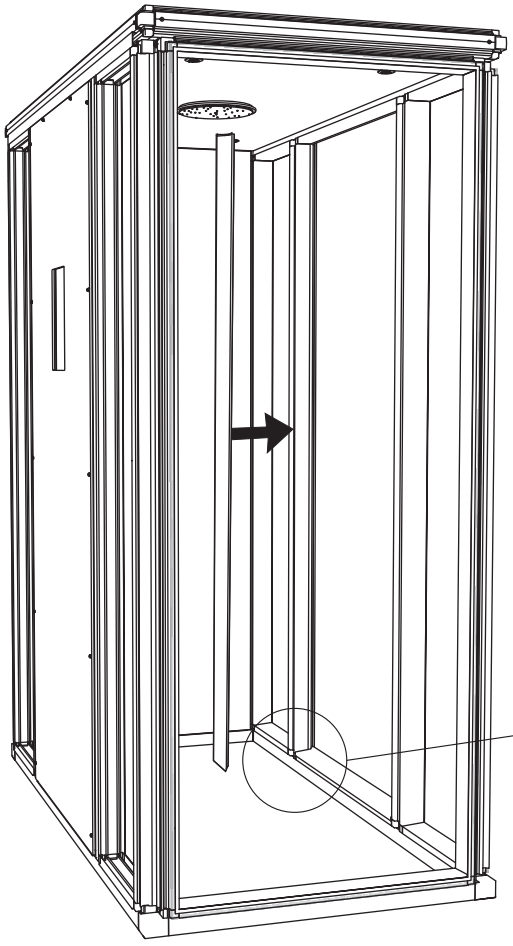

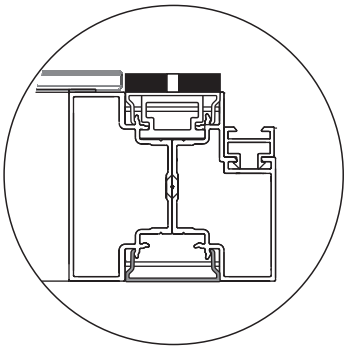

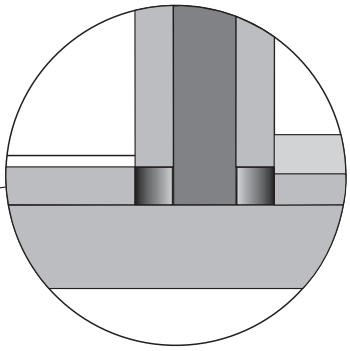

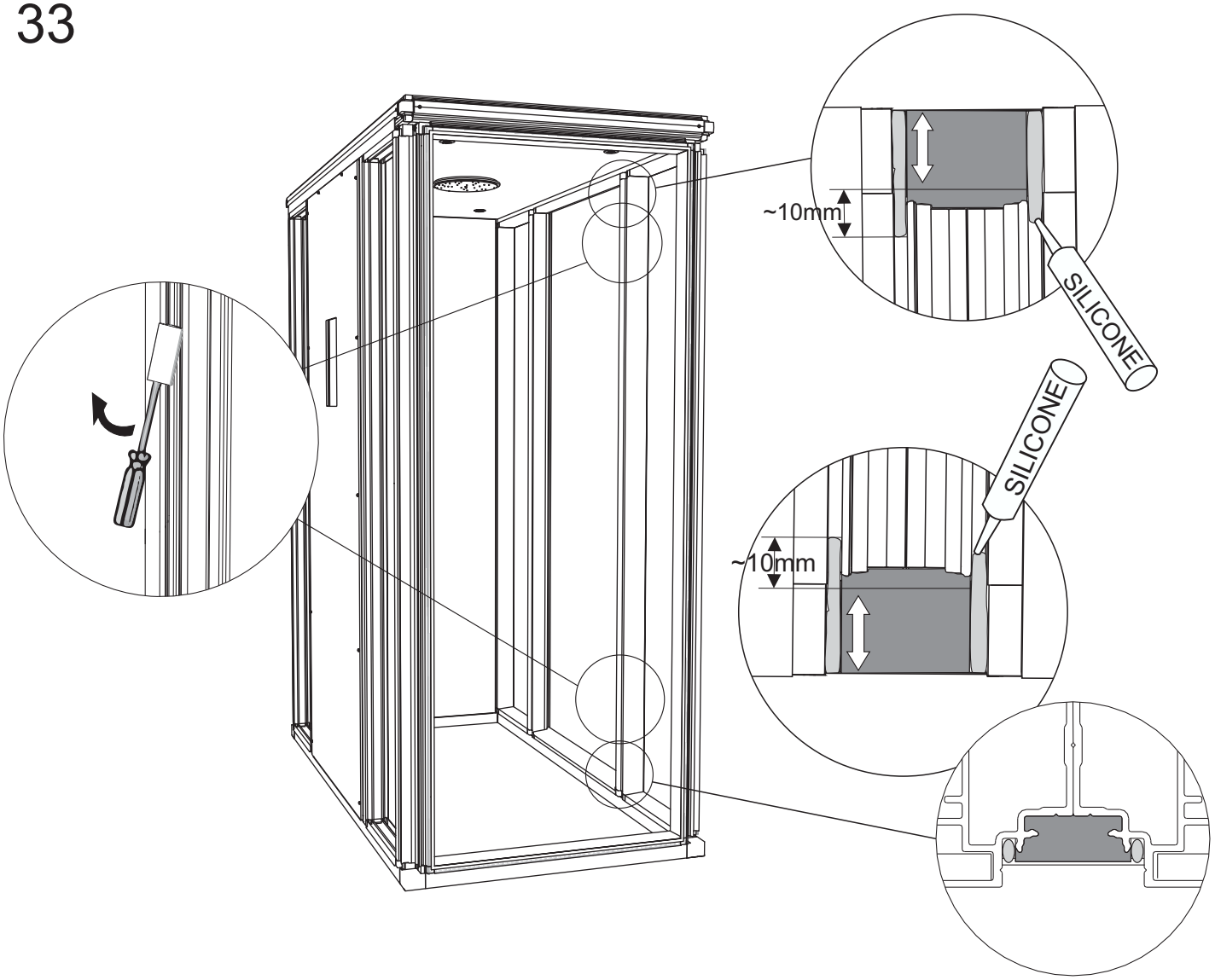

P5
1968mm

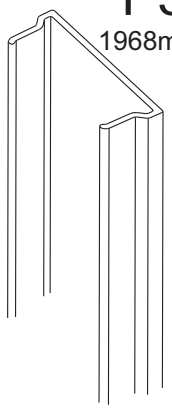

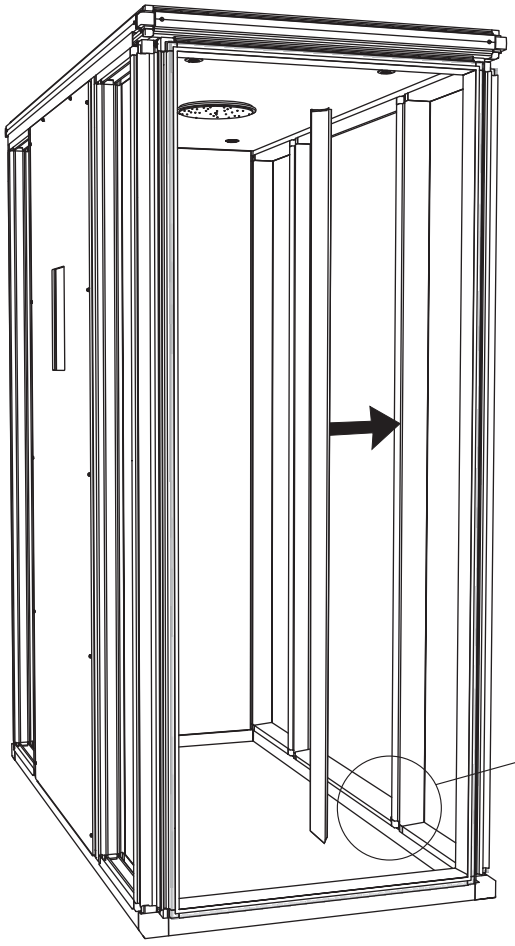

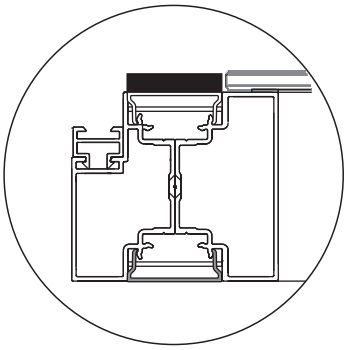

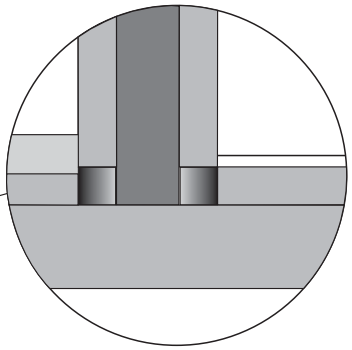

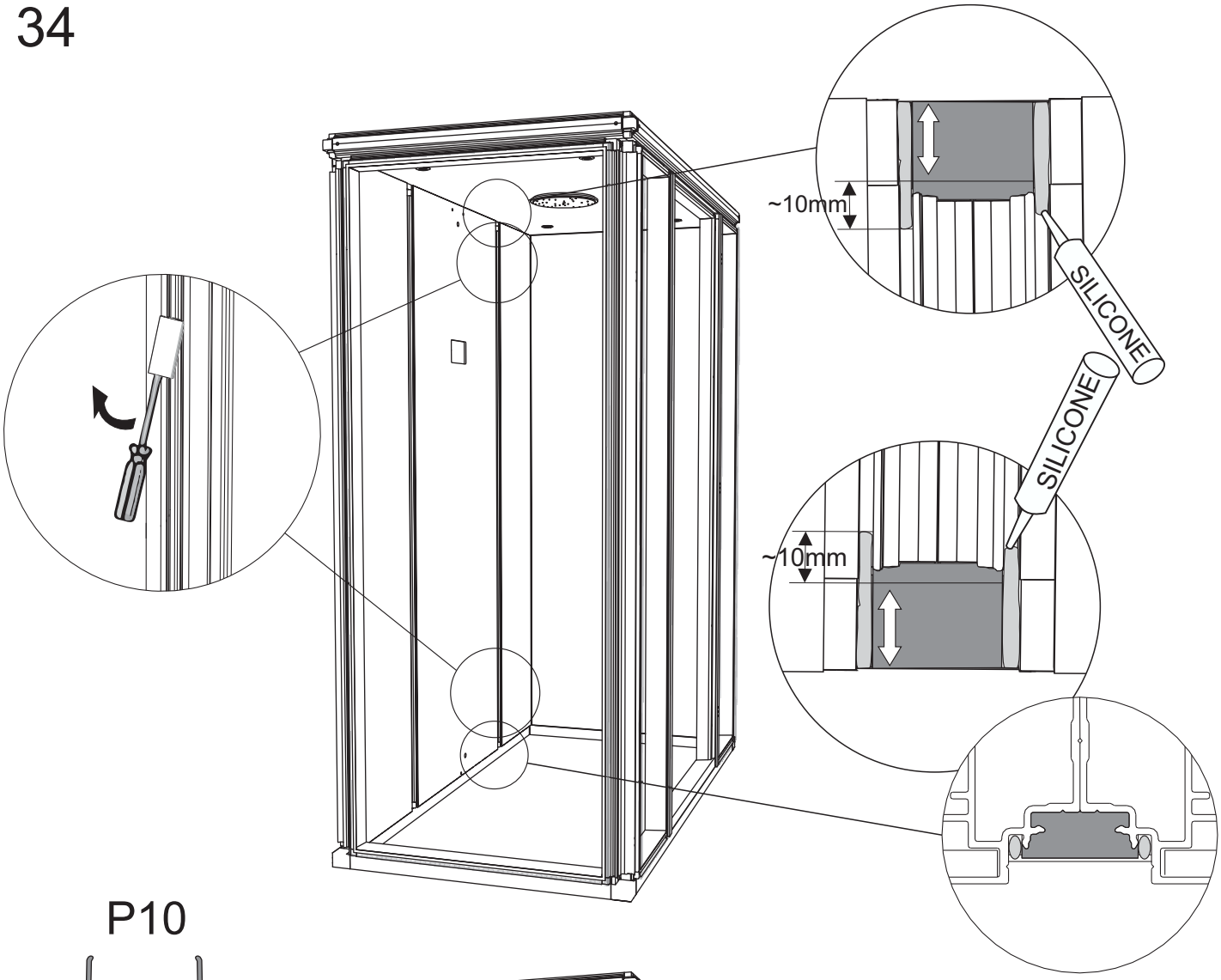

P10

1x1980mm

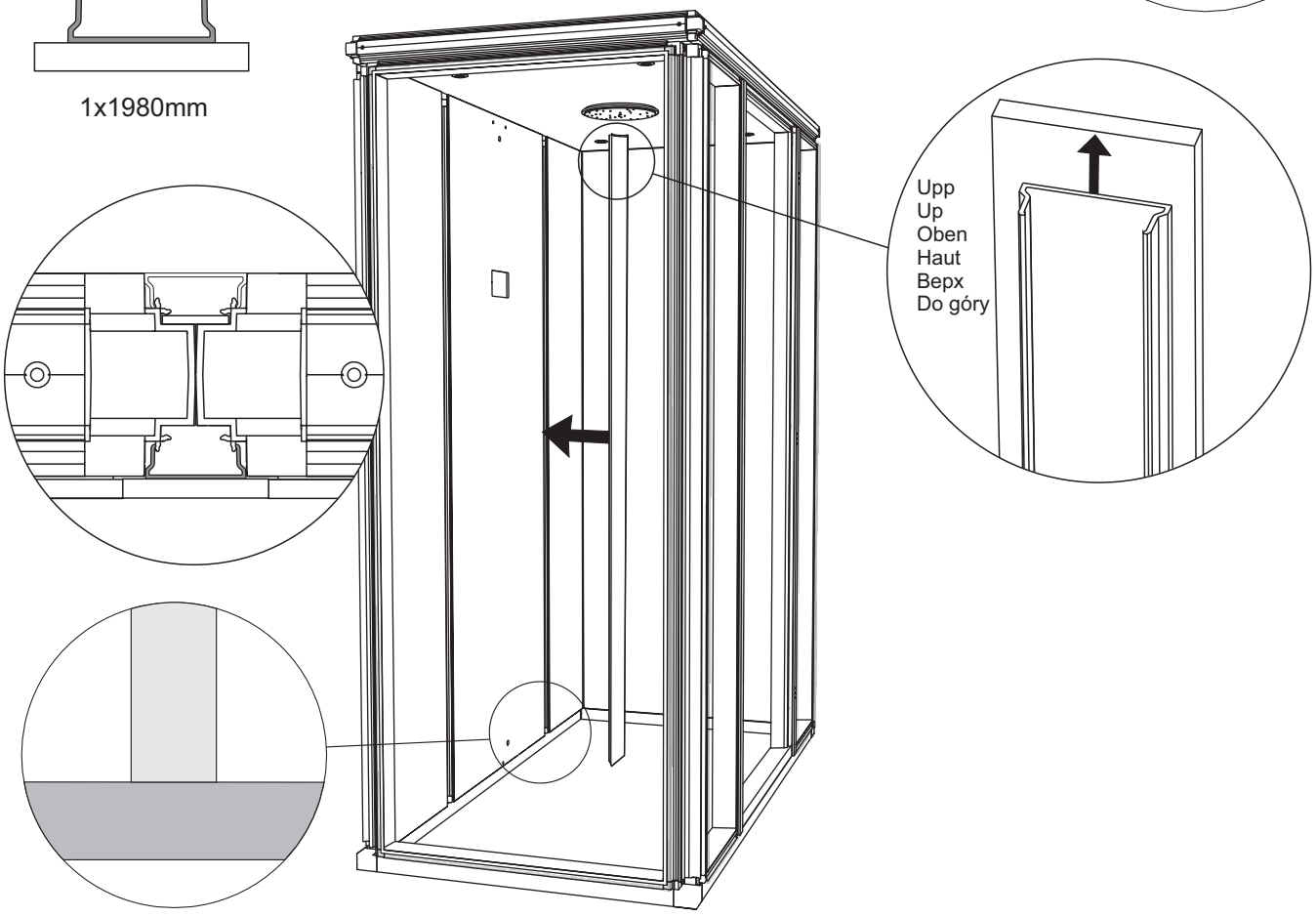

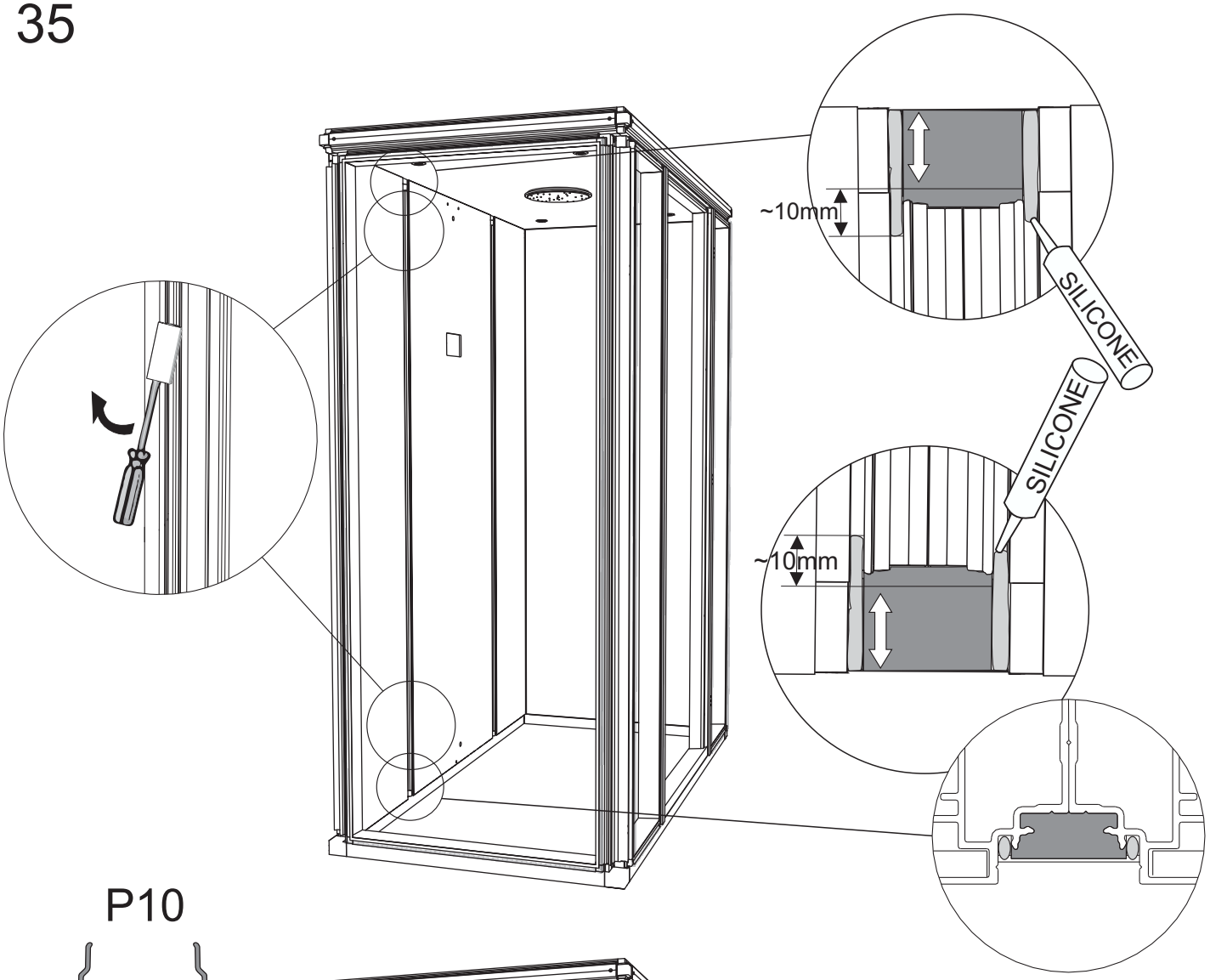

P10

1x1980mm

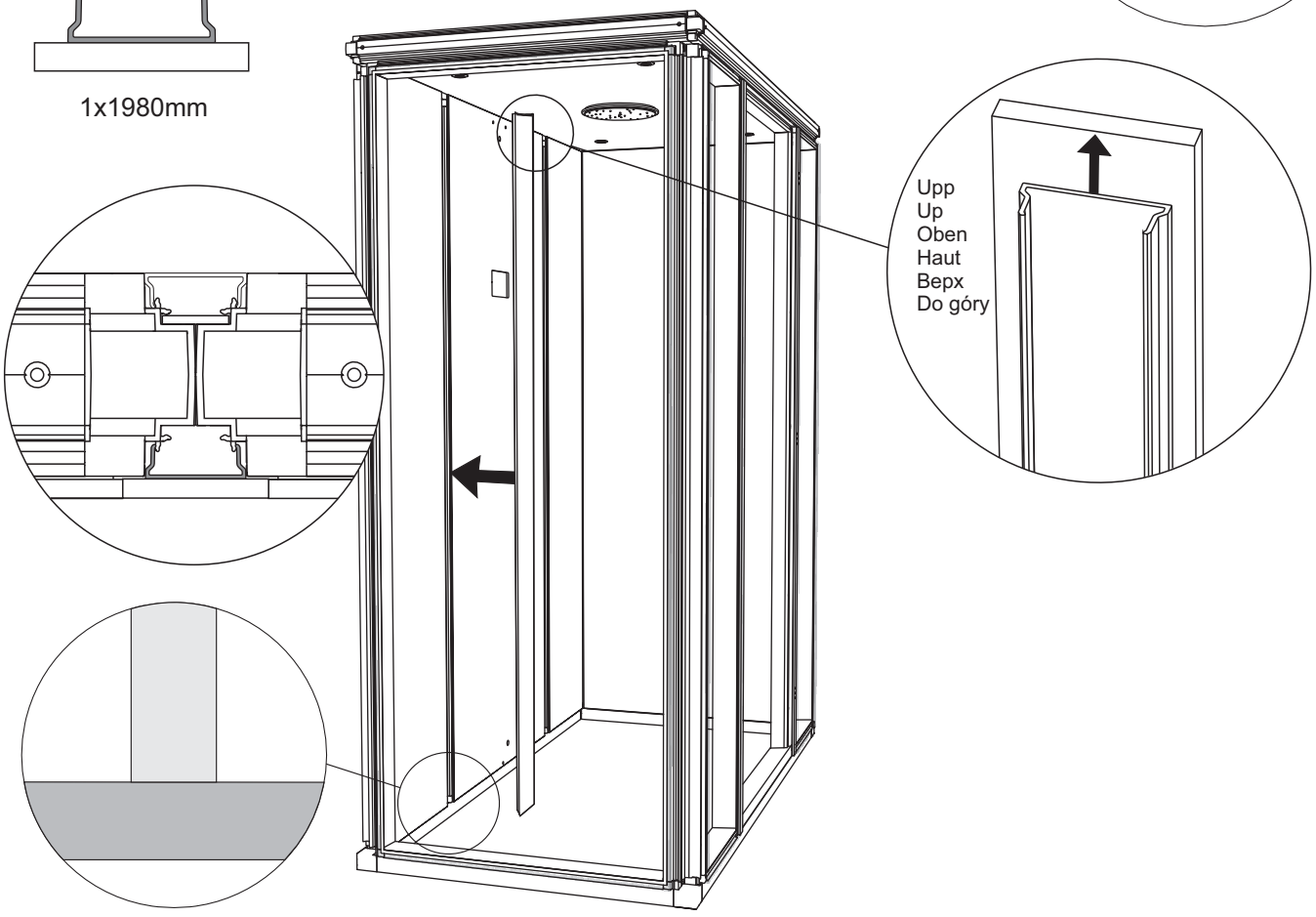

Ø10mm

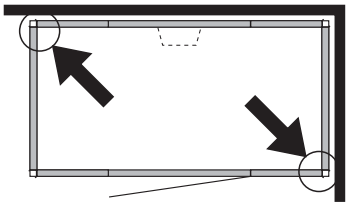

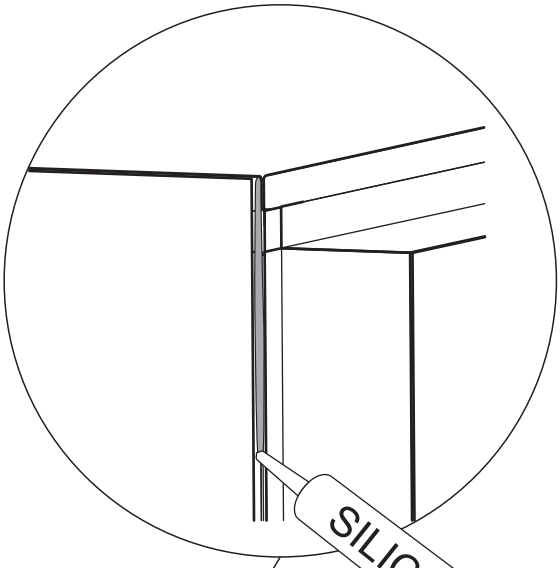

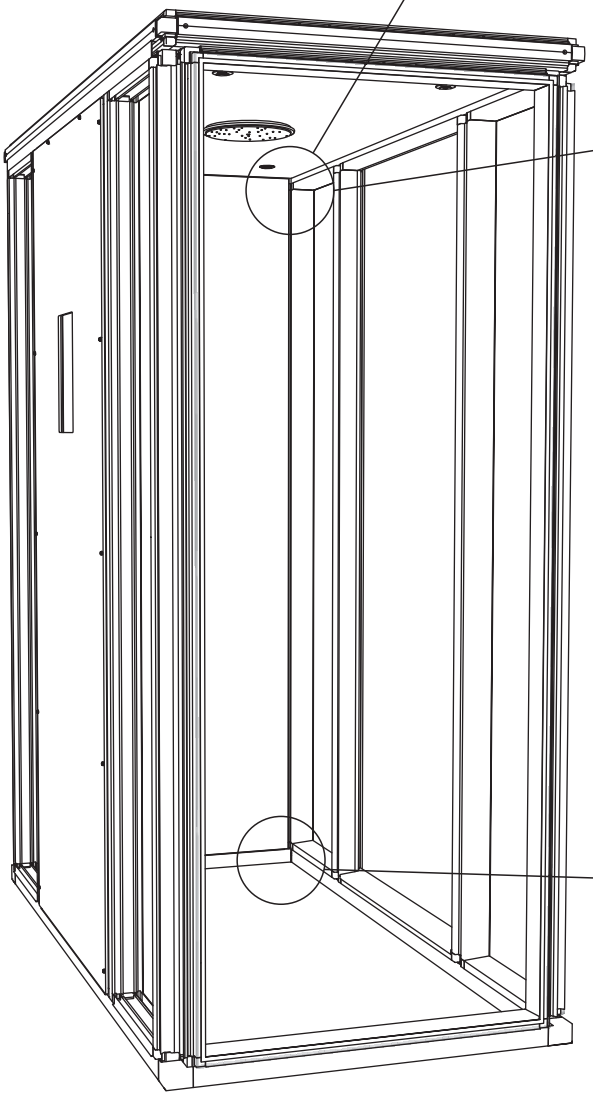

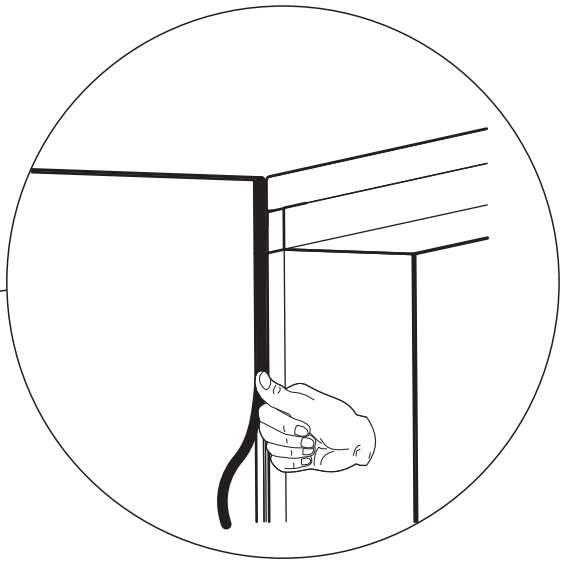

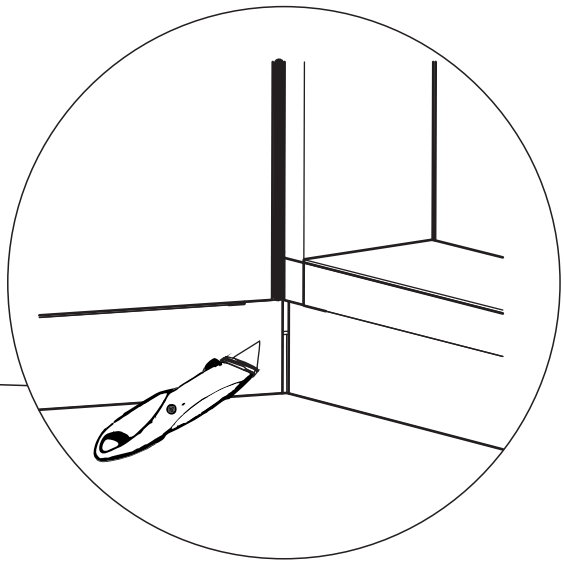

37

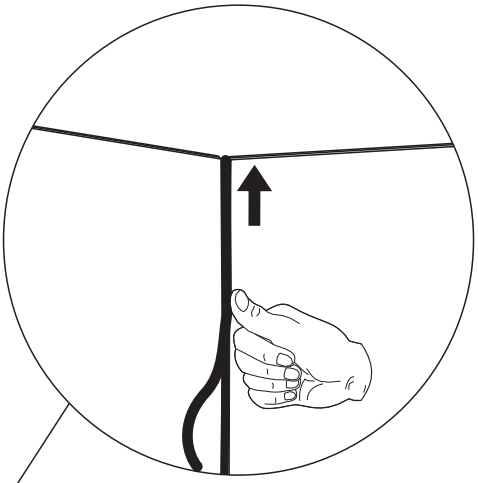

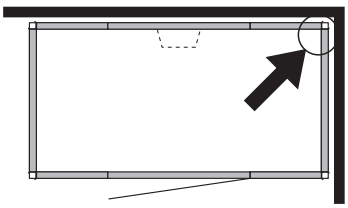

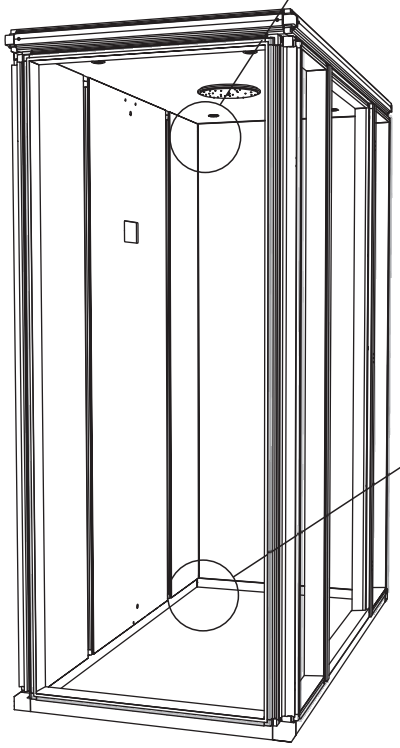

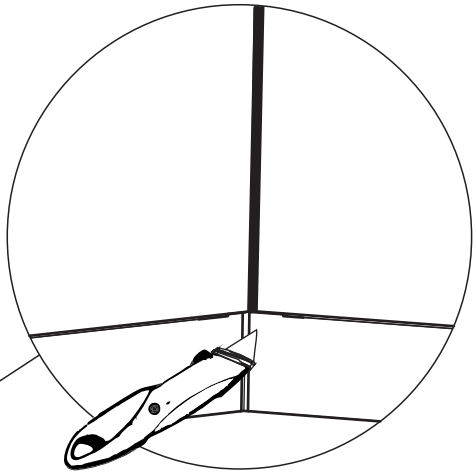

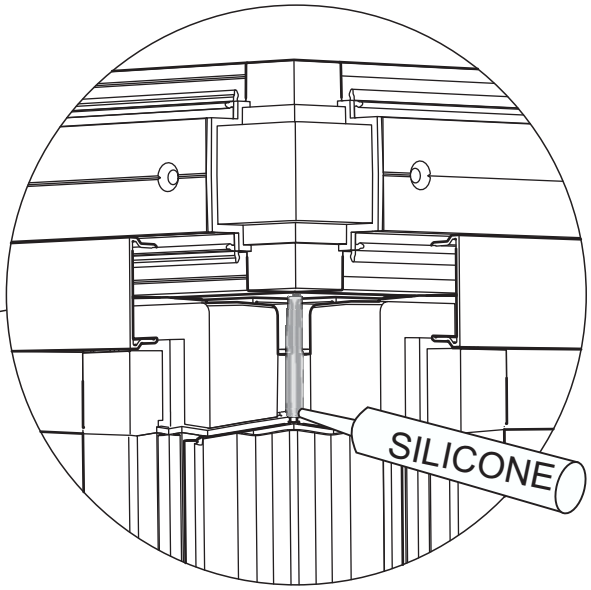

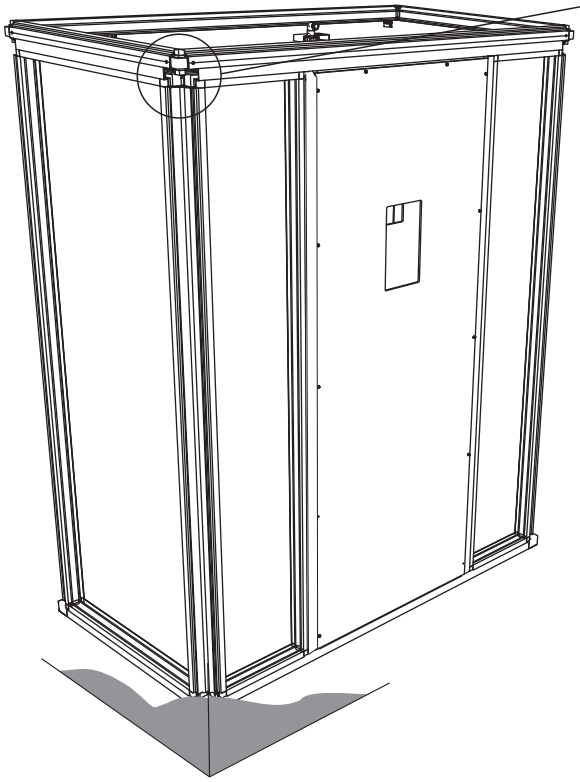

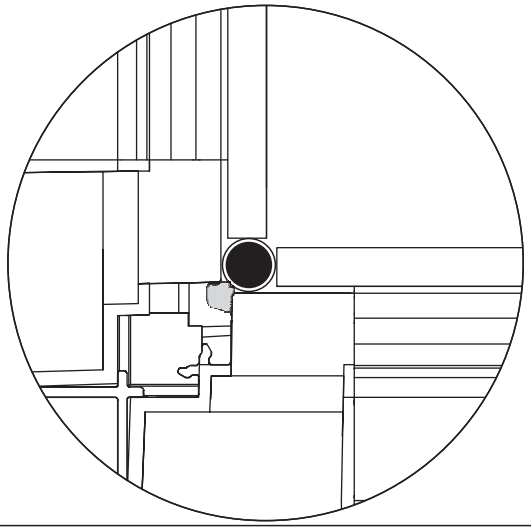

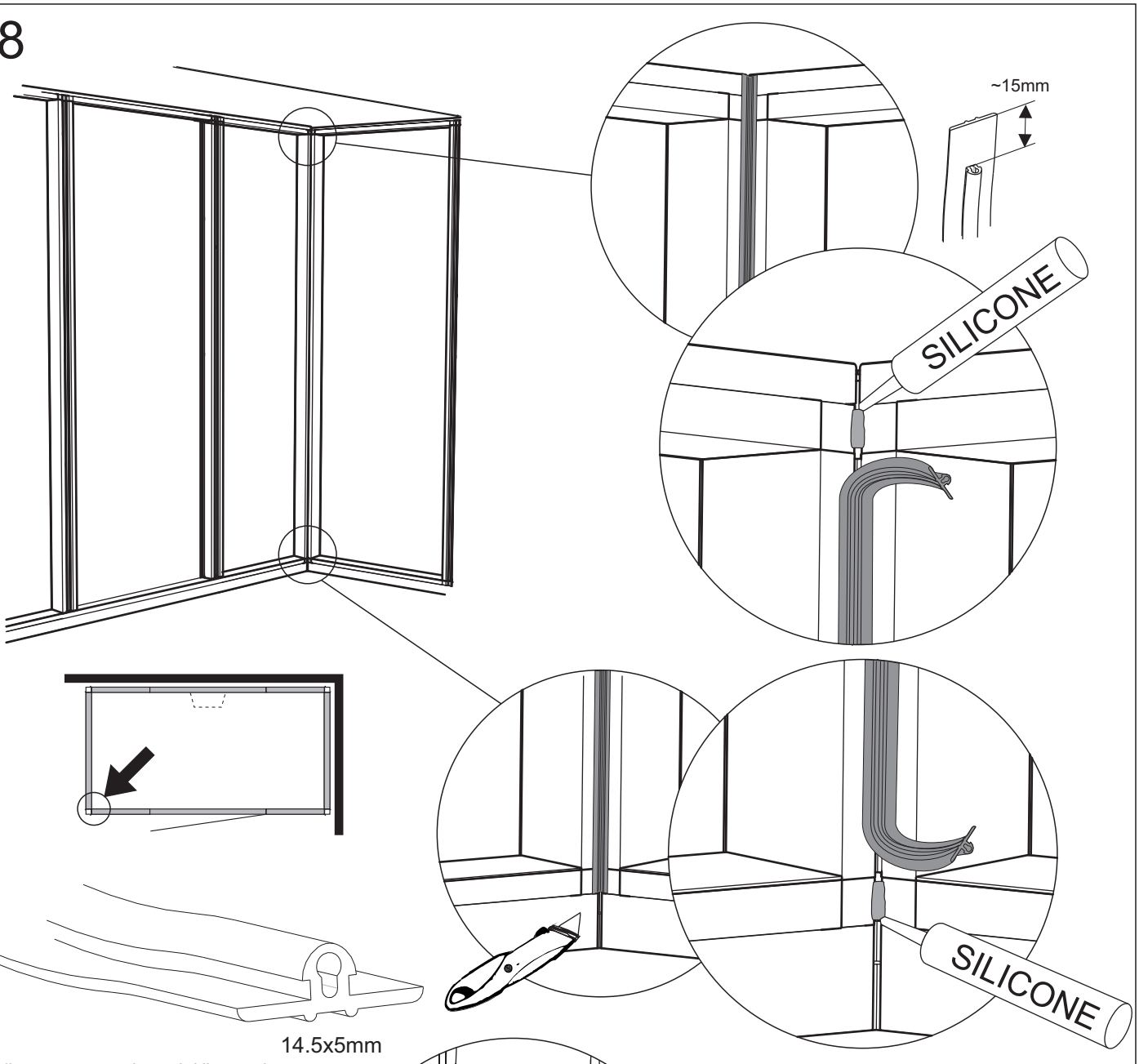

Sätt i listen upp mot taket och klipp av den nertill enligt bild längst ned på sidan. Punkttryck på listen för att fästa den i spåret. Listen får inte tänjas ut.

Press the sealing strip into place against the ceiling and cut it to length at the bottom as shown at the foot of this page. Press the full length of the strip into place in the groove. Take care not to stretch the strip.

Leiste an der Decke ansetzen und wie unten abgebildet an der Unterseite abschneiden. Leiste schrittweise in die Nut eindrücken. Die Leiste darf nicht gedehnt werden.

Poser le profilé de joint contre le plafond et le couper en bas conformément à l'image tout en bas de la page. Presser sur le joint avec le pouce pour le mettre en place dans la gorge. S'assurer que le joint ne s'allonge pas.

Установите рейку к потолку и срежьте её внизу, как это показано на рисунке внизу страницы. Прижмите рейку в нескольких местах, чтобы она была зафиксирована в пазе. Рейка не должна выгибаться наружу.

Wcisnąć listwę uszczelniającą na miejsce opierając o sufit i dociąć na dole jak pokazano na rysunku poniżej. Wcisnąć całą długość listwy na miejsce. Uważać, aby nie rozciągnąć listwy.

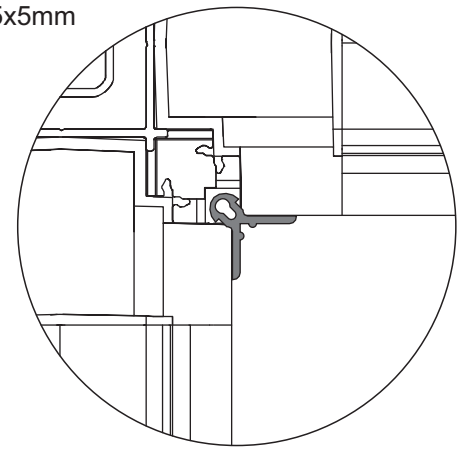

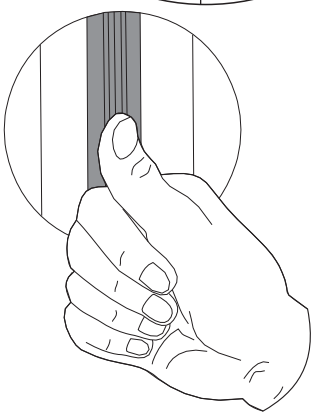

Ta bort listen en liten bit både uppe och nere. Om listen ej går in i spåret längst upp mot taket så klipp bort lite av listen enligt bild. Sätt dit en liten siliconsträng och tryck dit listen igen.

Lift away a small section of the sealing strip at the top and bottom. If the top of the strip does not fit exactly in the groove, cut off a small piece as shown. Apply a string of silicone in the groove and press the sealing strip back into position.

Leiste am oberen und unteren Ende aus der Nut lösen. Falls sich die Leiste am oberen Ende nicht in die Nut eindrücken lässt, schneiden Sie ein Stück ab (siehe Abb.). Einen kleinen Strang Silikon auftragen und Leiste wieder andrücken.

Décoller un morceau de joint en haut et en bas. Si le joint n'entre pas dans la gorge tout en haut, en couper un petit morceau selon l'illustration. Poser un petit cordon de silicone et remettre en place le joint.

Снимите рейку немного вверху и внизу. Если рейка не входит в паз вверху к потолку, срежьте немного, как показано на рисунке. Нанесите полоску силиконового клея и прижмите рейку опять.

Unieść listwę uszczelniającą na małej na małej długości na dole i na górze. Jeśli górna część listwy nie pasuje do szczeliny należy odciąć mały kawałek wg wskazówek na rysunku. W szczelinę nałożyć silikon i wcisnąć listwę uszczelniającą na miejsce.

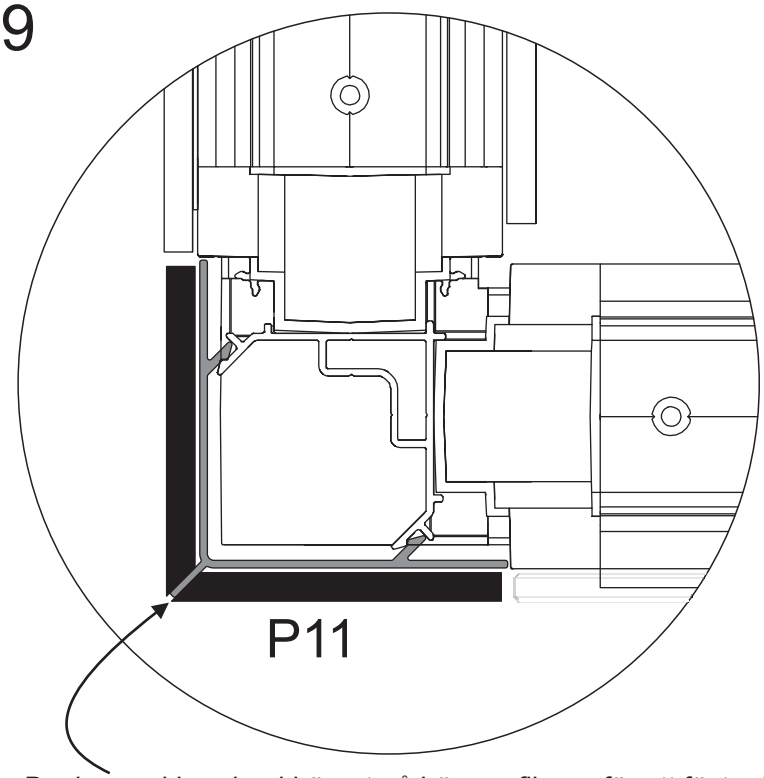

Banka med handen i hörnet på hörnprofilerna för att fästa dem.
Tap the corner of the corner profiles with your hand to fix them securely in place.
Eckprofile durch Schlagen mit der Handfläche auf die Profilecke befestigen.
Frapper de la main dans l'angle des profilés d'angle pour les mettre en place.
Прибейте угловые рейки в углу рукой, чтобы они были зафиксированы.
Uderzając dłonią w róg profilu zamontować dekoracyjny profil narożny zgodnie z rysunkiem.

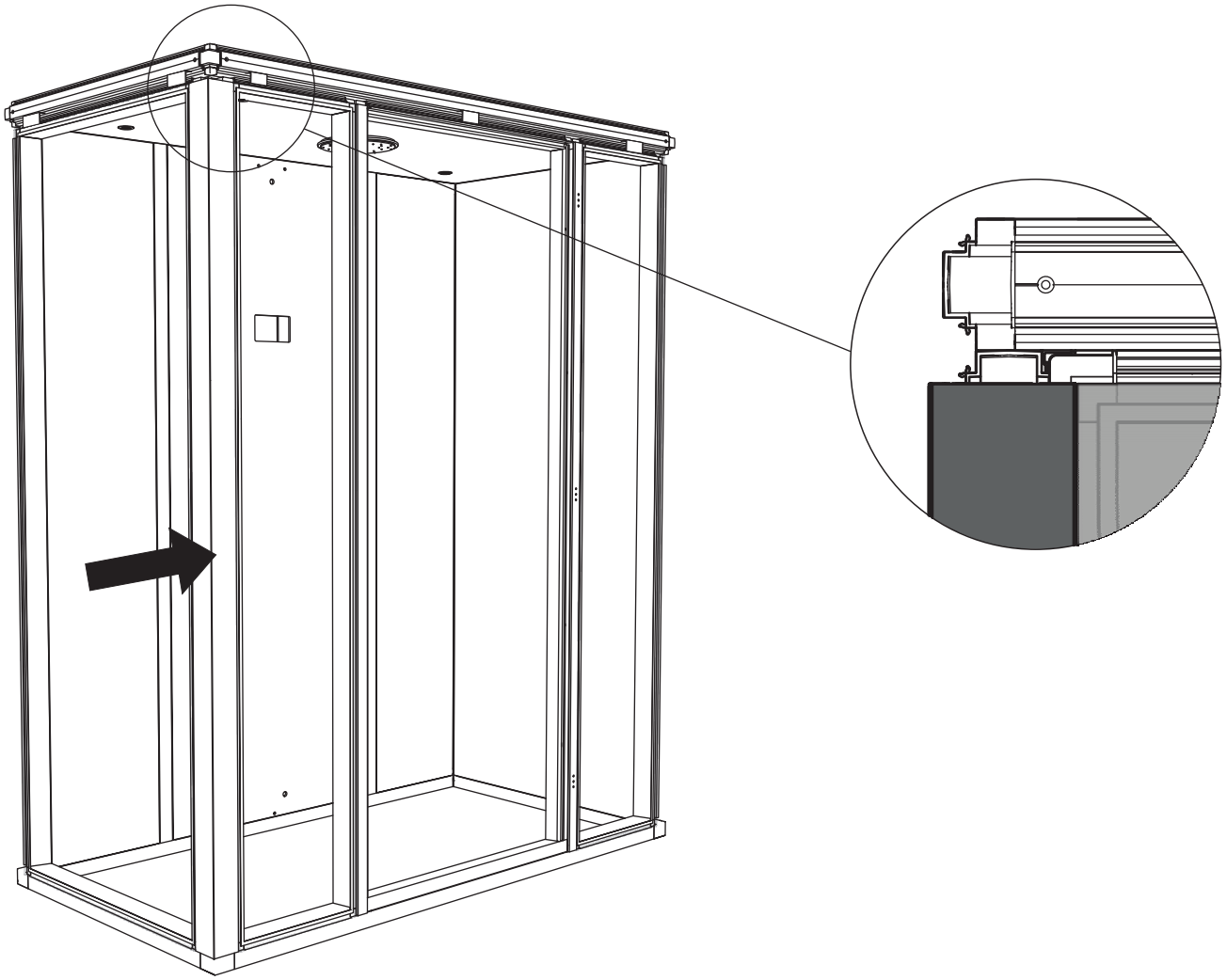

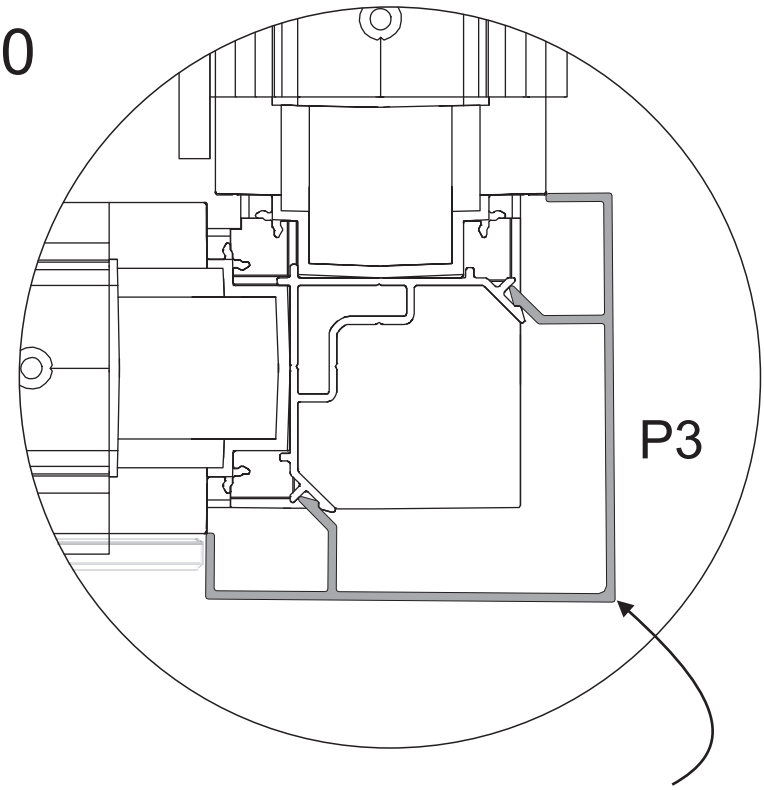

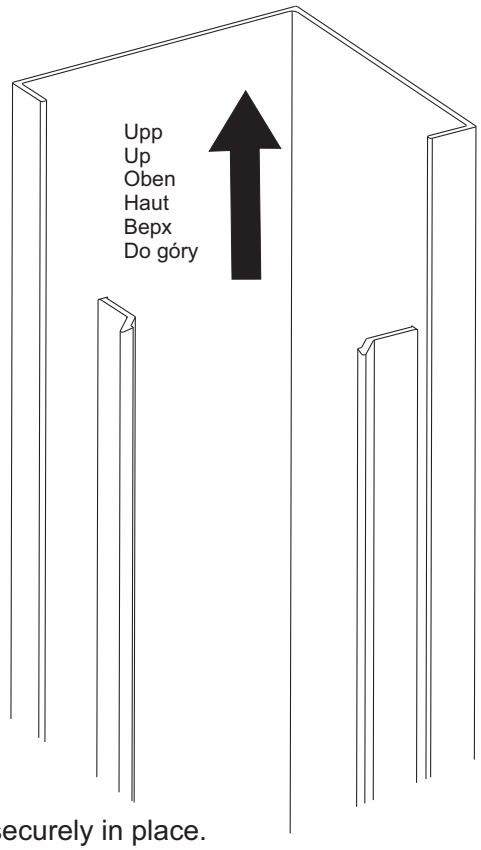

Banka med handen i hörnet på hörnprofilerna för att fästa dem.
Tap the corner of the corner profiles with your hand to fix them securely in place.
Eckprofile durch Schlagen mit der Handfläche auf die Profilecke befestigen.
Frapper de la main dans l'angle des profilés d'angle pour les mettre en place.
Прибейте угловые рейки в углу рукой, чтобы они были зафиксированы.
Uderzając dłonią w róg profilu zamontować dekoracyjny profil narożny zgodnie z rysunkiem.

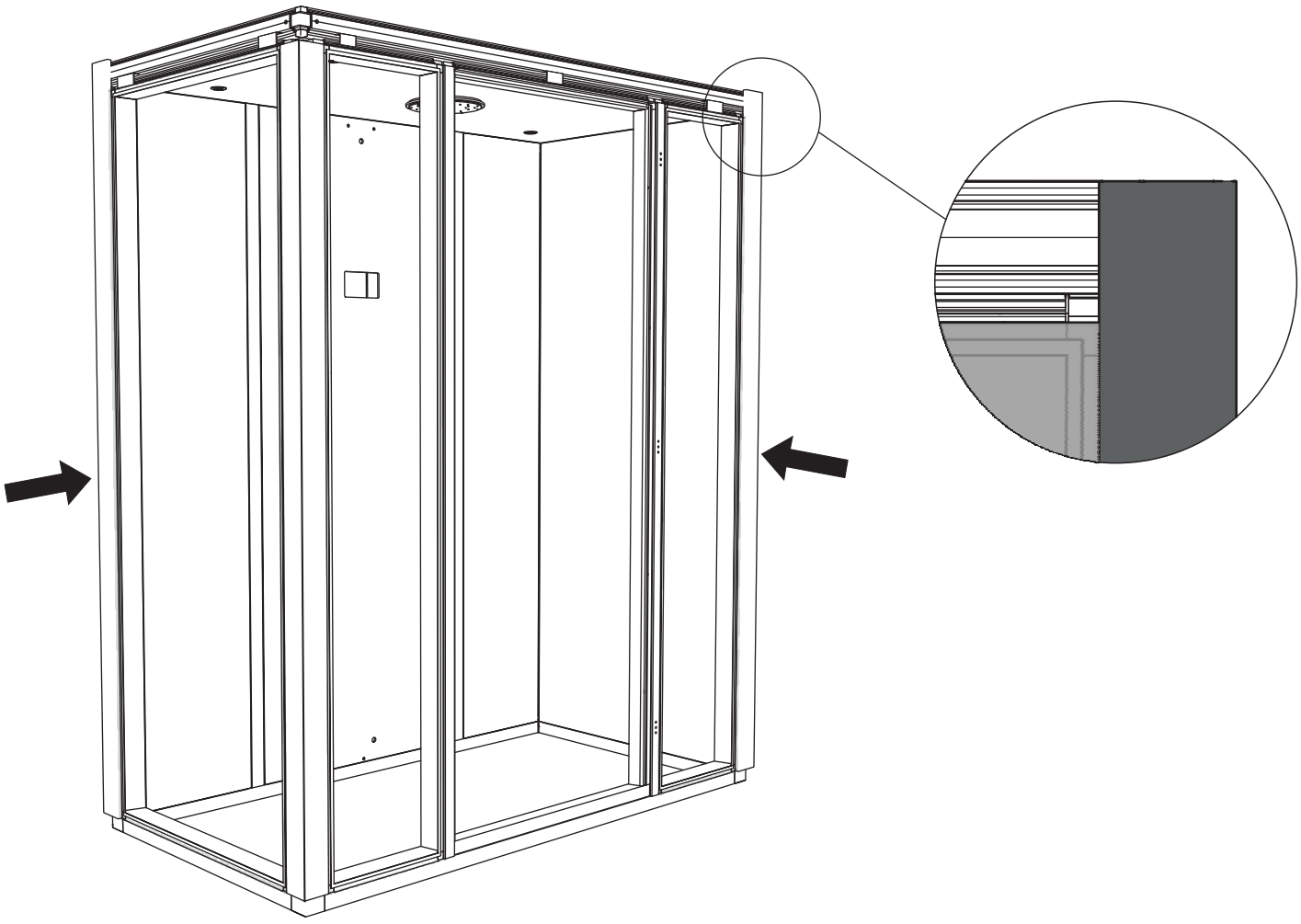

41

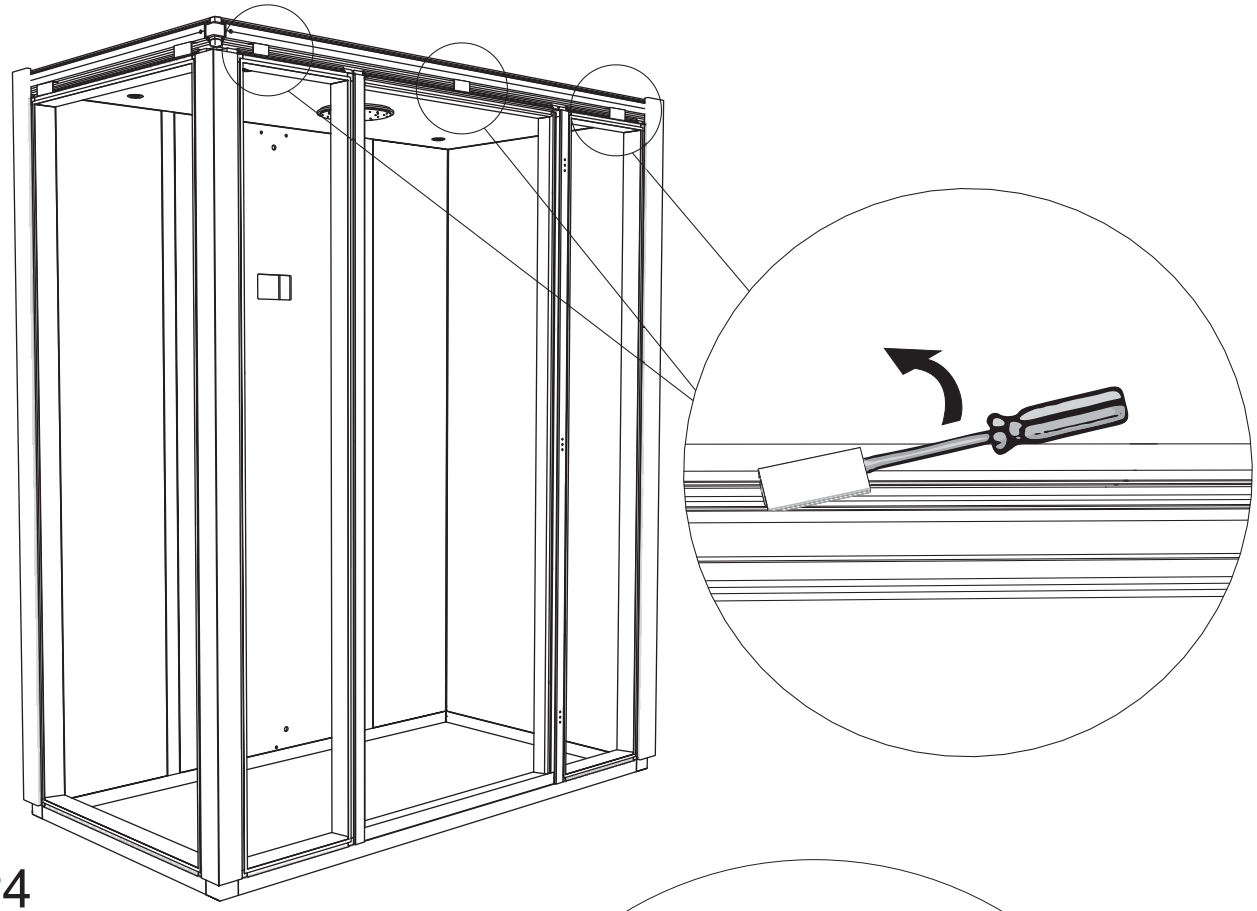

P4

1646mm

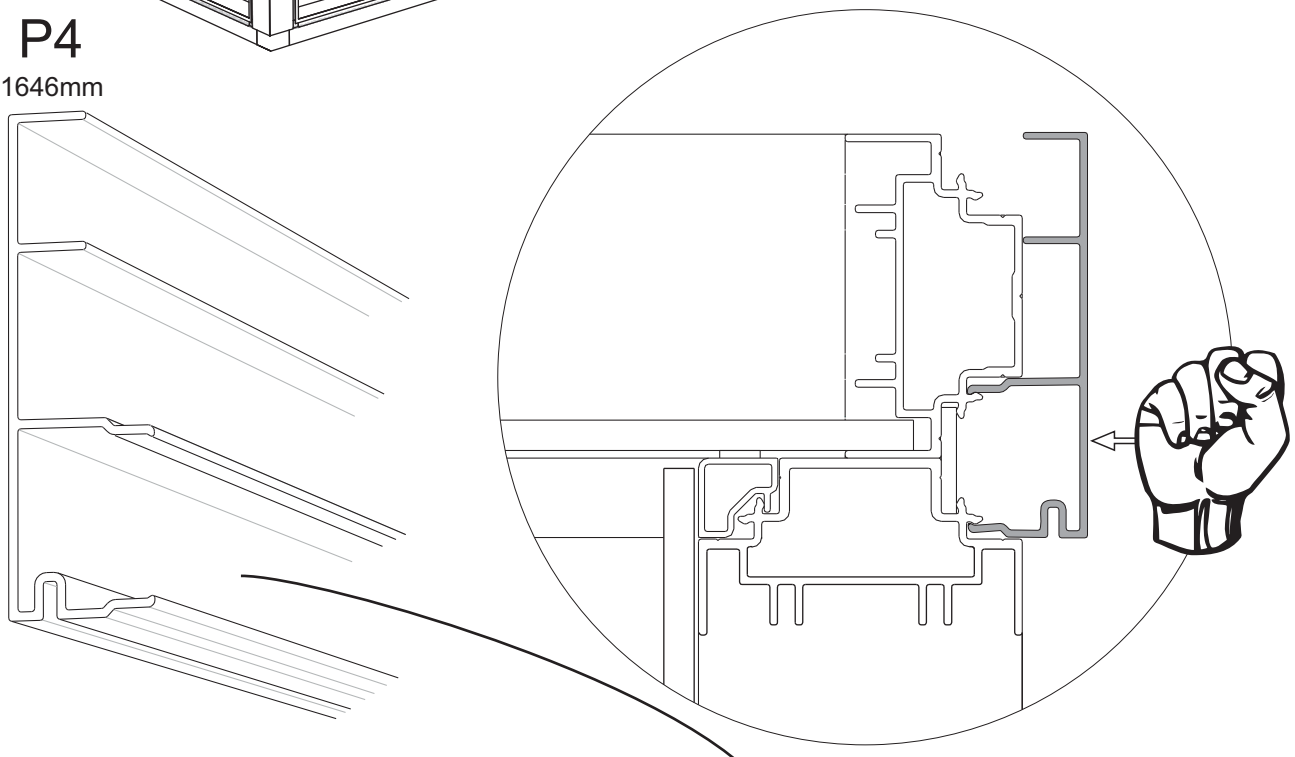

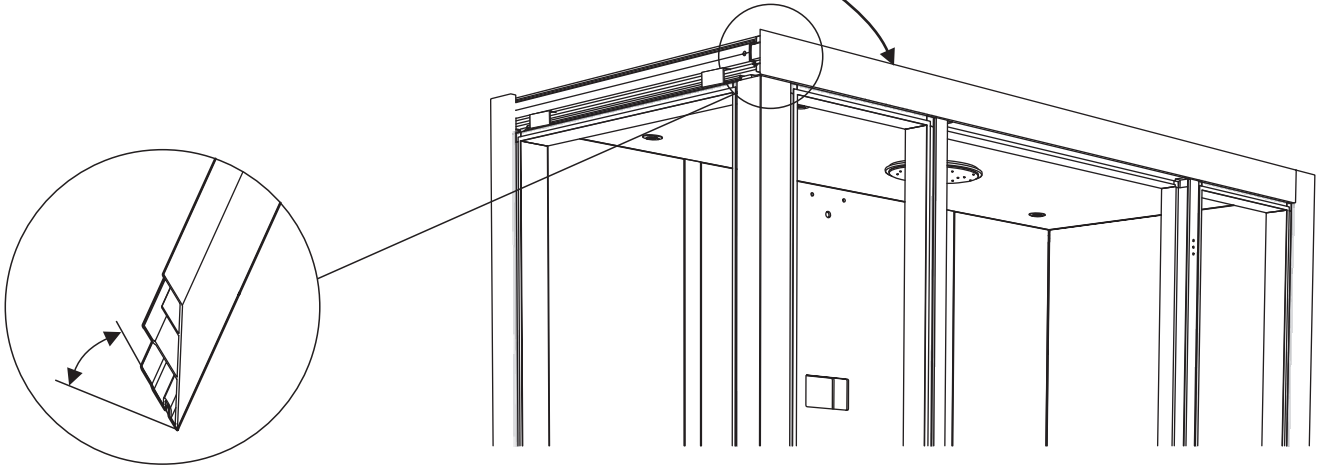

42

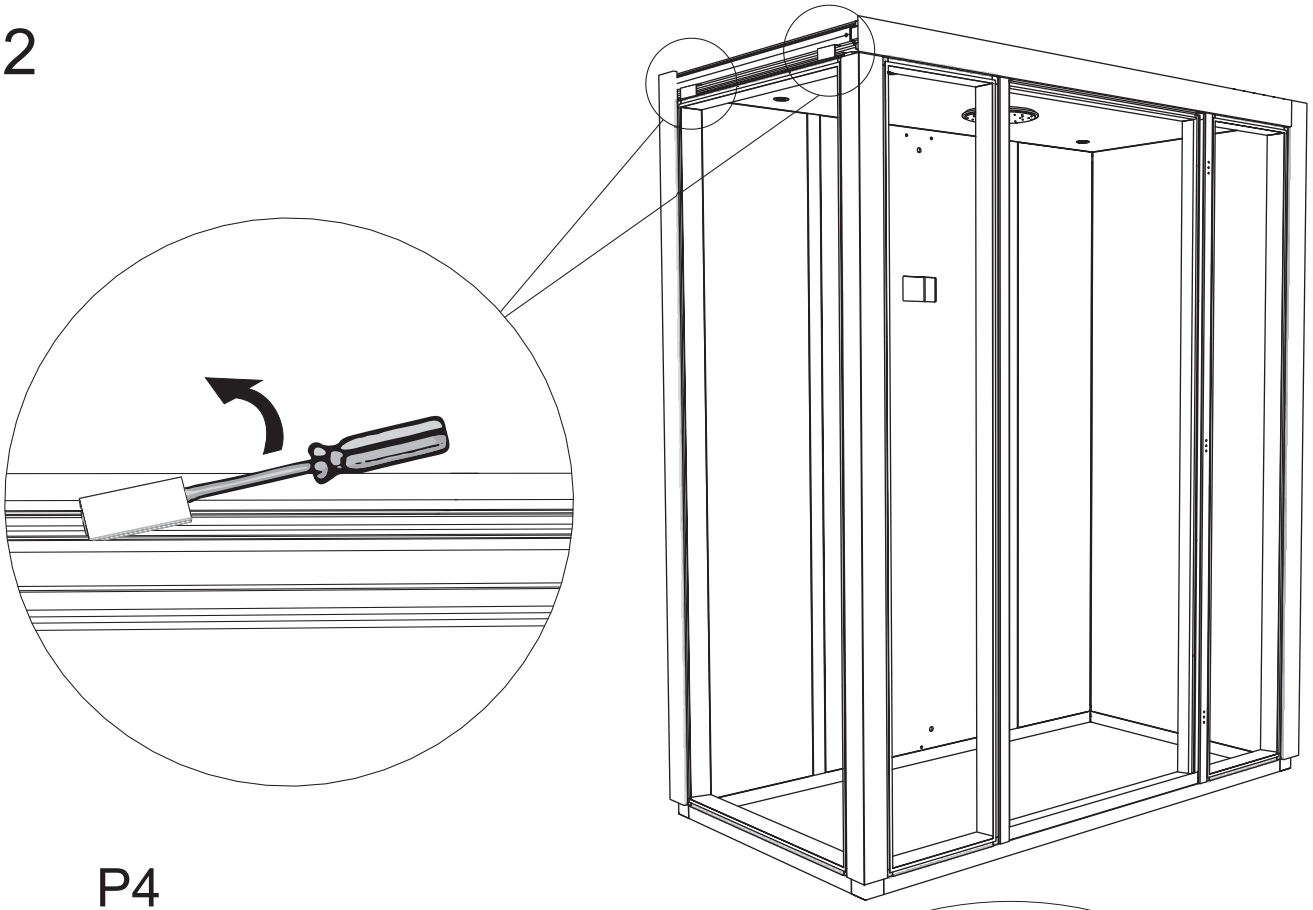

P4

846mm

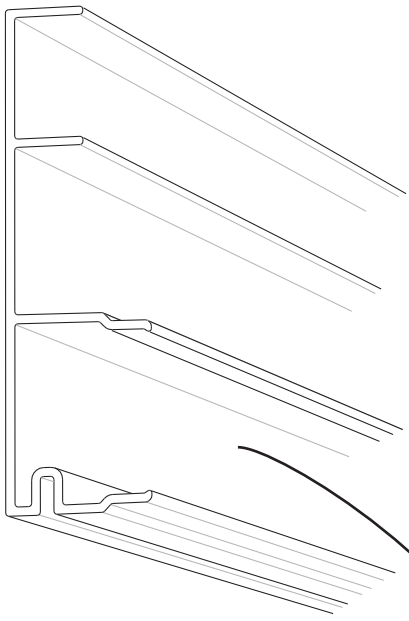

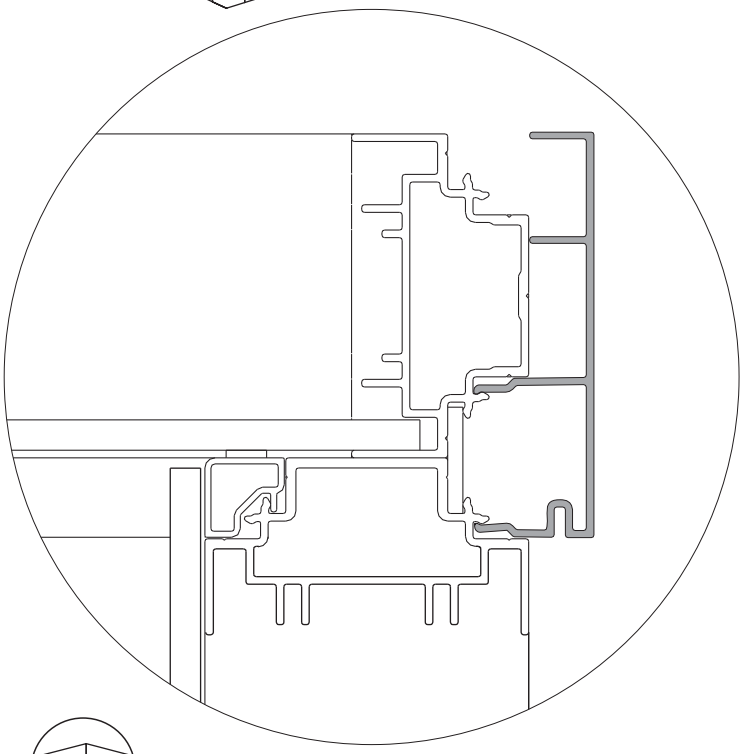

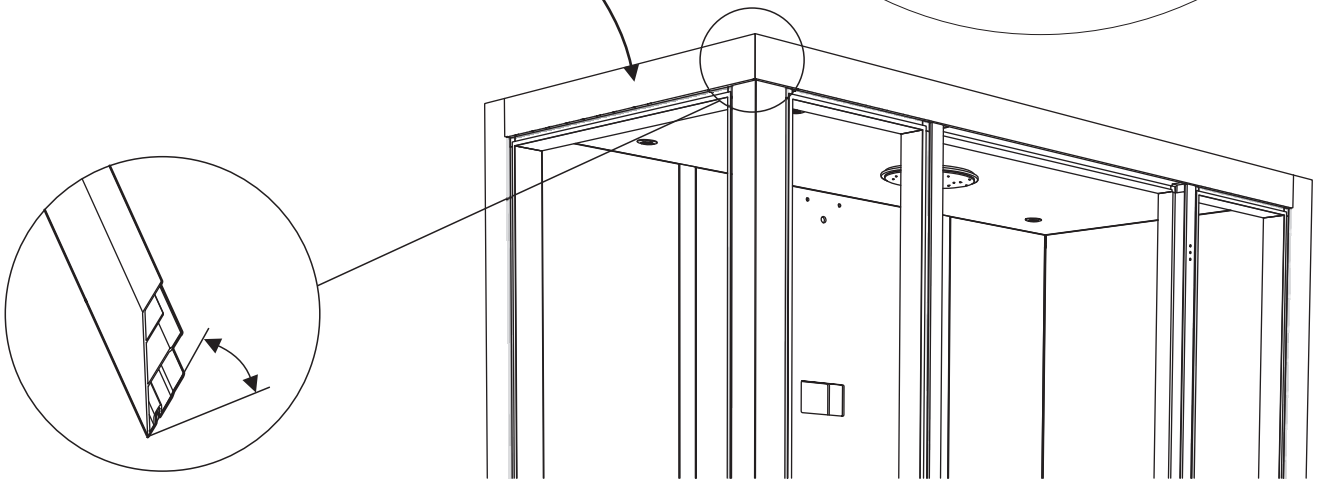

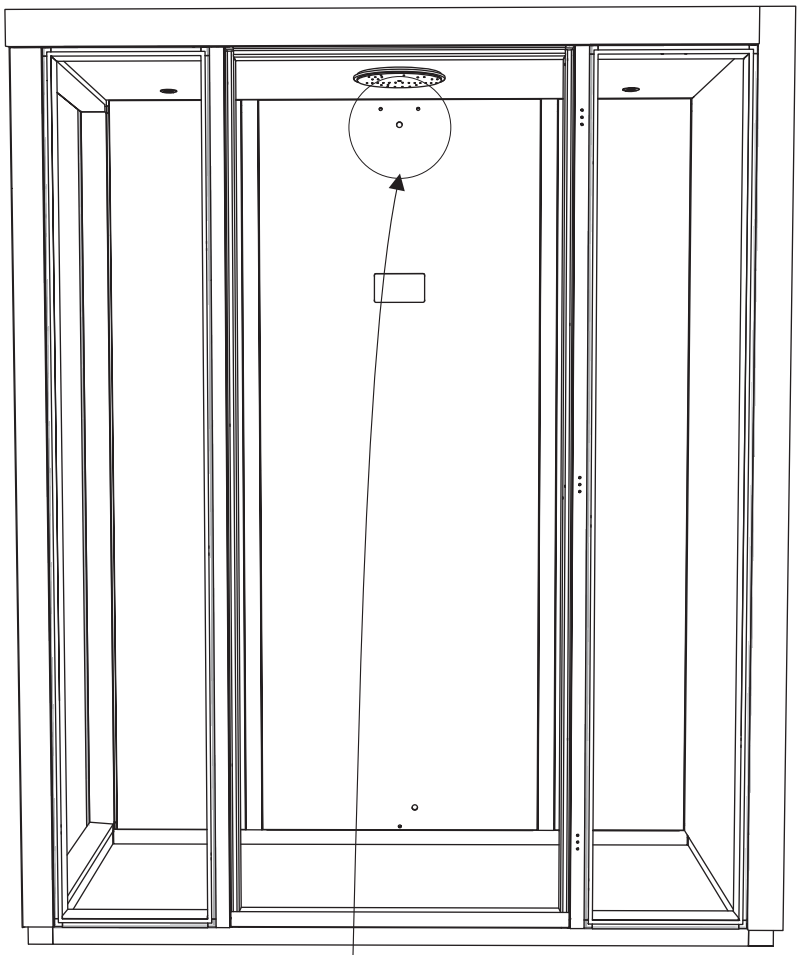

x2

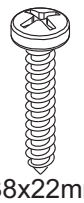

B8x22mm

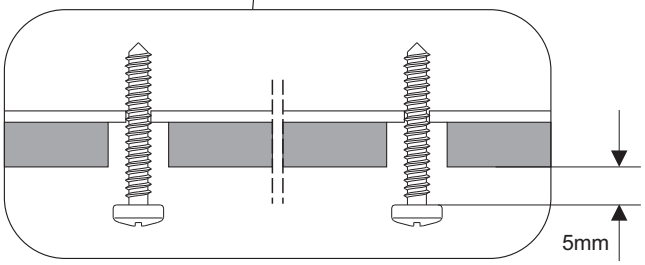

Hur man lossar på locket.
How to remove the cover
Lösen der Abdeckung.
Comment démonter le couvercle.
Как снимать крышку.
Sposób demontażu pokrywy

Vrid skruven medsols för att lossa på locket.

Turn the screw clockwise to release the cover.

Zum Lösen der Abdeckung Schraube im Uhrzeigersinn drehen.

Visser la vis dans le sens horaire pour débloquer le couvercle.

Поверните винт по часовой стрелке, чтобы освободить крышку.

Obrócić śrubę w lewo w celu demontażu pokrywy.

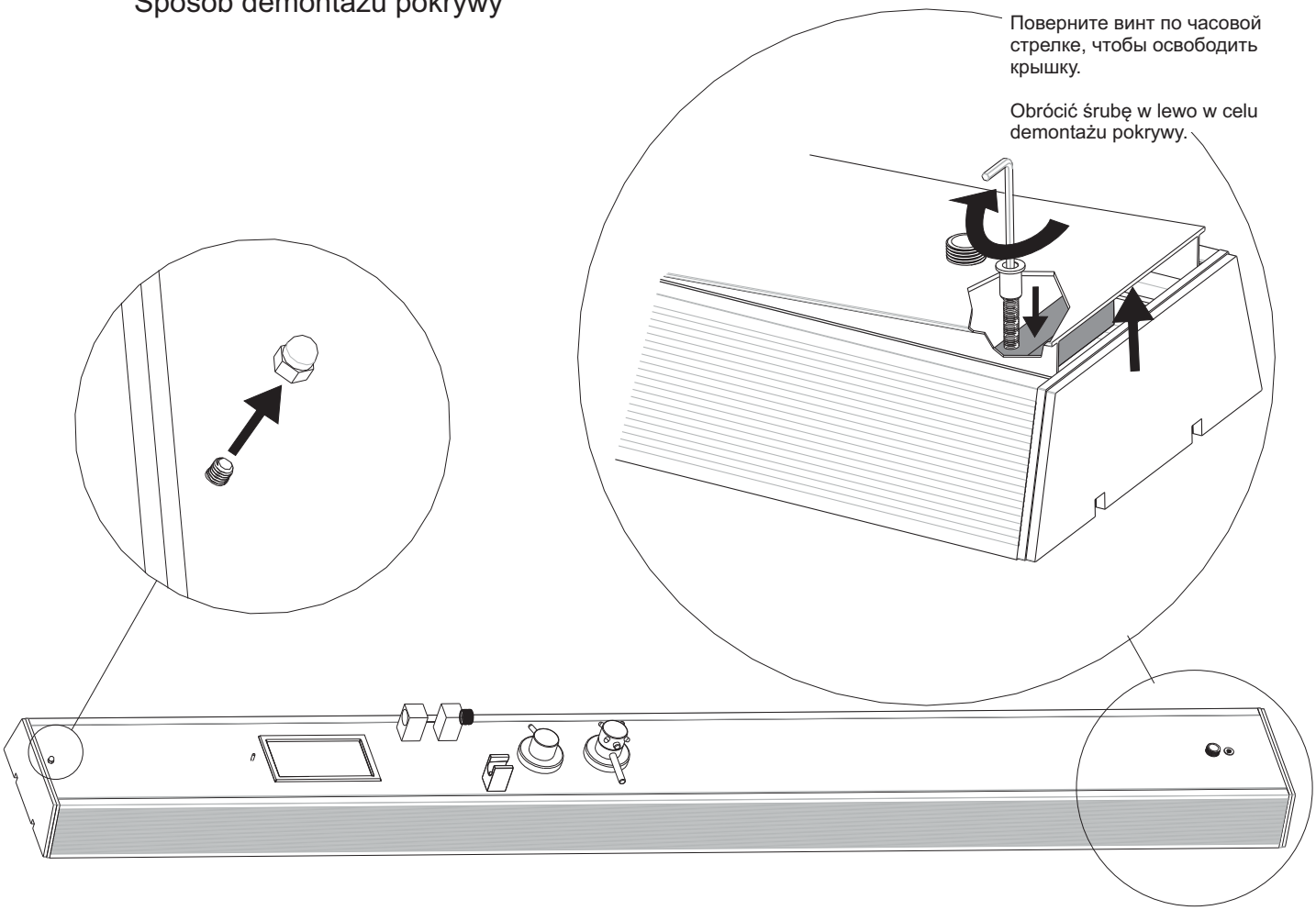

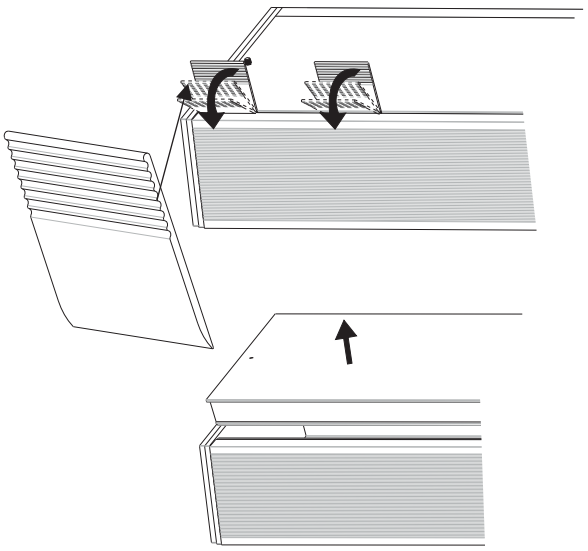

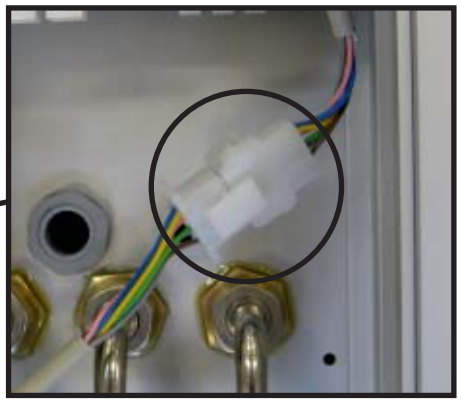

Koppla loss elkopplingen och de fem snabbkopplingarna för vatten, (2xblå, röd, grön och svart). Lägg sedan locket åt sidan.

Disconnect the power supply and the five quick-connect fittings for water (2xblue, red, green and black). Now the cover can be removed.

Elektroanschluss und die fünf Schnellverschlüsse für Wasser (2 x blau, rot, grün und schwarz) lösen. Abdeckung beiseitelegen.

Débrancher le raccordement électrique et les cinq raccords rapides du branchement d'eau, (2 x bleu, rouge, vert et noir). Mettre ensuite de côté le couvercle.

Отсоедините электрический контакт, и пять штуцеров подключения воды (2 синих, красный, зелёный и чёрный). Положите крышку в сторону.

Odłączyć kostkę zasilnia elektrycznego i pięć szybkozłączek hydraulicznych (2 niebieskie, 1 czerwoną, 1 zieloną i 1 brązową). Teraz można zdjąć pokrywę.

46

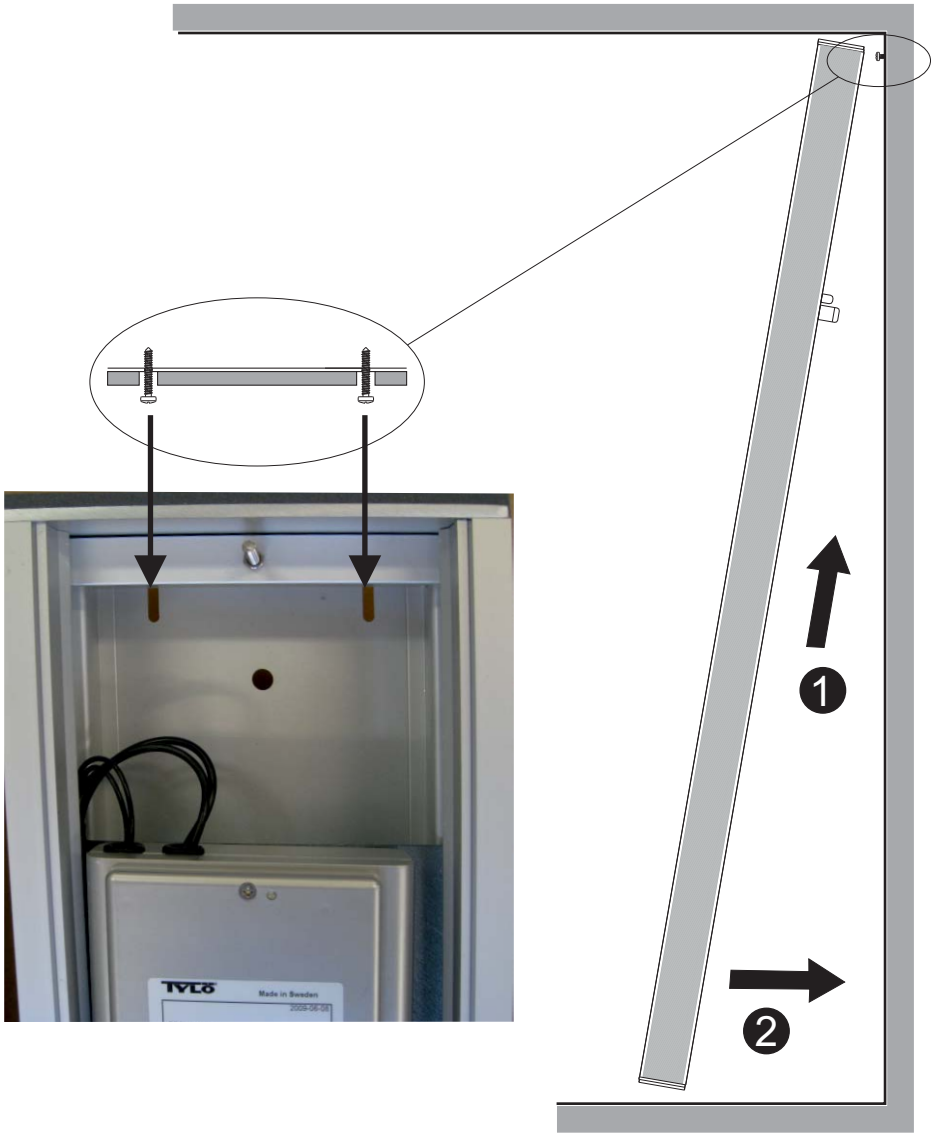

47

För in en skruvmejsel under pelaren så att den ligger tryckt mot taket. Skruva sedan fast pelaren nedtill.

Insert a screwdriver under the shower column to leverage it up towards the ceiling of the cabinet. Then secure the column with a screw at the base.

Einen Schraubenziehen unter die Säule einstecken, so dass sie an der Decke anliegt. Anschließend Säule im unteren Bereich festschrauben.

Coincer un tournevis sous la colonne pour que celle-ci soit plaquée contre le plafond. Fixer ensuite la vis en bas de la colonne.

Введите отвёртку под стойку, чтобы она прижимала к потолку. Привинтите затем стойку внизу.

Umieścić śrubokręt pod kolumną prysznicową, aby podnieść ją do sufitu kabiny. Następnie przymocować kolumnę wkrętem w dolnej części kolumny.

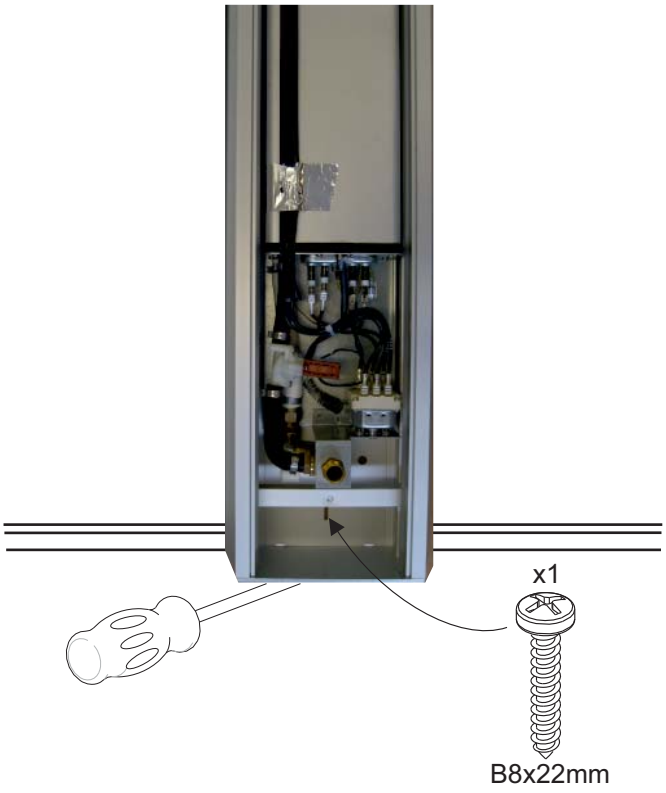

48

Koppla in el och vatten, anlita behöriga fackmän.
Use a qualified professional to connect to power and water supplies.
Elektro- und Wasseranschluss wieder herstellen (Fachmann beauftragen).
Raccorder l'électricité et l'eau, faire appel à un professionnel agréé.
Подсоедините электричество и воду, работы должен выполнять специалист электрик.
Podłączenie zasilania elektrycznego oraz instalacja hydrauliczna powinny być wykonywane przez wykwalifikowanych specjalistów.

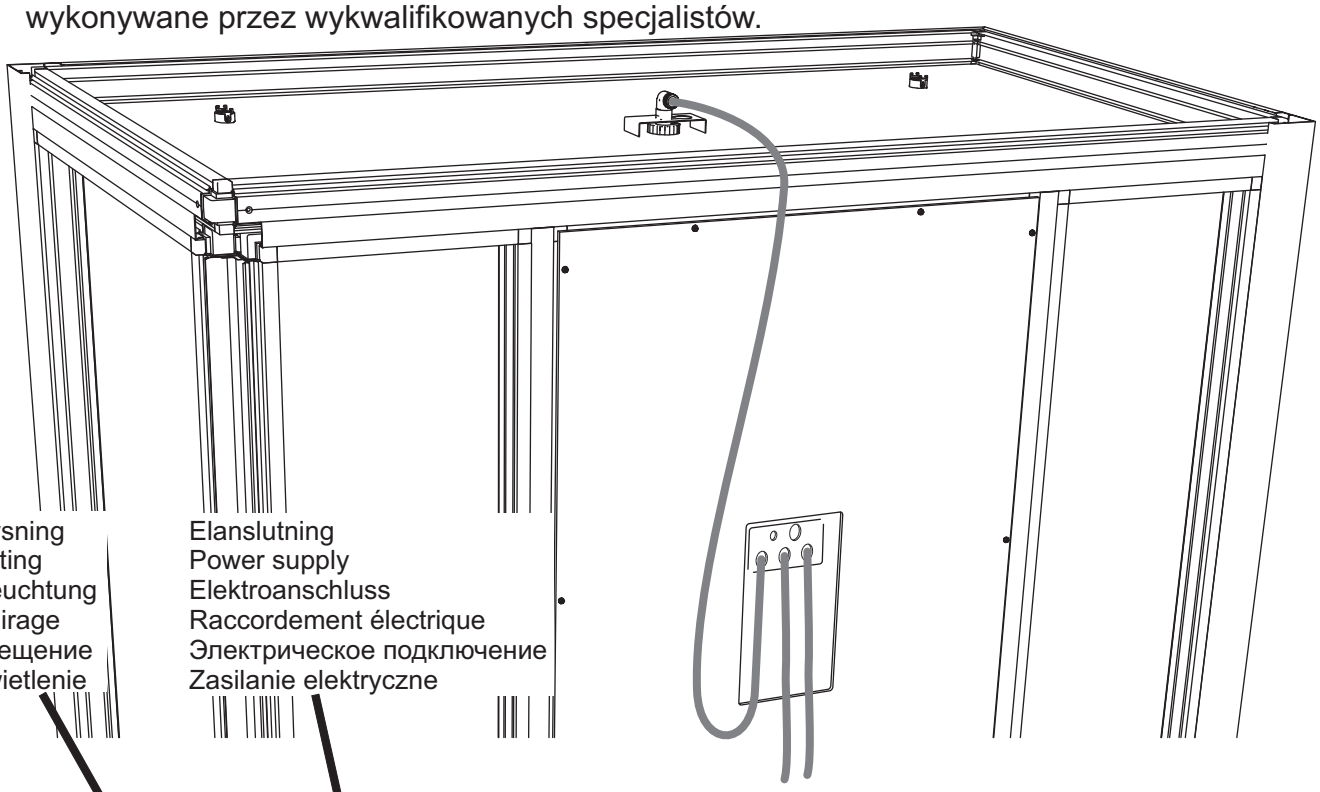

Belysning
Lighting
Beleuchtung
Éclairage
Освещение
Oświetlenie

Elanslutning
Power supply
Elektroanschluss
Raccordement électrique
Электрическое подключение
Zasilanie elektryczne

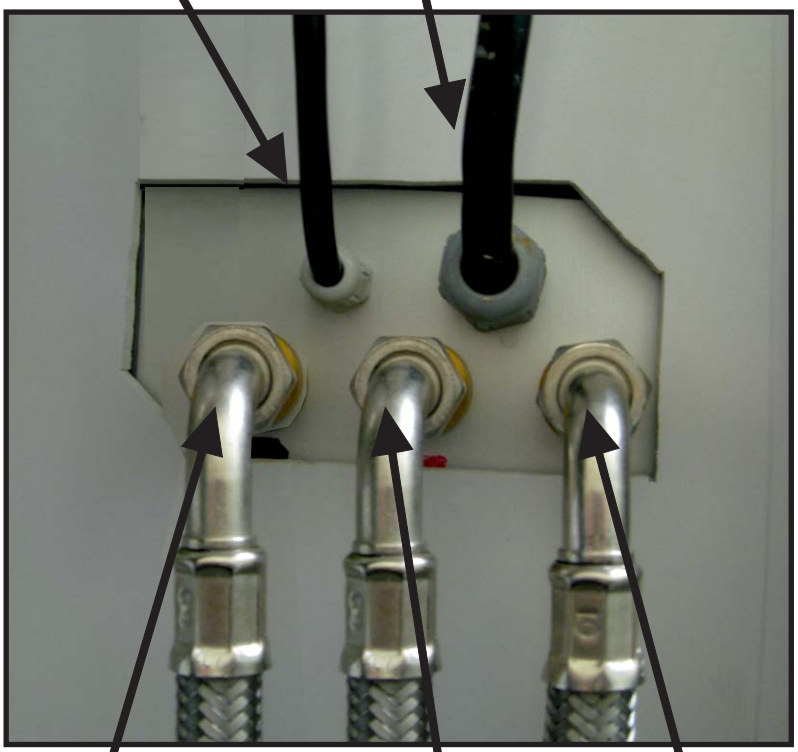

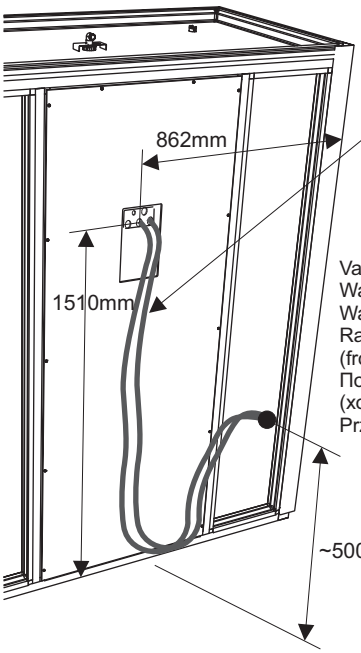

Vattenanslutning (kallt/varmt)
Water connection (cold/hot)
Wasseranschluss (kalt/warm)
Raccordement de l'eau (froid/chaud)
Подключение воды (холодная/горячая)
Przyłącze wody (zimna/ciepła)

Takdusch – svart
Ceiling shower – black
Deckendusche – schwarz
Douche de plafond – noir
Душ в потолке - чёрный
Deszczownica – czarny

Varmvatten – röd
Hot water – red
Warmwasser – rot
Eau chaude – rouge
Горячая вода - красный
Ciepła woda - czerwony

Kallvatten – blå
Cold water – blue
Kaltwasser – blau
Eau froide – bleu
Холодная вода - синий
Zimna woda - niebieski

Spotlights
Spots
Прожекторы
Punkty oświetleniowe

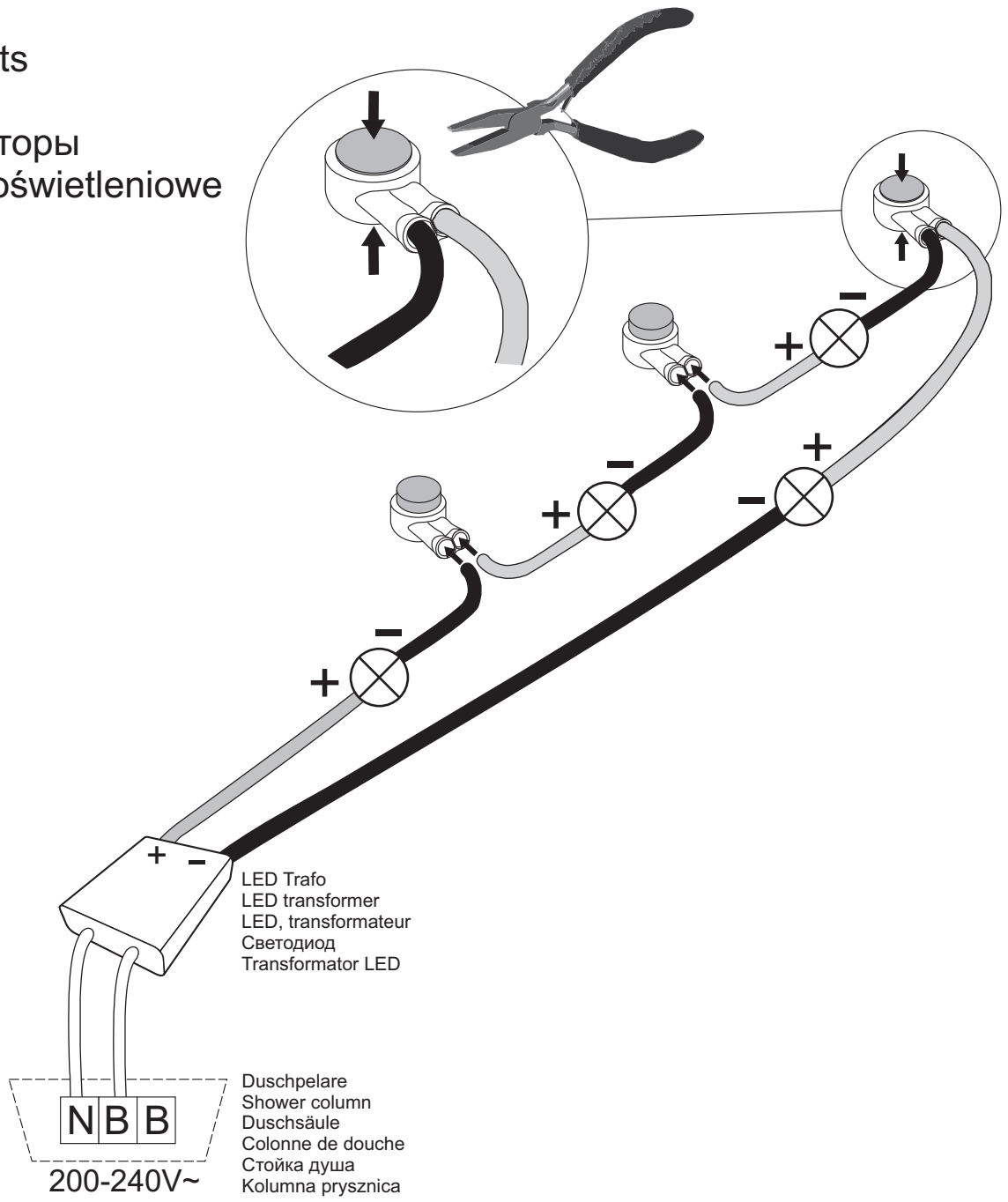

LED Trafo
LED transformer
LED, transformateur
Светодиод
Transformator LED

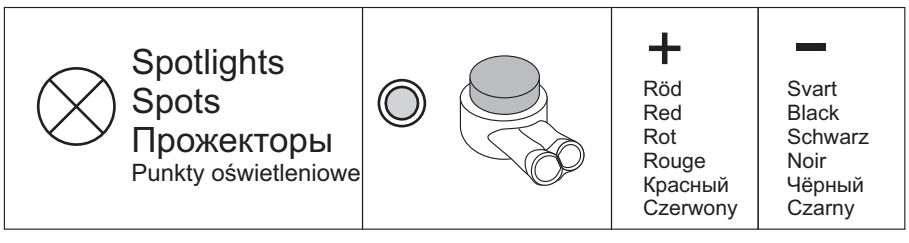

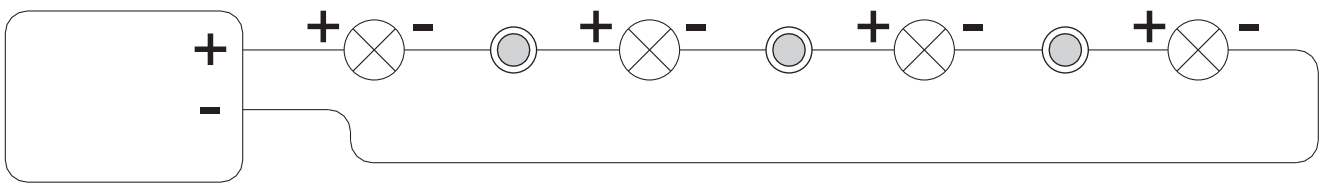

50

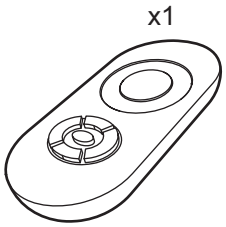

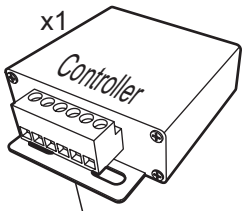

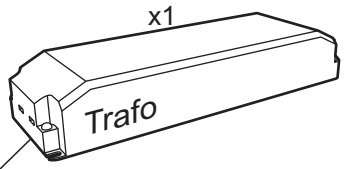

Se instruktioner som medföljer LED fjärrkontroll.
See instructions supplied with LED remote controller.
Siehe Anleitung mit LED Fernbedienung geliefert.
Voir les instructions fournis avec le contrôle à distance LED.

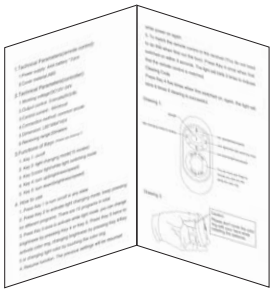

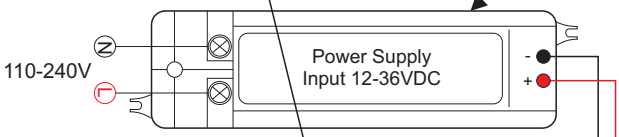

LED Trafo
LED transformer
LED, transformateur
Светодиод
Transformator LED

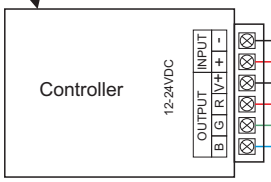

1x2m

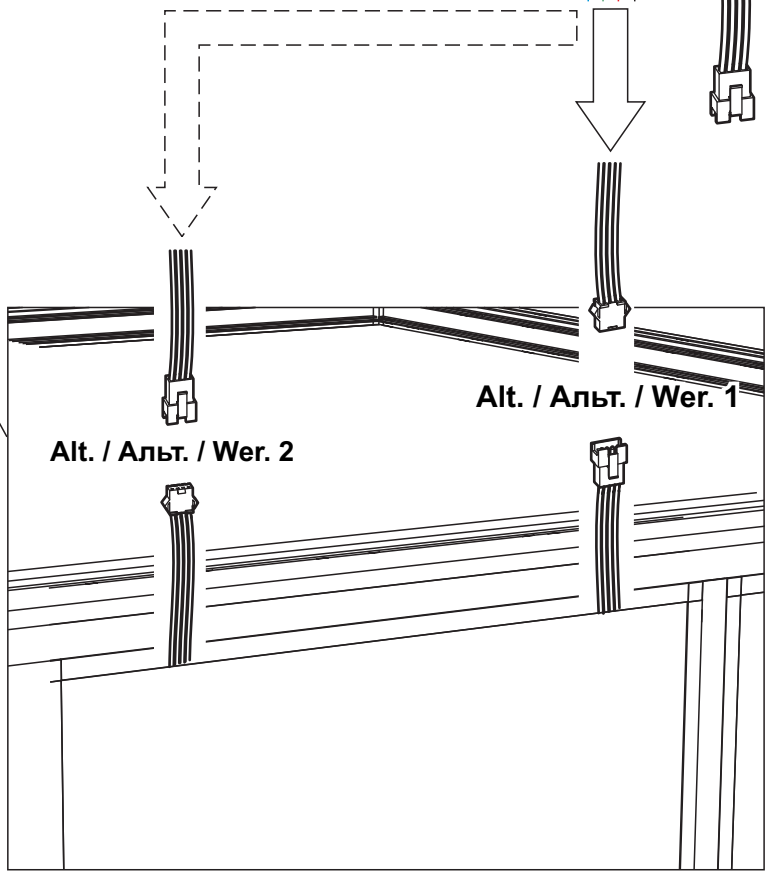

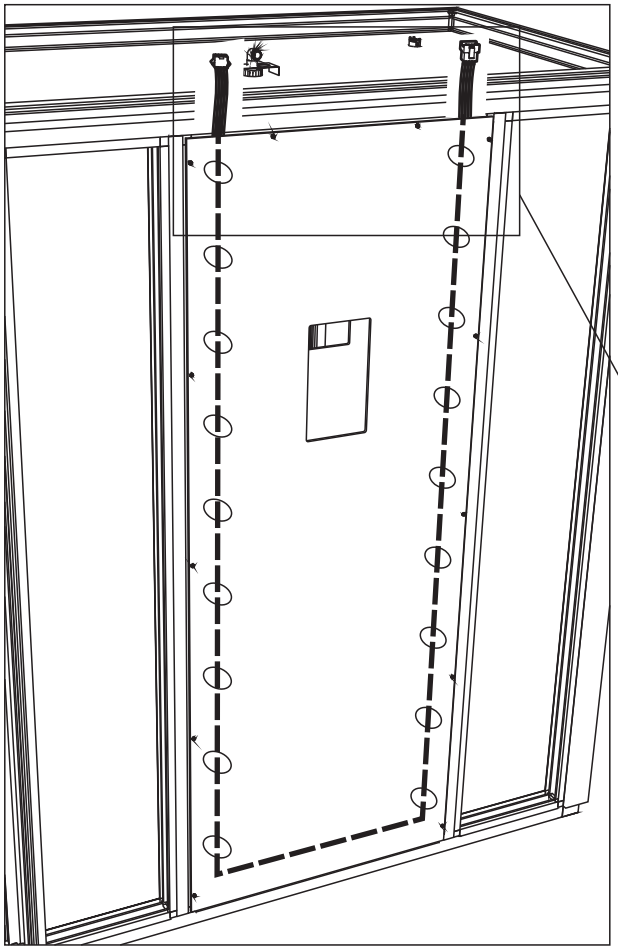

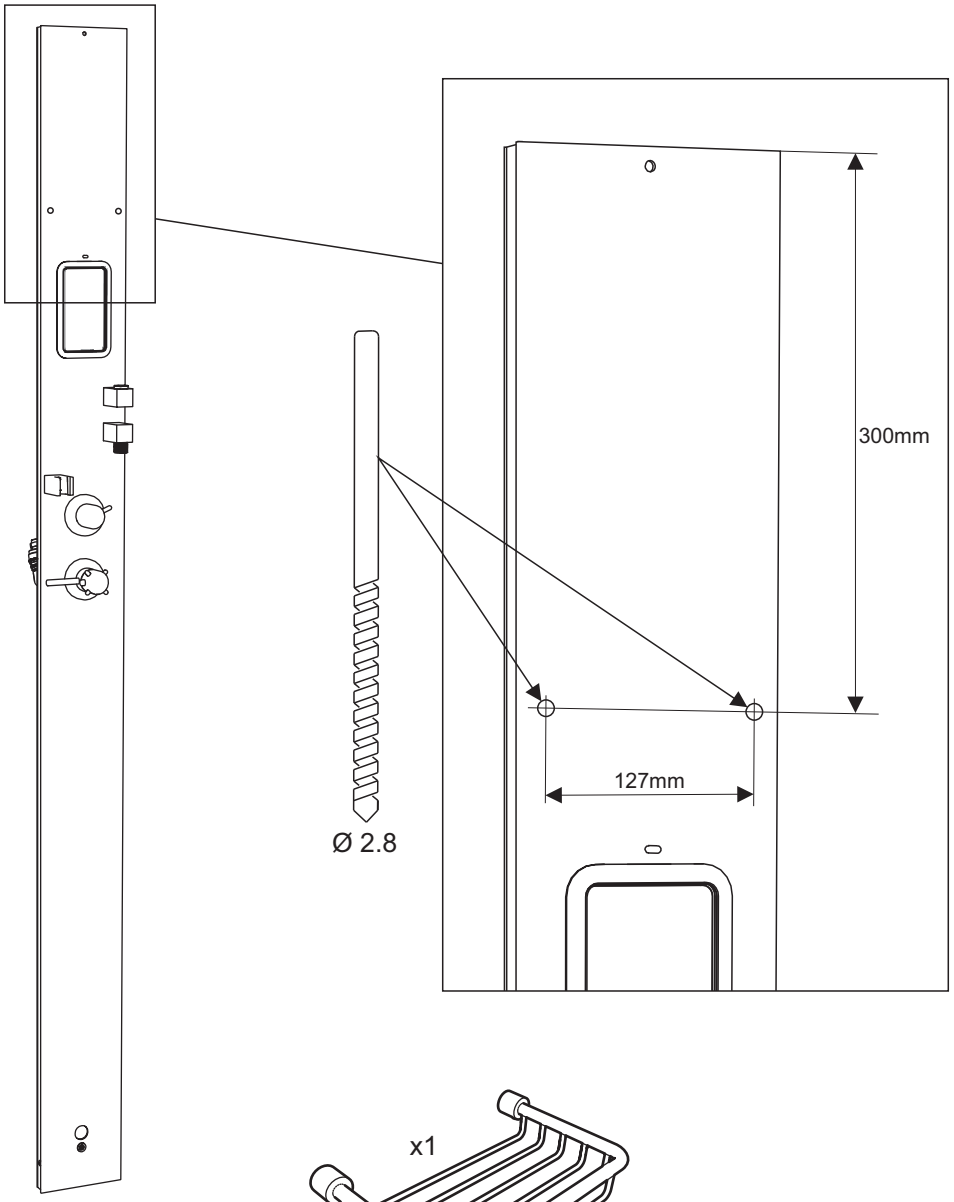
300mm
127mm
Ø 2.8

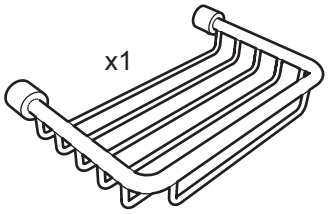
x1

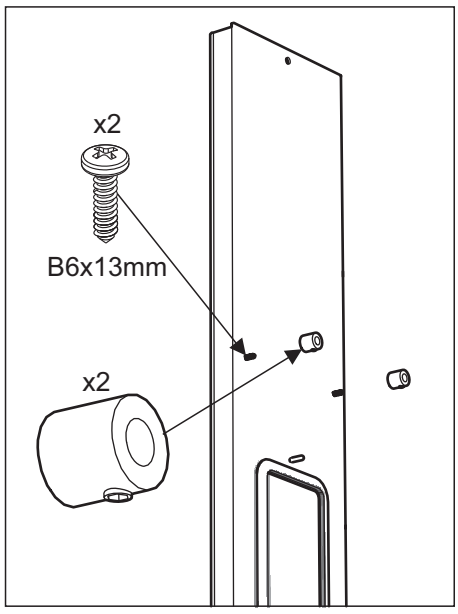
x2
B6x13mm
x2

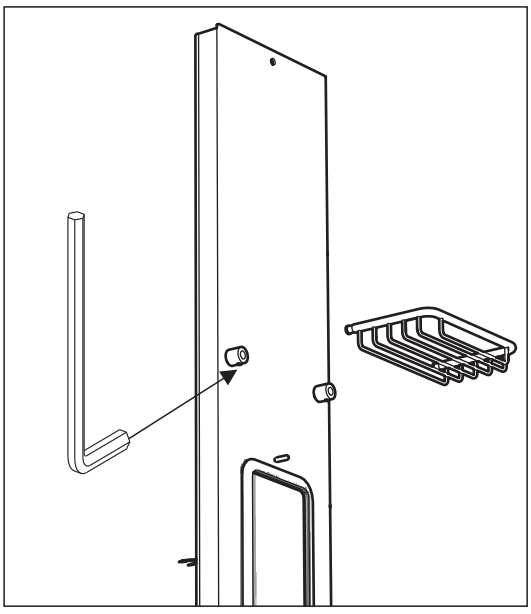

52

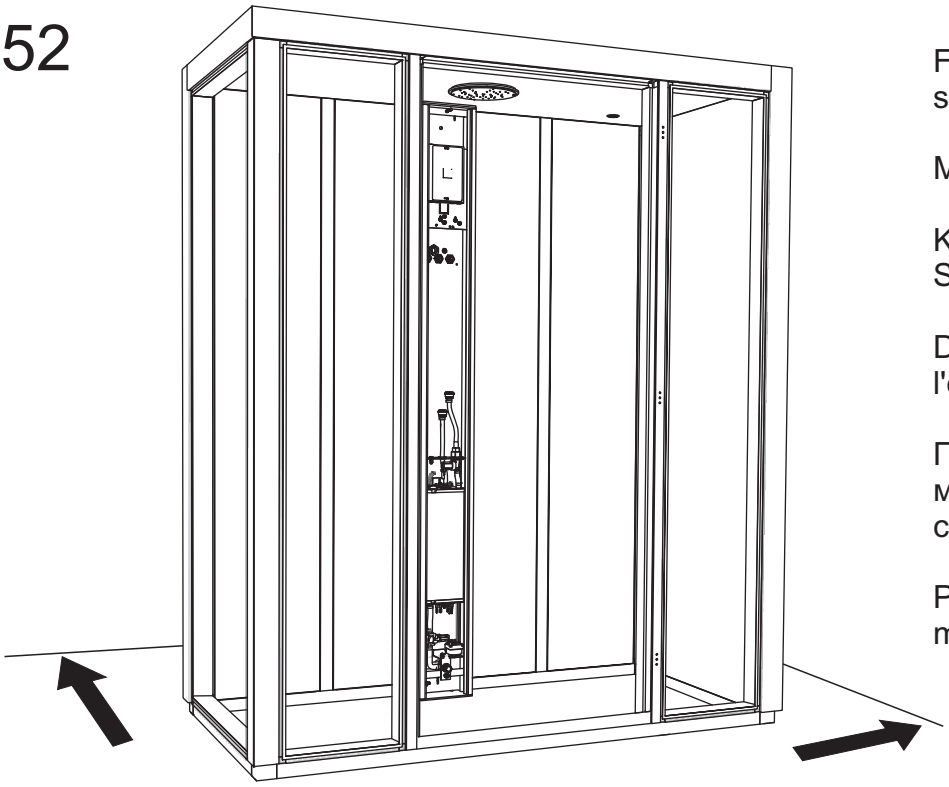

Flytta rummet på plats där det ska stå.

Move the cabinet into place.

Kabine an die gewünschte Stelle rücken.

Déplacer la cabine à l'emplacement définitif.

Переместите комнату на место, где она должна стоять.

Przesunąć kabinę na docelowe miejsce montażu.

53

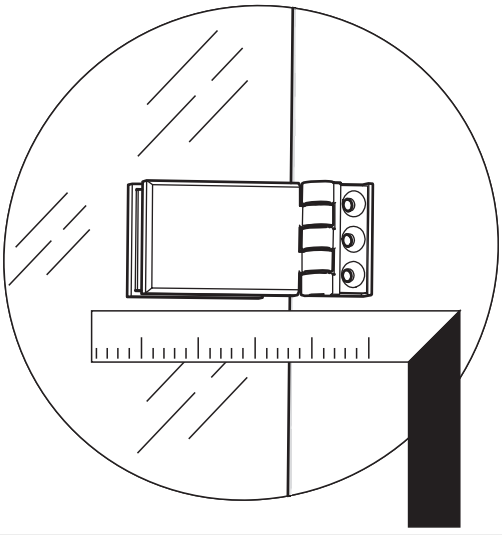

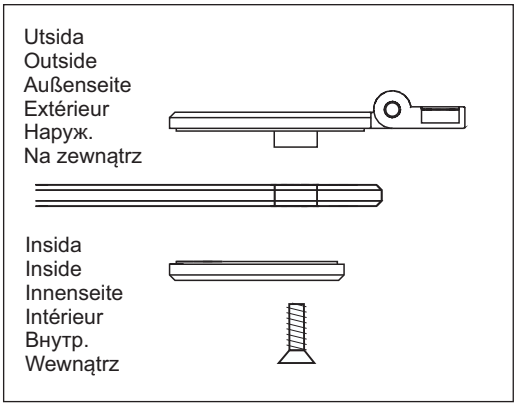

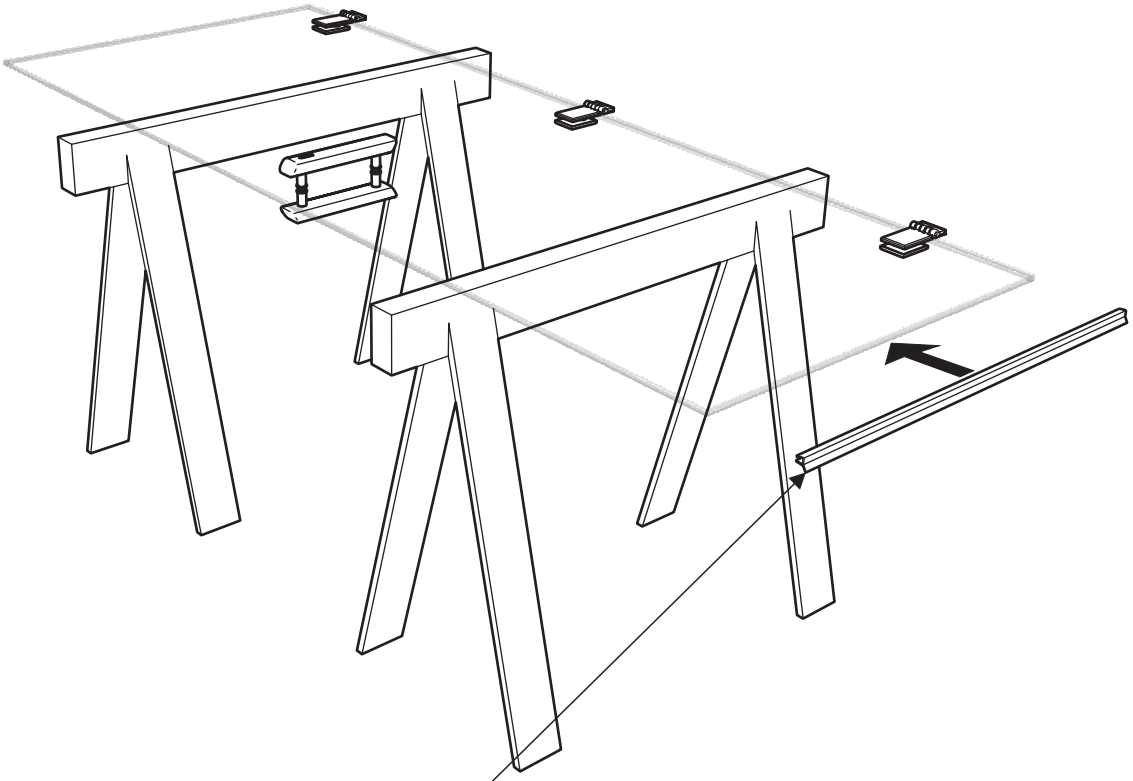

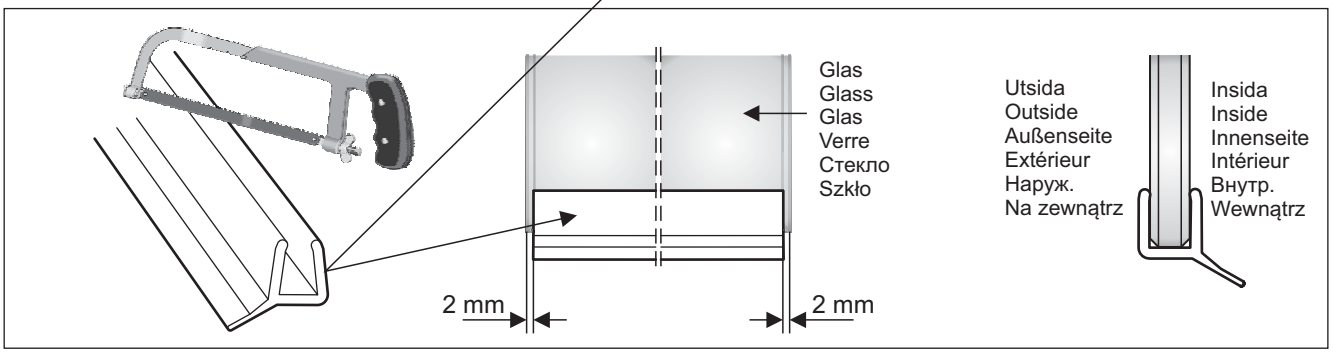
Glas
Glass
Glas
Verre
Стекло
Szkło
2 mm
2 mm
Utsida
Outside
Außenseite
Extérieur
Наруж.
Na zewnątrz
Insida
Inside
Innenseite
Intérieur
Внутр.
Wewnątrz

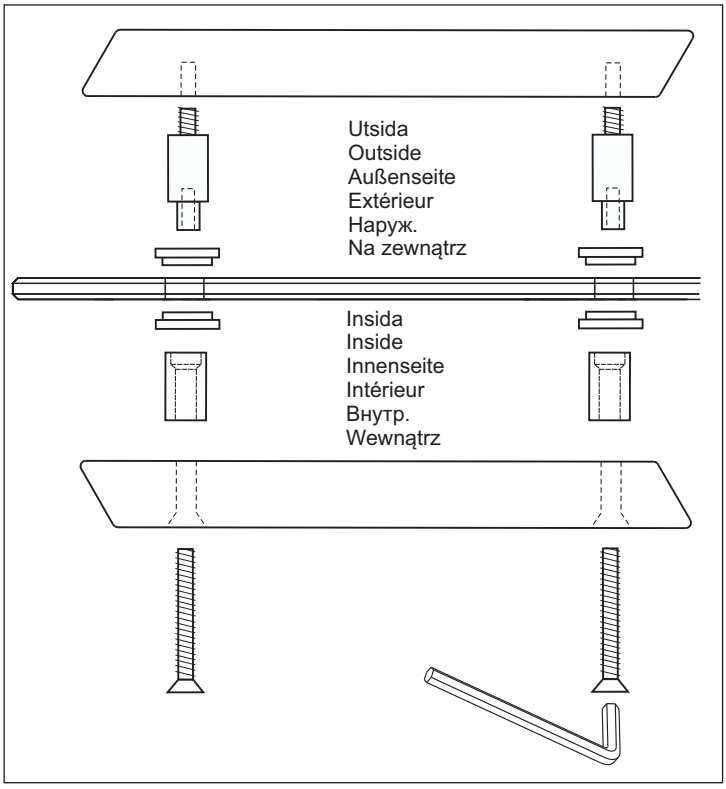
Utsida
Outside
Außenseite
Extérieur
Наруж.
Na zewnątrz
Insida
Inside
Innenseite
Intérieur
Внутр.
Wewnątrz

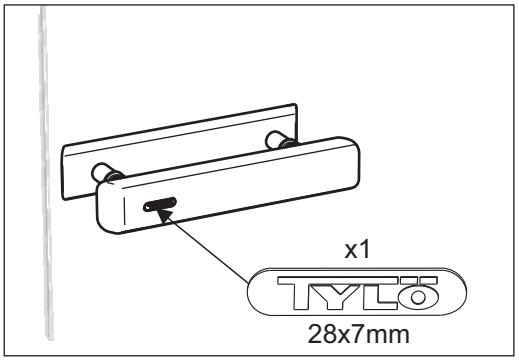
x1
TYŁ
28x7mm

55

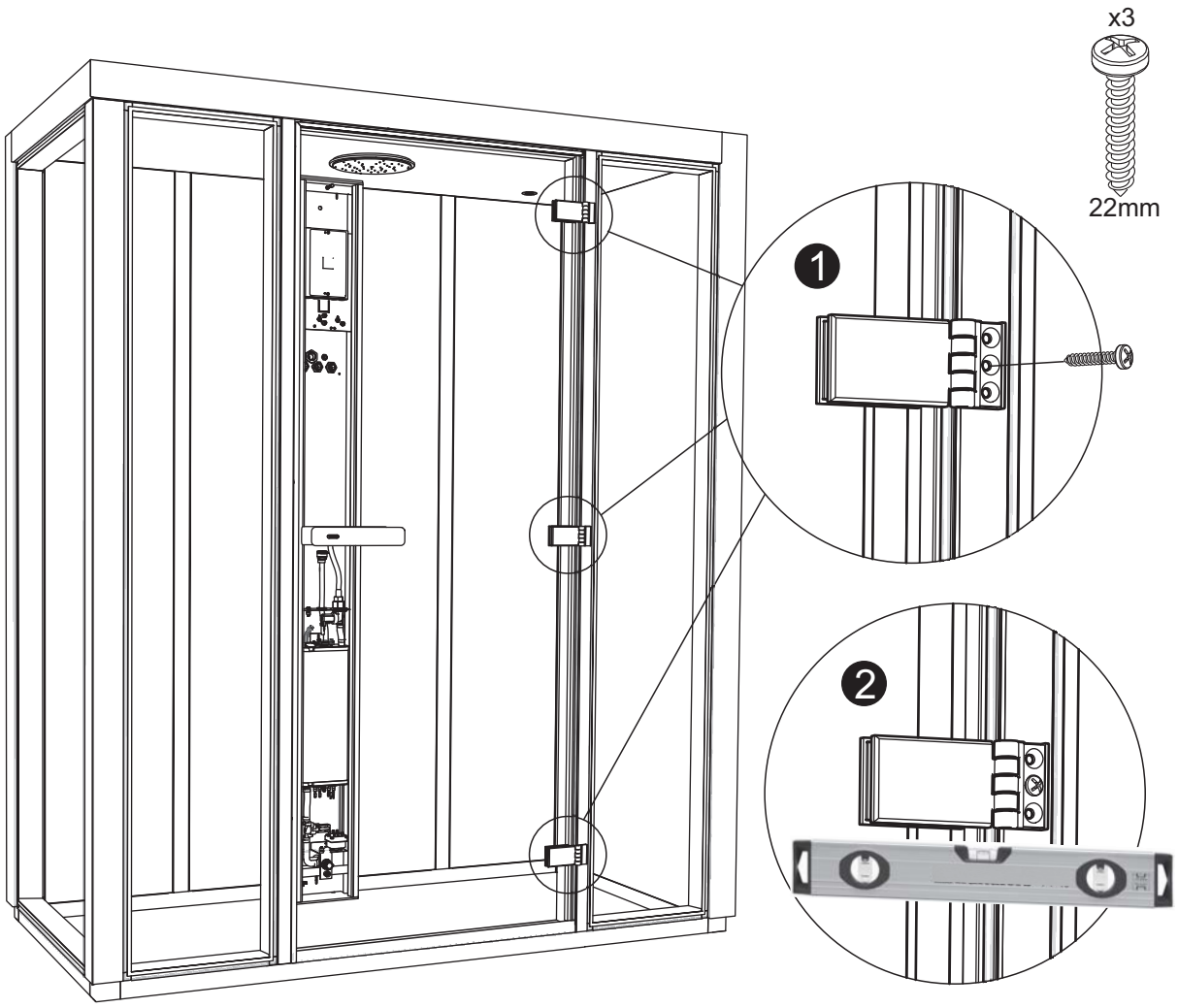

56

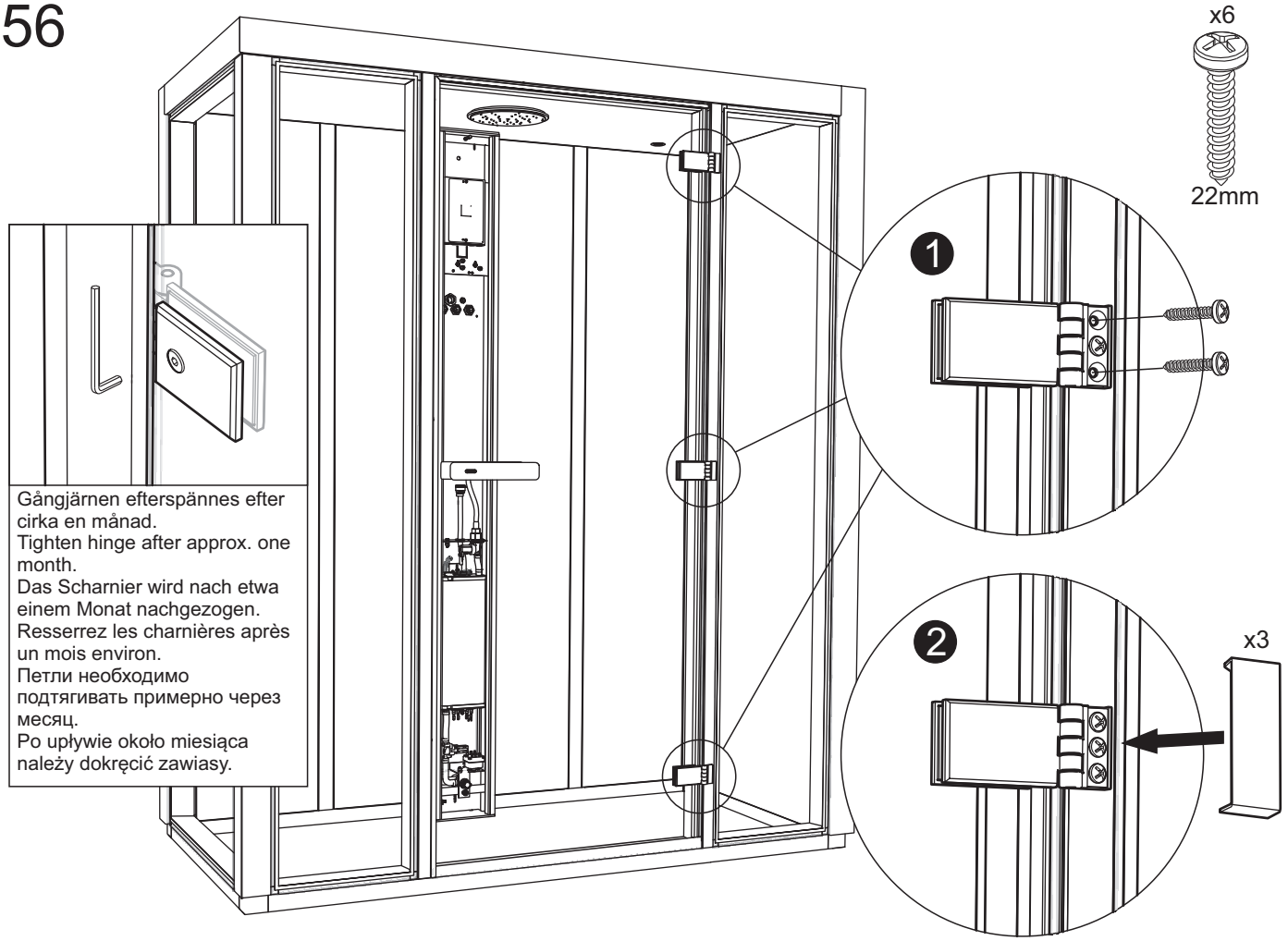

Gångjärnen efterspännes efter cirka en månad.
Tighten hinge after approx. one month.
Das Scharnier wird nach etwa einem Monat nachgezogen.
Resserrez les charnières après un mois environ.
Петли необходимо подтягивать примерно через месяц.
Po upływie około miesiąca należy dokręcić zawiasy.

57

Lossa skruven längst ned på pelaren. Dra ut pelaren nedtill för att komma åt bakom längs med golvet.

Release the screw at the base of the column. Carefully ease the base of the column away from the wall to gain access to the area behind the column along the floor.

Schraube unten an der Säule lösen. Säule unten etwas herausziehen, um an die Bodenkante hinter der Säule heranzukommen.

Dévisser la vis tout en bas de la colonne. Tirer sur le bas de la colonne pour accéder à la face derrière, le long du sol.

Освободите винты внизу на стойке. Вытяните стойку вниз, чтобы открылся доступ к пространству сзади на уровне пола.

Odkręcić śrubę w dolnej części kolumny. Ostrożnie zdemontować kolumnę ze ściany, aby uzyskać dostęp za kolumną, przy podłodze.

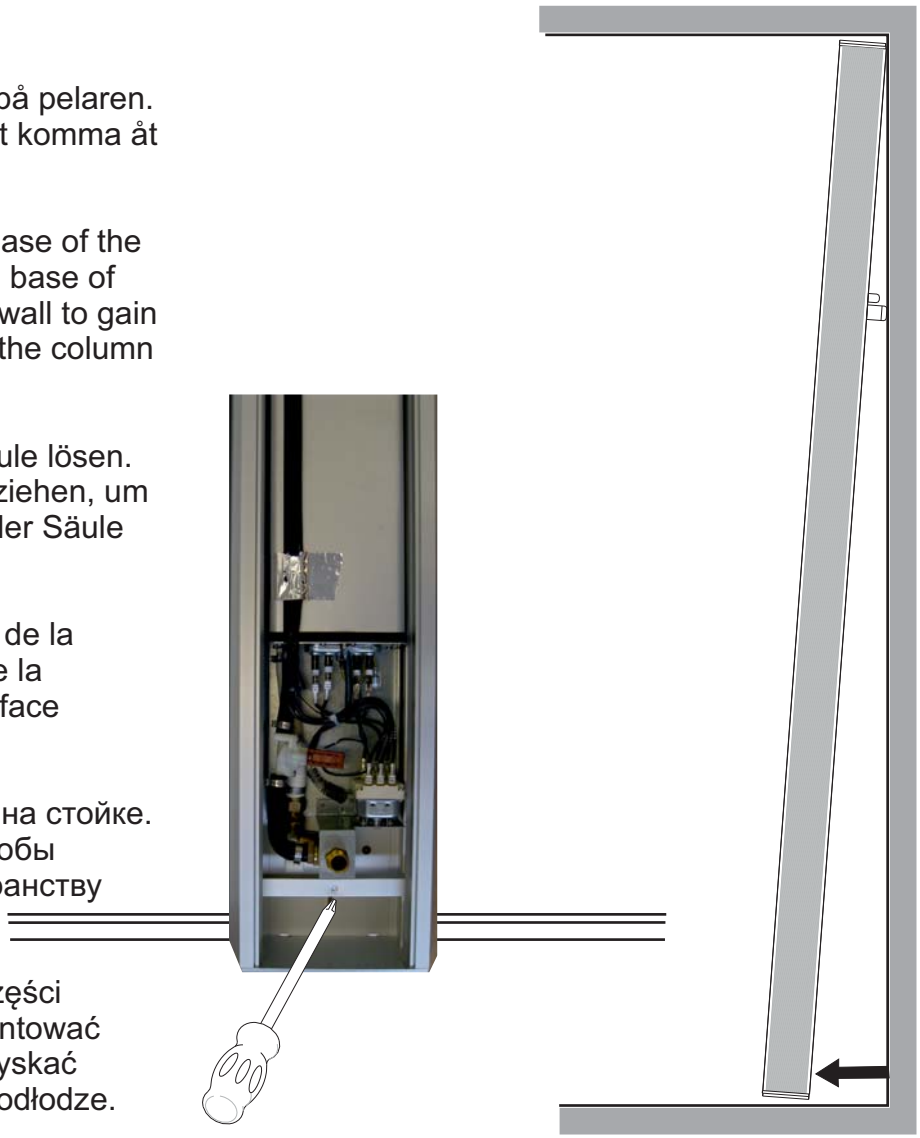

58

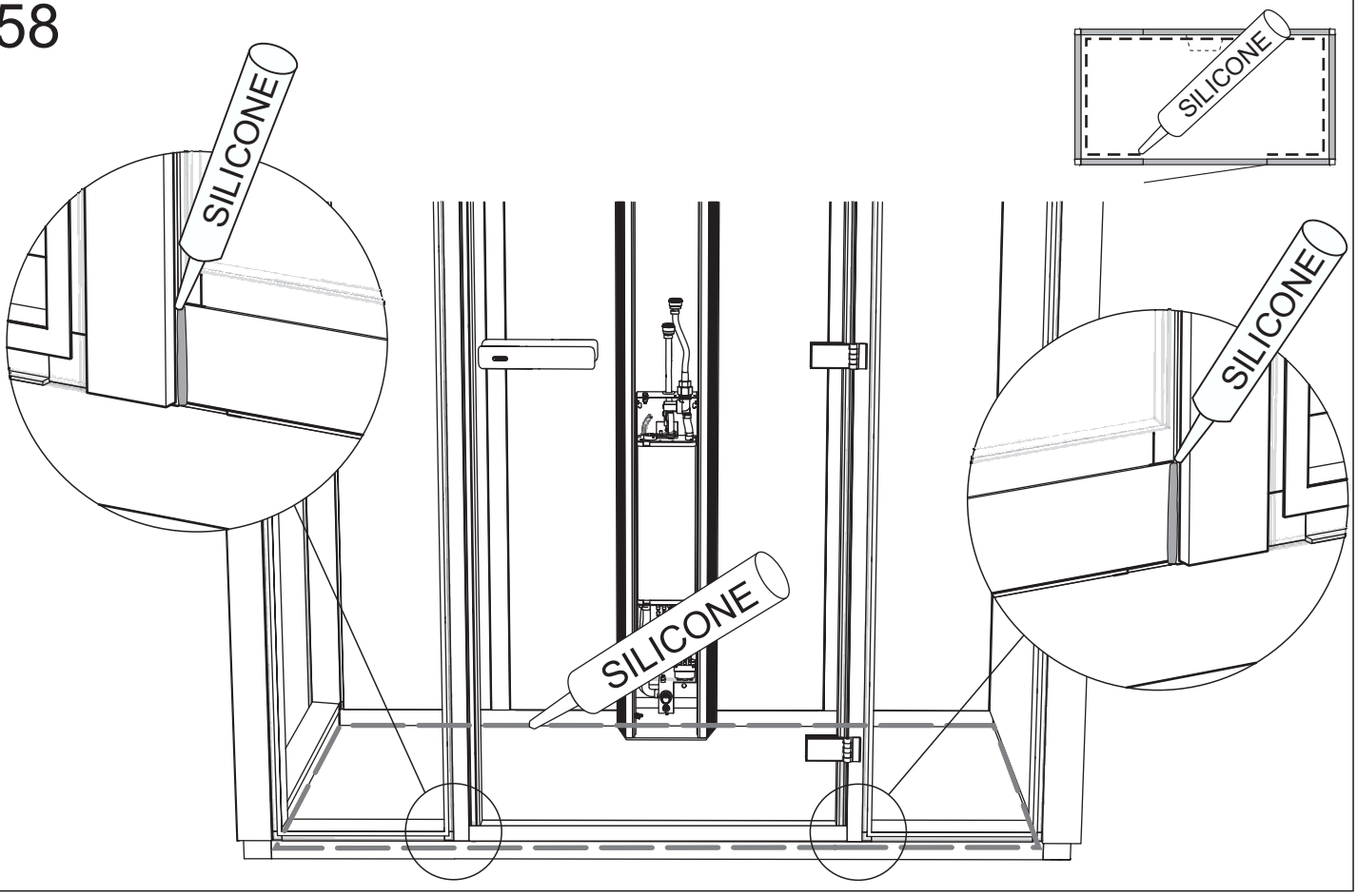

59

Skruva fast pelaren.
Screw the column back into place.
Säule wieder festschrauben.
Visser en place la colonne.
Закрепите стойку винтами.
Przykręcić kolumnę z powrotem na miejsce.

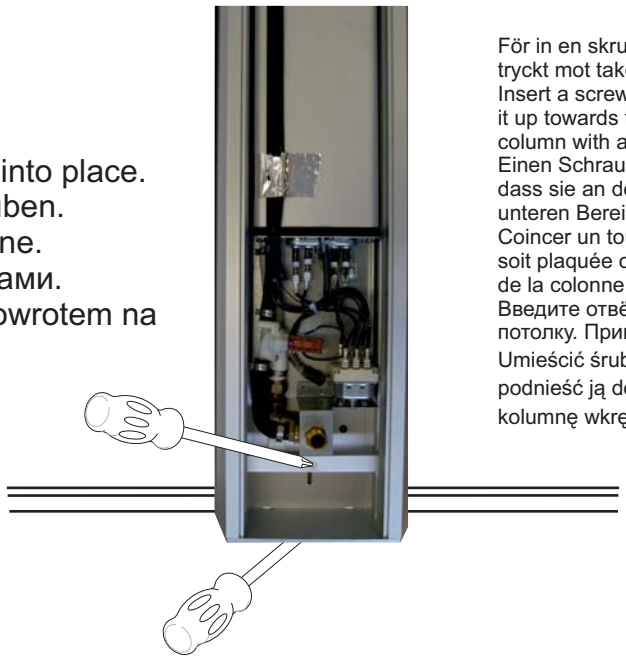

För in en skruvmejsel under pelaren så att den ligger tryckt mot taket. Skruva sedan fast pelaren nedtill.
Insert a screwdriver under the shower column to leverage it up towards the ceiling of the cabinet. Then secure the column with a screw at the base.
Einen Schraubenziehen unter die Säule einstecken, so dass sie an der Decke anliegt. Anschließend Säule im unteren Bereich festschrauben.
Coincer un tournevis sous la colonne pour que celle-ci soit plaquée contre le plafond. Fixer ensuite la vis en bas de la colonne.
Введите отвёртку под стойку, чтобы она прижимала к потолку. Привинтите затем стойку внизу.
Umieścić śrubokręt pod kolumną prysznicową, aby podnieść ją do sufitu kabiny. Następnie przymocować kolumnę wkrętem w dolnej części kolumny.

60

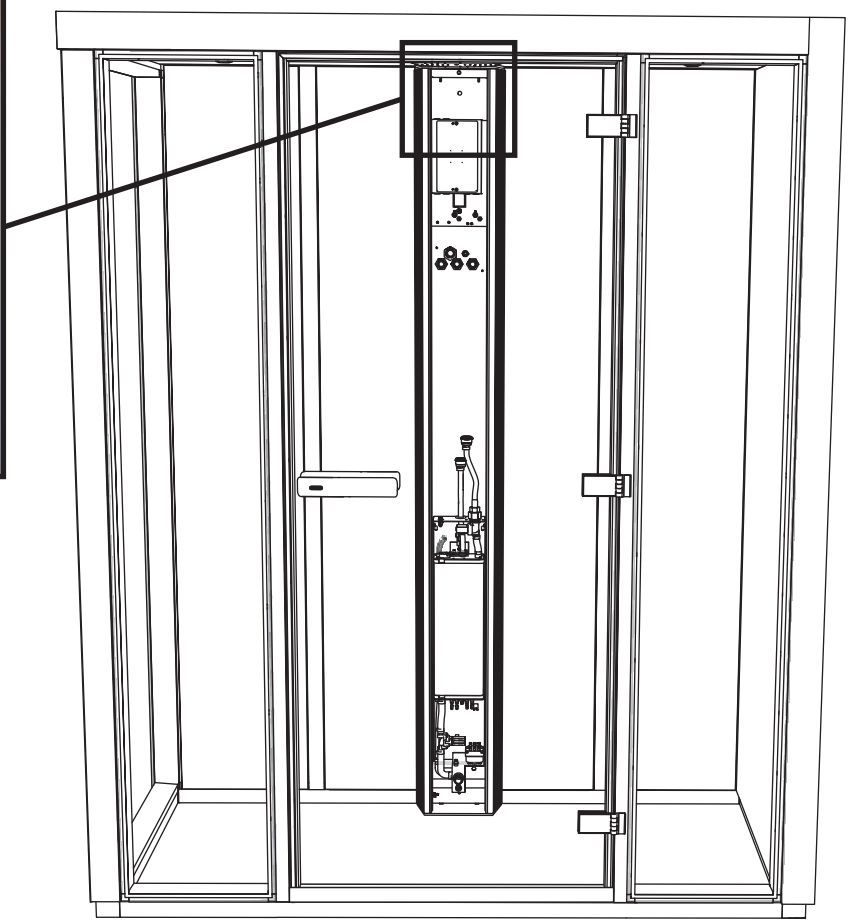

Dra åt de båda övre skruvarna.

Tighten the two upper screws.

Die beiden oberen Schrauben anziehen.

Serrer les deux vis du haut.

Затяните оба верхних винта.

Dokręcić dwa górne wkręty.

Koppla samman elkopplingen och de fem snabbkopplingarna för vatten, (2xblå, röd, grön och svart).

Connect the power supply and the five quick-connect fittings for water (2xblue, red, green and black).

Elektroanschluss und die fünf Schnellverschlüsse für Wasser (2 x blau, rot, grün und schwarz) herstellen.

Rebrancher le raccordement électrique et les cinq raccords rapides du branchement d'eau, (2 x bleu, rouge, vert et noir).

Соедините электрический контакт, и пять штуцеров подключения воды (2 синих, красный, зелёный и чёрный).

Podłączyć kostkę zasilania elektrycznego i pięć szybkozłączek hydraulicznych (2 niebieskie, 1 czerwona, 1 zielona i 1 czarny).

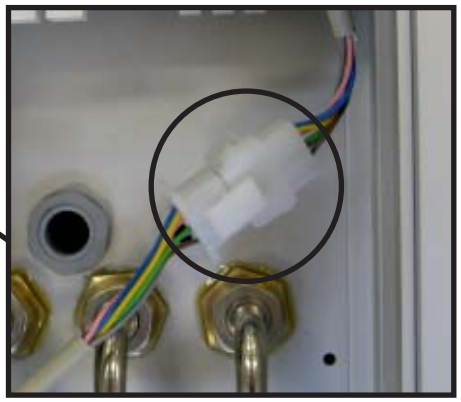

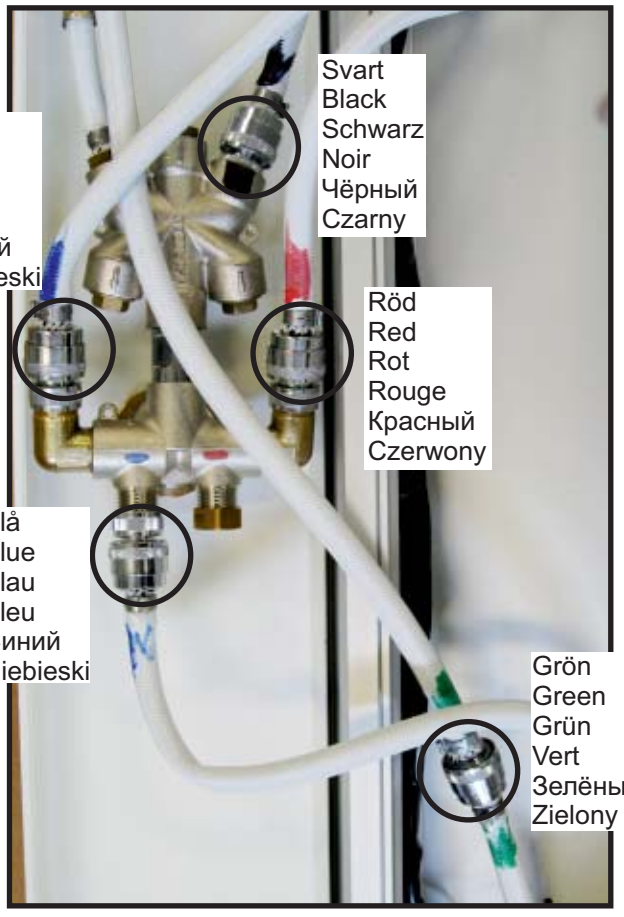

Kontrollera eventuella läckage innan lock sätts på. Ställ vred enligt bild och tillför vattentryck.

Check for any leaks before fitting the cover. Set the knob as shown and open up the water supply.

Vor Anbringen der Abdeckung auf eventuelle Leckage prüfen. Drehknopf wie abgebildet einstellen und Wasserdruck herstellen.

Avant de poser le couvercle, s'assurer qu'il n'y a pas de fuite. Placer la manette selon l'image et mettre la pression d'eau.

Перед тем, как установить на место крышку, проверьте, чтобы не было течи. Поверните рукоятку как показано на рисунке, чтобы открыть подачу воды.

Przed zamontowaniem pokrywy sprawdzić czy nie ma wycieków. Ustawić pokrętło jak pokazano i odkręcić dopływ wody.

Se till att skruven längst ned på pelaren är utskruvad. Tryck sedan fast locket på pelaren. Skruva dit kupolmuttern längst upp.

Make sure that the screw at the base of the column has been removed. Then press the cover in place on the column. Screw the domed nut at the top into place as shown below.

Achten Sie darauf, dass die Schrauben unten an der Säule herausgeschraubt sind. Anschließend Abdeckung an der Säule andrücken. Hutmutter im oberen Bereich anbringen.

S'assurer que la vis tout en bas de la colonne est dévissée. Poser ensuite le couvercle sur la colonne. Mettre en place l'écrou à chapeau tout en haut.

Убедитесь в том, что винт внизу на стойке вывинчен. Прижмите затем крышку на стойку. Ввинтите куполообразную гайку вверху.

Upewnić się, że śruba w dolnej części kolumny kolumny została wykręcona. Następnie zamontować pokrywę kolumny. Wkręcić nakrętkę kulistą na górze kolumny na miejsce, jak pokazano na rysunku poniżej.

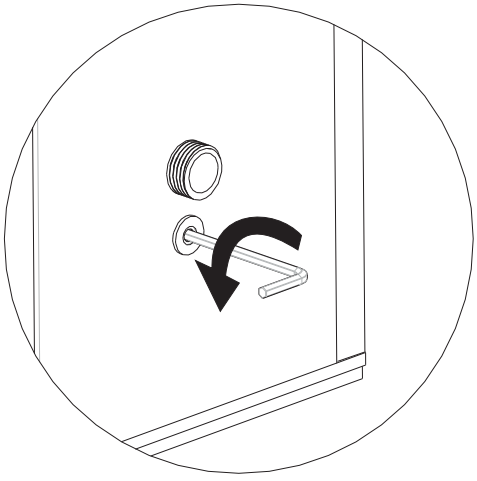

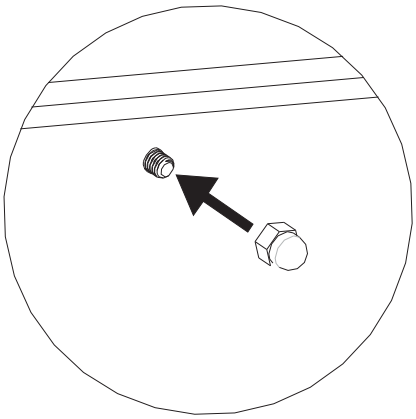

Montera slang och handstril.

Fit the hose and hand shower.

Schlauch und Brause montieren.

Monter le tuyau et la pomme de douche.

Смонтируйте шланг и распылитель.

Zamontować wąż prysznicowy i słuchawkę prysznica ręcznego.

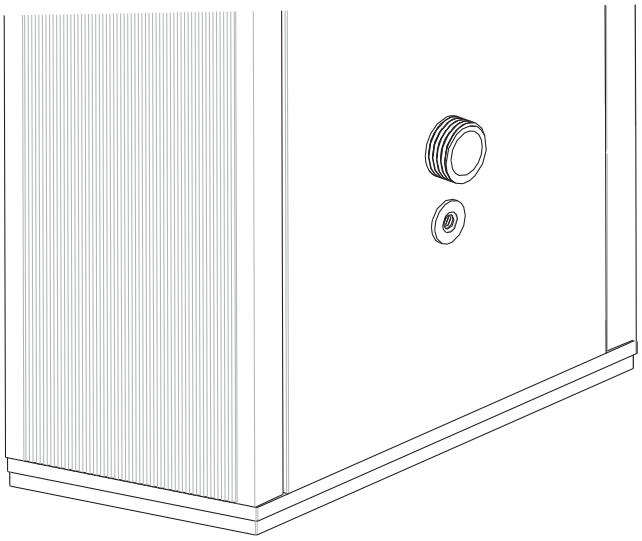

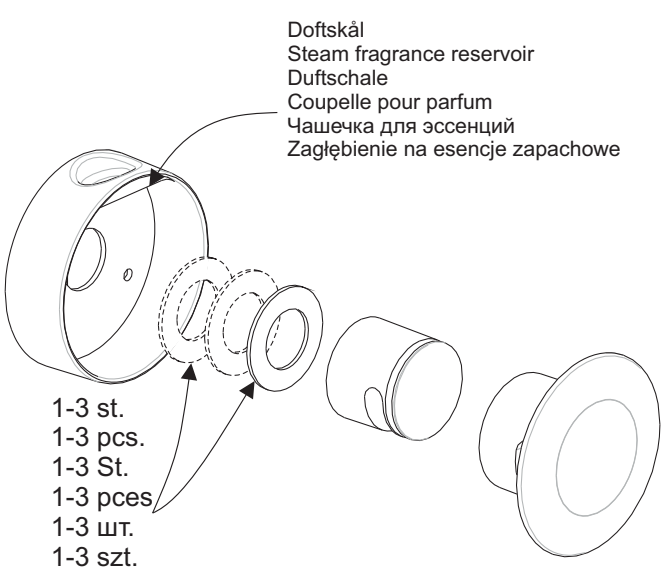

Monteringsexempel / Examples of steam head settings
Montagebeispiel / Exemples de montage / Пример монтажа
Przykłady ustawień dyszy parowej

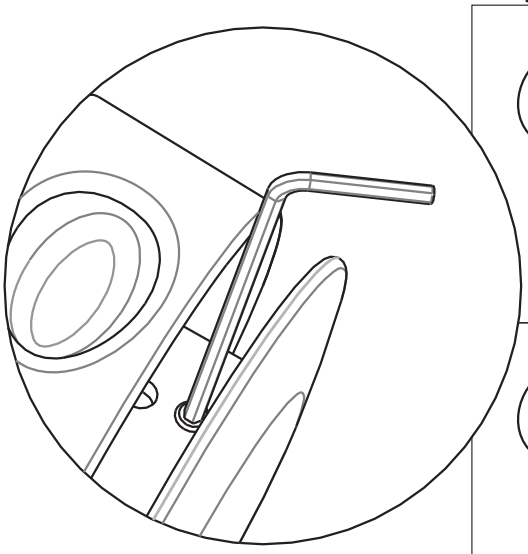

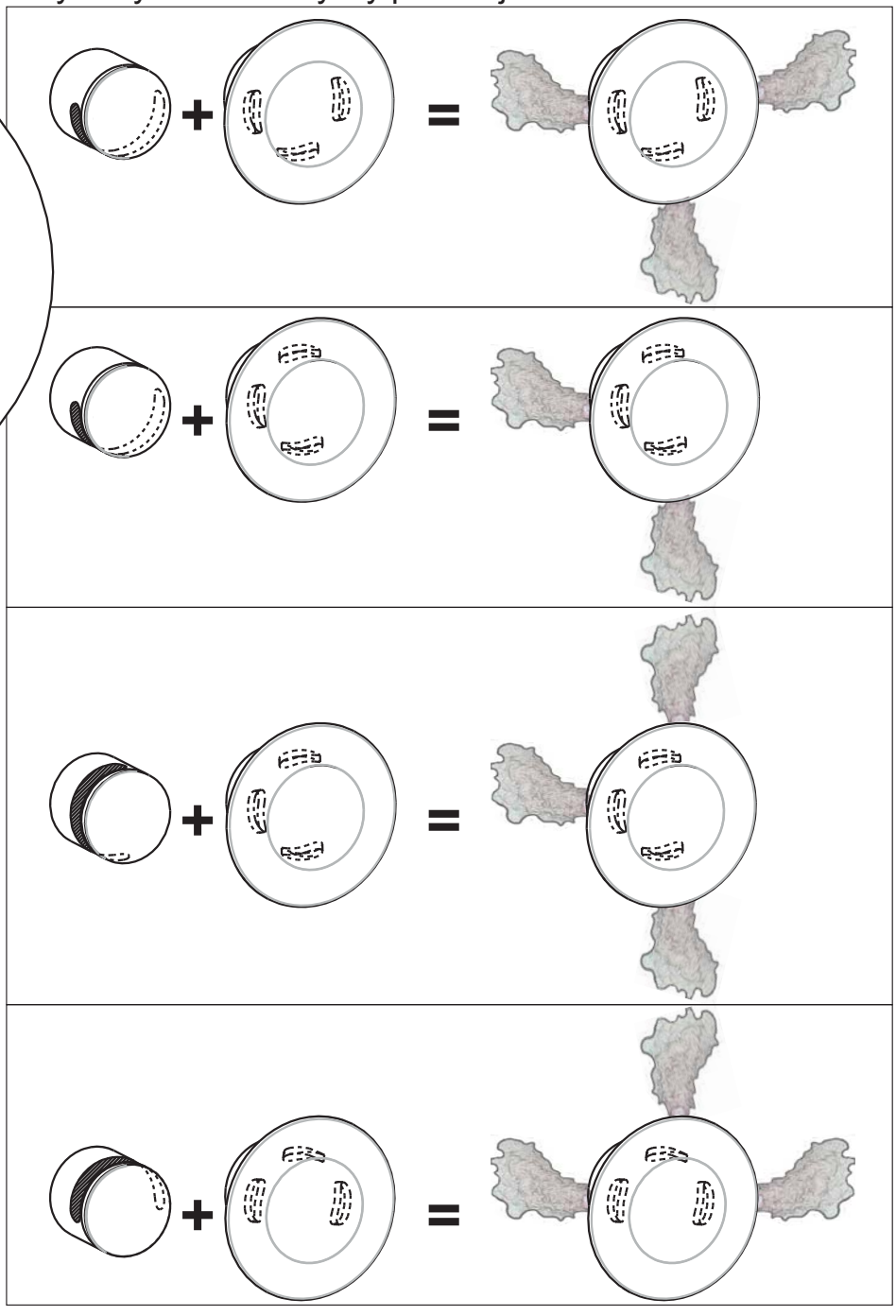

Stäng dörren efter avslutat bad, ventilera vid behov.

Close the door when you have finished bathing. Ventilate if necessary.

Nach beendetem Bad Tur schliesen, bei Bedarf luften.

Fermer la porte une fois le bain termine, aerez en cas de besoin.

Zamknąć drzwi po zakończonej kąpieli. W razie potrzeby wentylować.